威图 – SV 配电组件

工业电气

配电组件

可靠、经济、完善

FRIEDHELM LOH GROUP

RITTAL®

如果涉及到面向未来的现代化低压配电方案，那么**威图母线系统**肯定是您的正确选择。

这个开关柜是带有主母线系统，电缆连接系统以及连接套件众多范例中的一个剪影。采用威图 Maxi-PLS 模块化系统能够实现最佳快速安装。

母线系统

母线系统，高达 250 A（40 mm ）
威图 Mini-PLS 一览
威图 Mini-PLS 系统组件
Mini-PLS
母线接线适配器
元件适配器 12 A/25 A
快速配合元件适配器 25 A（32 A）
元件适配器 40 A/100 A
母线式保险丝座 /NH- 负荷断路器
母线系统，高达 360 A（40 mm）
一览
系统组件
母线接线适配器
母线式保险丝座 /NH- 负荷断路器
多功能元件适配器 12 A/25 A/40 A
多功能元件适配器 40 A/ 仪器适配器 100 A
母线系统，高达 800 A/1600 A（60 mm）
一览
威图 PLS 一览
母线支架
系统元件
PLS 母线支架
PLS 系统元件
接线适配器
接线夹/系统盖板
OM 适配器 32 A/65 A张力弹簧夹/OMPremium适配器 25 A
带连接线的 OM 适配器
带张力弹簧夹的 OT 适配器 32 A/65 A/OT Premium 适配器 25 A
带连接线的 OT 适配器 25 A/32 A/65 A
OM 支撑系统（不包括连接系统）
OT 支撑系统（不包括连接系统）
元件适配器 100 A/断路元件适配器 160 A
断路元件适配器 250 A/630 A
多功能元件适配器 12 A/25 A
多功能元件适配器 25 A
多功能元件适配器 40 A
母线熔丝座
用于 NH 熔丝断路器，规格号 00
NH 负荷断路器，规格号 000
NH 母线负载断路器，规格号 00 /NH 母线熔丝座，规格号 00
NH 母线负载断路器，规格号 1
NH 母线负载断路器，规格号 2
NH 母线负载断路器，规格号 3
母线系统，高达 1250 A（100 mm）
一览
系统组件
接线端子 / 系统盖板
母线式 NH 负荷断路器
规格 00
规格 1
规格 2
规格 3
NH 熔丝断路器，规格 00
母线系统，高达 1600 A（185 mm）
一览
系统组件
接线端子
NH 熔丝断路器，规格00-3
母线系统，高达 2500 A/3000 A（150mm）
一览
系统组件
安装板安装
NH 负荷断路器
规格 000/00/1
规格 2/3
母线
和附件
分层铜母线
和附件
母线系统
附件

威图 Maxi-PLS

威图 SV-TS 8 和 Maxi-PLS 一览
威图 Maxi-PLS，高达 2000 A
连接套件
－（3 极）
－用于母联柜（3 极）
－用于后部区域（3 极）
－用于母联柜－后部区域（3 极）
系统组件
连接件
威图 Maxi-PLS，高达 3200 A
连接套件
－（3 极）
－用于母联柜（3 极）
－用于后部区域（3 极）
－用于母联柜－后部区域（3 极）
系统组件
连接件
威图 Maxi-PLS SV-TS 8 机柜
－用于供电 / 输出
－用于威图 NH 熔丝断路器
－用于 NH 熔丝断路器
系统组件
－用于 NH 熔丝断路器
－用于母联柜
威图 Maxi-PLS 附件
装置模件
防接触保护套
附件

ISV 配电柜

一览
ISV-TS 8 机柜，用于配电柜
高达 630 A
高达 1600 A
安装模件
附件

技术信息

抗短路强度图
母线支架
叠层铜母线 Rittal Flexibar（威图柔性母线）"S"
技术说明
NH 负荷开关，规格 00 至 3
电子式熔丝监控
电动机械式熔丝监控
NH 熔丝断路器，规格 00 至 00 3
在威图 NH 开关装置中半导体保险器的应用
NH 母线式负荷断路器，规格 2/3
NH 熔丝断路器，规格 000 至 3
母线 E-Cu 的额定电流（DIN 43 671）
威图 Maxi-PLS
系统组件
连接件
SV-TS 8 控制机柜
按照规定的规划和项目设计
TSK 和 PTSK 的结构区别
IVS 配电柜
IVS-TS 8 控制机柜

随着能源消耗水平的上涨，供电装置的合理组装显得日益重要。
较高的性价比是威图低压配电设备系列中各类元件的一个突出特点。

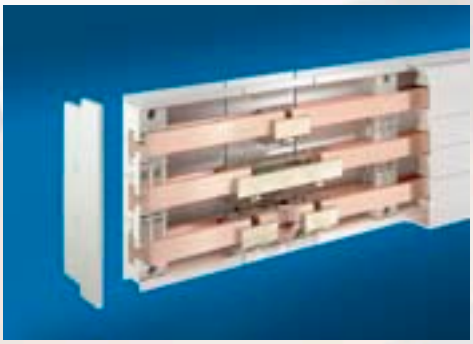

威图母线系统与组装件和保险丝元件完善配套，提供最为完整、专业的解决方案。

威图 Mini-PLS 一览

母线中心距离为 40 mm 的威图 Mini-PLS 母线系统在空间充分利用以及快速安装方面独树一帜，具有突出优点。

- 特种母线的 T-型支承形式使产品具有很高的静态载流和热载流容量。
- 组件可简单地从正面插入
- 母线支架可顶部安装
- 全封闭绝缘系统（端盖、底部槽型件以及封盖）构成了防接触保护系统

紧装性

- 特种母线简单地压入单片式支架中并使其到位搭锁锁定。
- 母线支架和带安装组件的母线连接器能够全平面顶部安装。
- 由于结构高度 (160 mm) 和安装空间需求相同，所以能够实现精密配合式安装。
- 通过从前面即插即锁方式，可简单实现组件安装。

系统组件

Mini-PLS 端盖
Mini-PLS 底部槽型件

Mini-PLS 母线支架，高达 250 A，3 极
Mini-PLS 特种母线 E-Cu 250 A，120 mm²
Mini-PLS 母线连接器，高达 250A

Mini-PLS 封盖

安装组件

Mini-PLS 接线适配器
高达 63 A 和高达 250 A

Mini-PLS 母线式保险丝座
D 02-E18

Mini-PLS 元件适配器
12/25/40/100 A
Mini-PLS 快速配合元件适配器
25 A (32 A)

NH 负荷断路器
规格 000

一览

- 母线支架包括用于扁平铜母线的嵌块
- 40 mm 母线中心距离
- 与威图 Mini-PLS 相同，实现全面的防接触保护。
- 作为替代选择，也可选用母线盖板。

经济实惠

- 预先整合在母线支架中的嵌块能够容纳 12 x 5、12 x 10 以及 15 x 5 mm 的母线。没有这一嵌块，能够使用的最大母线横截面为 15x10 mm 。
- 采用接插及搭锁锁定的方式可简单实现组件的安装
- 端盖、底部槽型件以及封盖与 Mini-PLS 的防接触保护装置相同。

系统组件

端盖
底部槽型件

母线支架，高达 360 A， 3 极
E-Cu 制成的母线

母线盖板

安装组件

盖板

接线适配器，高达 360 A

母线式保险丝座 D 02-E 18

多功能元件适配器
12/25/40 A
元件适配器 100 A

NH 负荷断路器
规格 000

威图 Mini-PLS

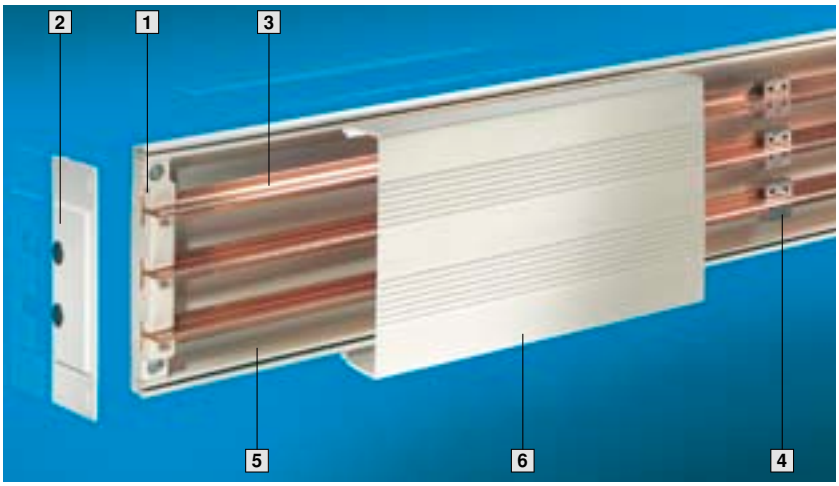

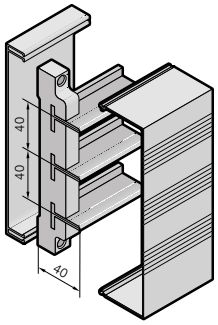

规划软件 Rittal SV Plan (威图配电规划)/ Power Plan (电力规划)，
请参见 HB 31 第 1061 页。

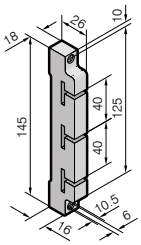

1 Mini-PLS 母线支架

材料：
聚酰胺 (PA 6.6)， 30 % 玻璃纤维增强。
持续工作温度，最大 140°C 。
防火性能根据 UL 94-V0 。

耐短路性图，
请参见第 136 页。

额定电流高达	250 A
额定工作电压，高达	690 V ~， 50/60 Hz 符合 VDE 0660
极数	3 极
母线中心距离	40 mm
每包	4 个
型号 SV	**9600.000**

2 Mini-PLS 端盖

用于 Mini-PLS 安装的侧面防接触保护。用于在 SV 9600.000 上进行简单的卡脚安装。

每包	型号 SV
2 个	**9610.000**

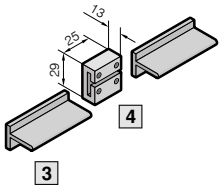

3 Mini-PLS 特种母线

E-Cu 250 A， 120 mm²
3 mm 母线厚度。

长度 mm	每包	型号 SV
500	3 个	**9601.000**
700	3 个	**9602.000**
1100	3 个	**9603.000**
1500	3 个	**9624.000**

4 Mini-PLS 母线连接器

高达 250 A
用于 Mini-PLS 特种母线的无钻孔连接。
紧固扭矩，最大 2 Nm。

每包	型号 SV
3 个	**9611.000**

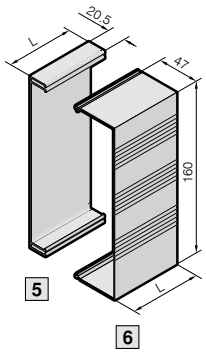

5 Mini-PLS 底部槽型件

用于 Mini-PLS 安装的背面防接触保护。

长度 (L) mm	每包	型号 SV
250	1 个	**9604.000**
500	1 个	**9605.000**
700	1 个	**9606.000**
1100	1 个	**9607.000**

6 Mini-PLS 盖板

可根据需求个性化锯短，用于在 Mini-PLS 底部槽型件上进行卡脚安装。

长度 (L) mm	每包	型号 SV
250	1 个	**9608.000**
500	1 个	**9609.000**

材料
底部槽型件和盖板：
热变性硬质 PVC。
持续工作温度，最大 100°C 。
防火性能根据 UL 94-V0 。

Mini-PLS 连接适配器

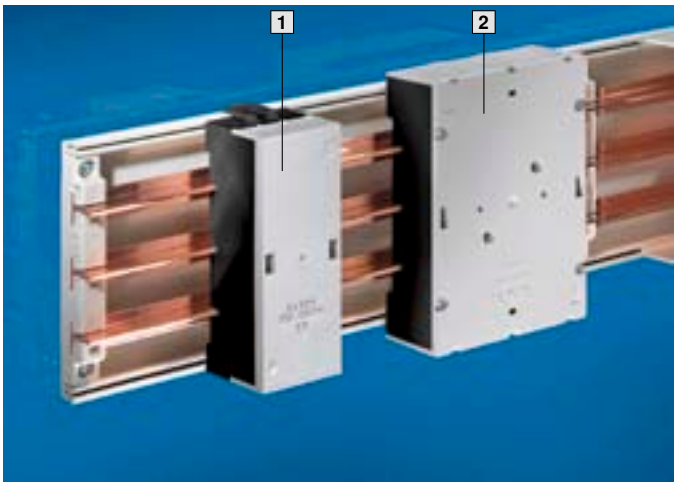

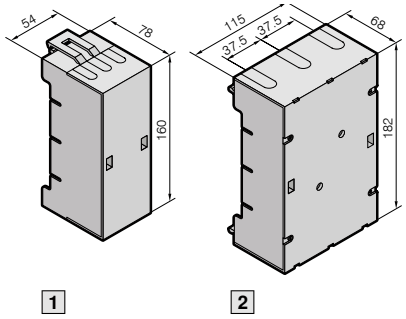

材料：
聚酰胺 (PA 6.6)，
30 % 玻璃纤维增强。
持续工作温度
最大 140°C。
防火性能根据
UL 94-V0。

供应范围：
包括封板。

形式	1	2	页码
额定电流，高达	63 A	250 A	
额定工作电压	690 V~	690 V~	
连接	上 / 下	上 / 下	
圆导线连接 [1]	1.5 – 35 mm²	10 – 120 mm²	
用于叠层铜母线的接线区	10 x 8 mm	17 x 15 mm	
紧固扭矩 ● 导线接线螺钉	2 – 3 Nm	4 – 6 Nm	
每包	1 个	1 个	
型号 SV	**9613.000**	**9612.000**	
附件			
叠层铜母线	■	■	69

[1] 在使用细导线或最细导线时必须使用电缆芯线端护套。

Mini-PLS 元件适配器 12 A/25 A

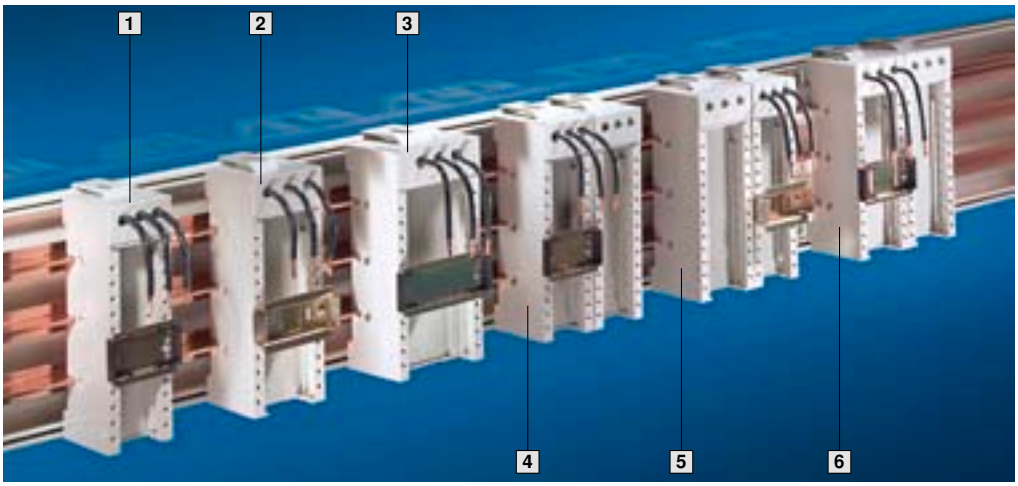

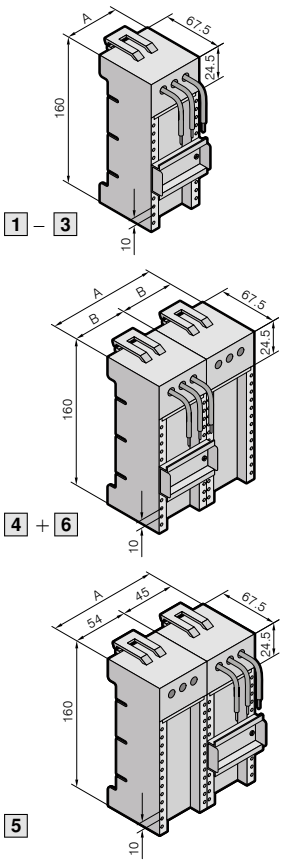

材料：
聚酰胺 (PA 6.6)，
30 % 玻璃纤维增强。
持续工作温度
最大 140°C。
防火性能根据
UL 94-V0。

备注：
连接导线的电流负载能力，请参见 HB 31 第 1128 页。

形式		1			2		3		4	5	6	页码
结构宽度	A	45 mm			54 mm		72 mm		90 mm	99 mm	108 mm	
	B	–			–		–		45 mm	–	54 mm	
额定电流，高达		12 A	25 A	25 A	25 A	25 A	25 A	25 A	25 A	25 A	25 A	
额定工作电压		690 V~	690 V~	690 V~	690 V~	690 V~	690 V~	690 V~	690 V~	690 V~	690 V~	
电缆出线		上	上	上	上	上	上	上	上	上	上	
连接电缆 [1]		AWG 14	AWG 12	AWG 12	AWG 12	AWG 12	AWG 12	AWG 12	AWG 12	AWG 12	AWG 12	
支承导轨	数量	1	1	1	1	1	1	1	1	1	1	
	高度	7.5 mm	7.5 mm	15 mm	7.5 mm	15 mm	7.5 mm	15 mm	7.5 mm	15 mm	7.5 mm	
每包		1 个	1 个	1 个	1 个	1 个	1 个	1 个	1 个	1 个	1 个	
型号 SV		**9614.110**	**9614.100**	**9615.100**	**9614.000**	**9615.000**	**9625.000**	**9626.000**	**9629.010**	**9629.020**	**9629.030**	
用于断路器与起动器组合生产厂商												
ABB		–	■	■	■	■	–	–	–	–	–	HB 31 1128
AEG		–	■	■	■	■	–	–	–	–	–	
Allen Bradley		–	■	■	–	–	–	–	■	–	–	
Moeller		–	■	■	–	■	■	■	■	–	■	
Siemens		■	■	■	–	■	–	–	■	■	–	
Telemecanique		–	■	■	–	–	–	■	■	–	■	
通用产品		■	■	■	■	■	■	■	■	■	■	
附件	每包											
嵌条	2 个	9623.00	9623.00	9623.00	9623.00	9623.00	9623.00	9623.00	9623.00	9623.00	9623.00	70
支承轨，宽度 45 mm 高度 7.5 mm	10 个	9320.150	9320.150	9320.150	–	–	–	–	9320.150	9320.150	–	70
支承轨，宽度 54 mm 高度 7.5 mm	10 个	–	–	–	3548.000	3548.000	–	–	–	3548.000	3548.000	70
支承轨，宽度 72 mm 高度 7.5 mm	10 个	–	–	–	–	–	3549.000	3549.000	–	–	–	70
插塞连接	1 个	9623.100	9623.100	9623.100	9623.100	9623.100	–	–	9623.100	9623.100	9623.100	70

[1] AWG ＝美国线规
AWG 14 ＝ 2.08 mm² ≙ 2.5 mm²
AWG 12 ＝ 3.31 mm² ≙ 4 mm²

Mini-PLS 快速配合元件适配器 25 A (32 A)

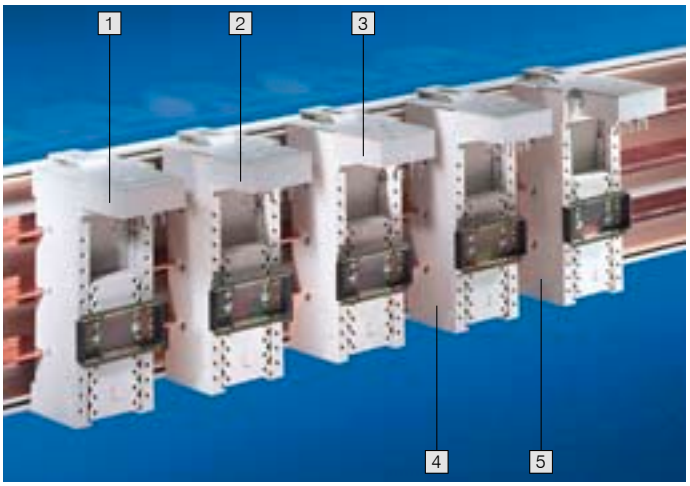

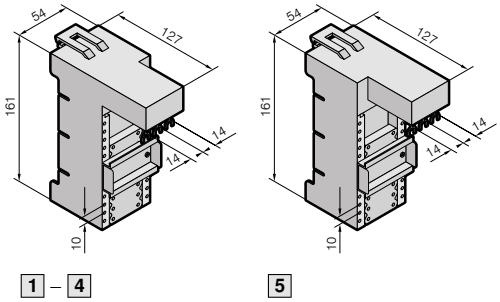

DIN 导轨带有安装滑块，用于快速滑入并与为各特定组件所设的触点块接触。

材料：
聚酰胺 (PA 6.6)，
30 % 玻璃纤维增强。
持续工作温度
最大 140°C。
防火性能根据
UL 94-V0。

形式		1	2	3	4	5	页码
结构宽度		54 mm	54 mm	54 mm	54 mm	54 mm	
额定电流，高达		25 A，在 35°C 环境温度条件下 32 A，在 25°C 环境温度条件下					
额定工作电压		690 V~	690 V~	690 V~	690 V~	690 V~	
支承导轨	数量	1	1	1	1	1	
	高度	7.5 mm	7.5 mm	7.5 mm	7.5 mm	7.5 mm	
每包		1 个	1 个	1 个	1 个	1 个	
型号 SV		9618.000	9619.000	9620.000	9621.000	9622.000	
用于断路器与起动器组合生产厂商							
ABB		–	–	–	–	■	HB 31 1128
AEG		■	–	–	–	–	
Allen Bradley		–	–	■	–	–	
General Electric		■	–	–	–	–	
Moeller		–	■	■	–	–	
Siemens		–	–	–	–	■	
Schiele		■	–	–	–	–	
Telemecanique		–	–	–	■	■	
通用产品		■	■	■	■	■	
附件	每包						
嵌条	2 个	9623.000	9623.000	9623.000	9623.000	9623.000	70

Mini-PLS 元件适配器 40 A/100 A

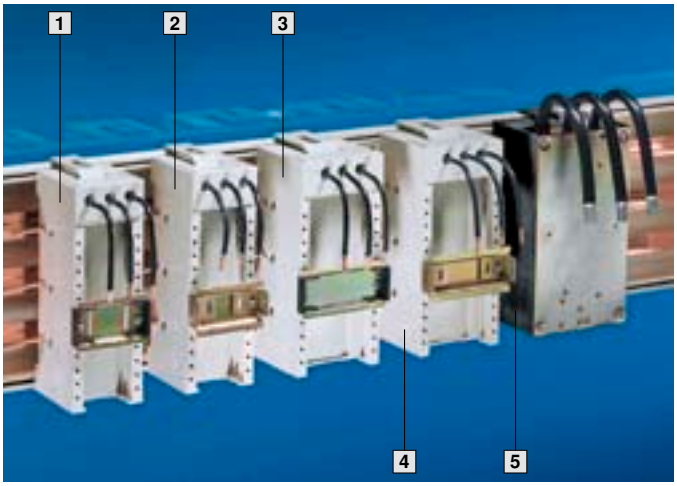

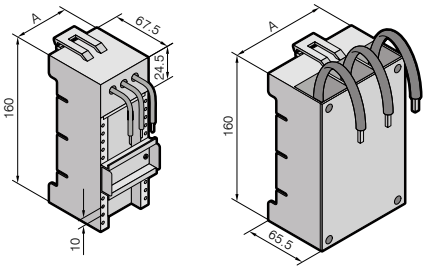

1 – 4　　5

材料：
聚酰胺 (PA 6.6)，
30 % 玻璃纤维增强。
持续工作温度
最大 140°C。
防火性能根据
UL 94-V0。

备注：
连接导线电流负载能力，请参见
HB 31 第 1128 页。

形式		1	2	3	4	5	页码
安装宽度 (A)		54 mm	54 mm	72 mm	72 mm	90 mm	
额定电流，高达		40 A	40 A	40 A	40 A	100 A	
额定工作电压		690 V~	690 V~	690 V~	690 V~	690 V~	
电缆出线		上	上	上	上	上	
连接电缆 1)		AWG 10	AWG 10	AWG 10	AWG 10	35 mm²	
支承导轨	数量	1	1	1	1	ñ	
	高度	7.5 mm	15 mm	7.5 mm	15 mm	ñ	
每包		1 个	1 个	1 个	1 个	1 个	
型号 SV		9616.000	9617.000	9627.000	9628.000	9629.000	
用于断路器与起动器组合 生产厂商							
ABB		–	■	–	–	■	HB 31 1129
AEG		–	–	–	–	■	
Allen Bradley		■	■	–	–	■	
Merlin Gerin		–	–	–	–	■	
Moeller		–	■	■	■	■	
Siemens		–	■	–	–	■	
Telemecanique		–	–	–	■	■	
通用产品		■	■	■	■	■	
附件	每包						
嵌条	2 个	9623.000	9623.000	9623.000	9623.000	–	70
支承轨 宽 54 mm，高 7,5 mm	10 个	3548.000	3548.000	–	–	–	70
支承轨 宽 72 mm，高 7.5 mm	10 个	–	–	3549.000	3549.000	–	70
支承轨 宽 72 mm，高 15 mm	5 个	–	–	–	–	9320.120	70
插塞连接	1 个	9623.100	9623.100	–	–	–	70

1) AWG ＝美国线规
AWG 10 ＝ 5.26 mm² ≙ 6 mm²

Mini-PLS 母线式保险丝座 /NH 熔丝断路器

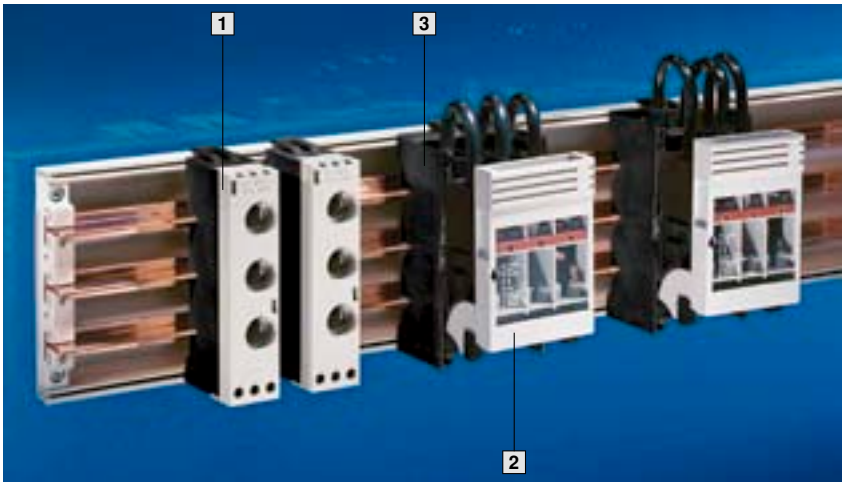

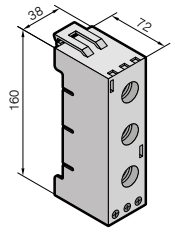

1 Mini-PLS 母线式保险丝座 D 02-E 18

材料：
聚酰胺 (PA 6.6)， 30 % 玻璃纤维增强。
持续工作温度，最大 140°C 。
防火性能根据 UL 94-V0 。

供应范围：
包括封板。

额定电流	63 A
额定工作电压	400 V~
圆导线连接 [1]	1.5 – 16 mm²
紧固扭矩 ● 接线端子	2.5 Nm
每包	1 个
型号 SV	**9630.000**

[1] 在使用细导线或最细的导线时必须使用电缆芯线端护套。

附件:

铭牌 SV 9320.080，
请参见第 71 页。

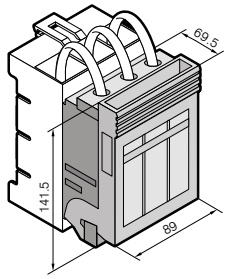

2 NH 熔丝断路器，规格 000

材料：
开关盖，防接触保护，开关组件架：
采用玻璃纤维增强的聚酰胺触点轨道：
镀银硬质铜

技术信息，
请参见第 140 页。

结构尺寸	000
额定电流	100 A
额定工作电压	690 V~
电缆出线	上 / 下
连接方式	接线端子 高达 50 mm²
紧固扭矩	3 Nm
每包	1 个
型号 SV	**3431.000**

另外还需要:

Mini-PLS 母线适配器，
请参见第 13 页。

附件:

微型开关 SV 3071.000，
请参见第 71 页。

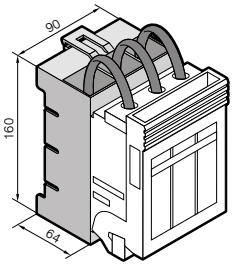

3 Mini-PLS 母线适配器

用于从 SV 3431.000 到威图 Mini-PLS 的安装。

材料：
聚酰胺 (PA 6.6)， 30 % 玻璃纤维增强。
持续工作温度，最大 140°C 。
防火性能根据 UL 94-V0 。

供应范围：
包括系列化安装的连接导线， 35 mm²。

每包	型号 SV
1 个	**9629.100**

母线系统，高达 360 A (40 mm)

系统组件

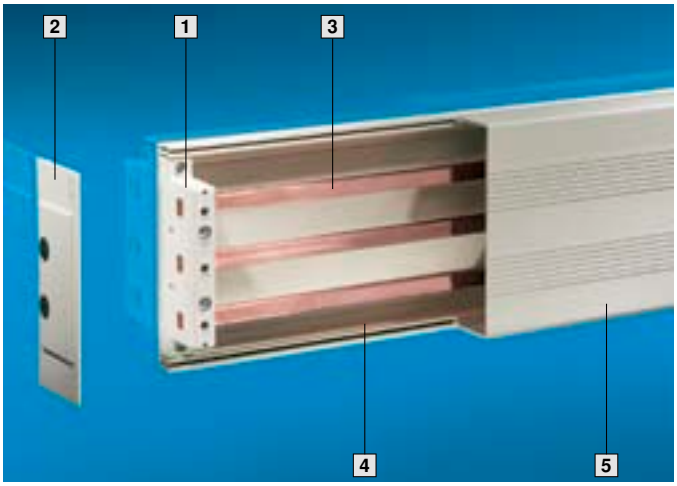

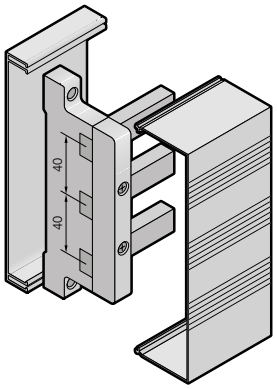

规划软件
威图 SV Plan (威图配电规划)/
Power Plan (电力规划),
请参见 HB 31 第 1061 页。

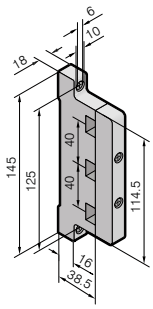

1 母线支架

材料 :
玻璃纤维增强的热塑性聚脂 (PBT)。持续工作温度，最大 140°C 。
防火性能根据 UL 94-V0 。

供应范围 :
包括用于母线尺寸 12 x 5 – 15 x 5 mm 适配的连接件。

耐短路性图,
请参见第 136 页。

技术信息
用于额定电流的计算,
请参见第 145 页。

额定电流，高达	360 A
额定工作电压，高达	690 V ~， 50/60 Hz 符合 VDE 0660
极数	3 极
母线中心距离	40 mm
可容纳母线规格	12 x 5 –15 x 10 mm
紧固扭矩 ● 固定螺钉 ● 箱盖固定	 3 – 5 Nm 1 – 3 Nm
每包	4 个
型号 SV	**9350.000**

2 端盖

用于母线安装的侧面防接触保护。
可在 SV 9350.000 上插接。

每包	**型号 SV**
2 个	**9610.000**

3 母线

由 E-Cu 制造
根据 DIN EN 13 601 。
长度： 2400 mm/ 根。

尺寸 mm	每包	**型号 SV**
12 x 5	6 个	**3580.000**
12 x 10	6 个	**3580.100**
15 x 5	6 个	**3581.000**
15 x 10	6 个	**3581.100**

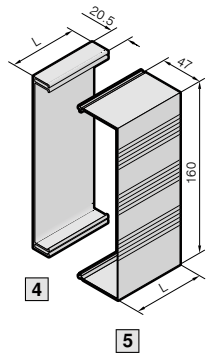

4 底部槽型件

用于母线安装后面的防接触保护。

长度 (L) mm	每包	型号 SV
250	1 个	**9604.000**
500	1 个	**9605.000**
700	1 个	**9606.000**
1100	1 个	**9607.000**

5 盖板

可以根据需求锯短到个性化长度，用于底部槽型件上的卡脚安装。

长度 (L) mm	每包	型号 SV
250	1 个	**9608.000**
500	1 个	**9609.000**

材料
底部槽型件和封盖：
热变性硬质 PVC。
持续工作温度，最大 100°C 。
防火性能根据 UL 94-V0 。

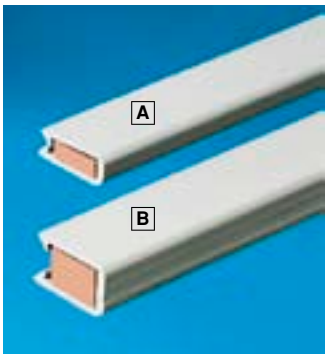

母线盖板

防接触保护通过母线套管
来实现。可锯短到个性化长度。
长度： 1000 mm/ 型材。

材料：
热变性硬质 PVC。
持续工作温度，最大 100°C 。
防火性能根据 UL 94-V0 。

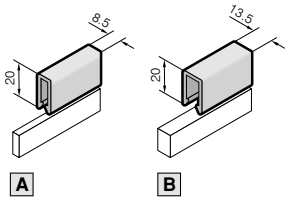

用于母线 mm	每包	型号 SV
A 12/15 x 5	4 个	**9350.010**
B 12/15 x 10	4 个	**9350.060**

母线连接器

用于 12 x 5 – 15 x 10 mm 母线的无钻孔连接。
紧固扭矩： 10 Nm

材料：
黄铜。
表面镀镍。

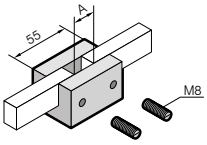

A = 最大 10 mm

每包	型号 SV
3 个	**9350.070**

母线接线适配器

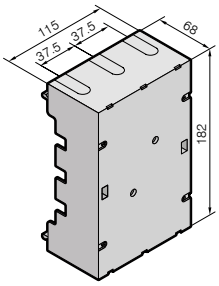

材料：
聚酰胺 (PA 6.6)，
30 % 玻璃纤维增强。
持续工作温度
最大 140°C。
防火性能根据
UL 94-V0。

供应范围：
包括封板。

备注：
电缆接线端子
用于圆导线连接
1 – 16 mm²，请参见第 30 页。

额定电流，高达	360 A		页码
额定工作电压	690 V~		
连接	上 / 下		
圆导线连接 [1]	10 – 120 mm² (最大 250 A)		
用于叠层铜母线的接线区	17 x 15 mm (最大 360 A)		
紧固扭矩 ● 导线接线螺钉	4 – 6 Nm		
用于母线	12 x 5/10 mm	15 x 5/10 mm	
每包	1 个	1 个	
型号 SV	**9350.020**	**9350.030**	
附件			
叠层铜母线	■	■	69

[1] 在使用细导线或最细导线时必须使用电缆芯线端护套。

系统组件

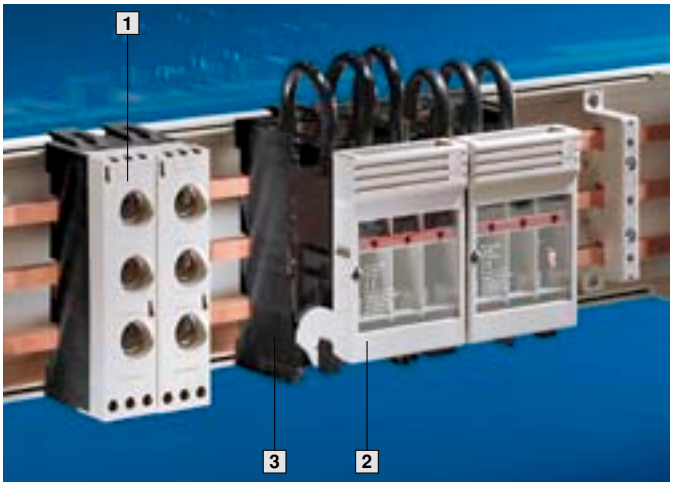

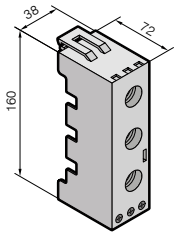

1 母线式保险丝座 D 02-E 18

材料：
聚酰胺 (PA 6.6)， 30 % 玻璃纤维增强。
持续工作温度，最大 140°C 。
防火性能根据 UL 94-V0 。

供应范围：
包括封板。

附件:

铭牌 SV 9320.080，
请参见第 74 页。

额定电流	63 A
额定工作电压	400 V~
圆导线连接 1)	1.5 -16 mm²
紧固扭矩 ● 接线端子	2.5 Nm
每包	1 个
用于母线 12 x 5/10 mm **型号 SV**	**9350.050**
用于母线 15 x 5/10 mm **型号 SV**	**9350.500**

1) 在使用细导线或最细的导线时必须使用电缆芯线端护套。

另外还需要:

底部槽型件，
请参见第 15 页。

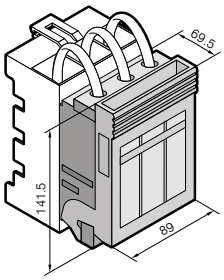

2 NH 负荷断路器，规格 000

材料：
开关盖，防接触保护，开关组件架:
采用玻璃纤维增强的聚酰胺
触点轨道：
镀银硬质铜

技术信息，
请参见第 74 页。

附件:

微型开关 SV 3071.000，
请参见第 74 页。

结构尺寸	000
额定电流	100 A
额定工作电压	690 V~
电缆出线	上 / 下
连接方式	接线端子 高达 50 mm²
紧固扭矩	3 Nm
每包	1 个
型号 SV	**3431.000**

另外还需要:

母线适配器
请参见第 17 页。

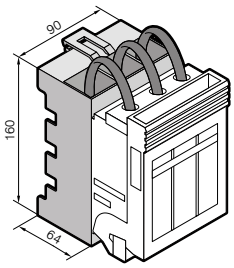

3 母线适配器

用于安装 SV 3431.000 到 40 mm
母线系统。

材料：
聚酰胺 (PA 6.6)， 30 % 玻璃纤维增强。
持续工作温度，最大 140°C 。
防火性能根据 UL 94-V0 。

供应范围：
包括系列化安装的连接导线， 35 mm².

用于母线 mm	每包	**型号 SV**
12 x 5/10	1 个	**9350.400**
15 x 5/10	1 个	**9350.410**

另外还需要:

底部槽型件，
请参见第 15 页。

多功能元件适配器 12 A/25 A

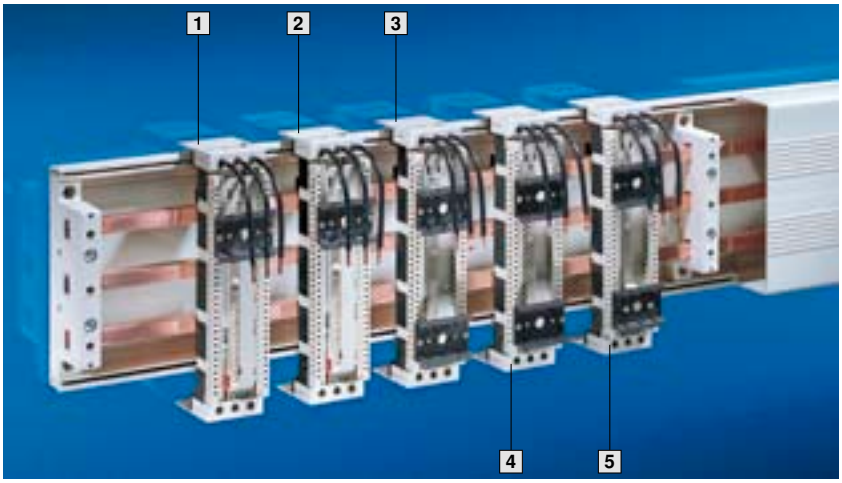

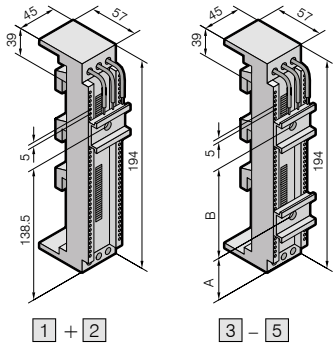

材料：
聚酰胺 (PA 6.6)，
30 % 玻璃纤维增强。
持续工作温度
最大 140°C。
防火性能根据
UL 94-V0。

备注：
连接 I 导线电流负载能力，请参见
HB 31 第 1128 页。

用于搭锁锁定安装		1	2	3	4	5	页码
结构宽度		45 mm	45 mm	45 mm	45 mm	45 mm	
额定电流，高达		12 A	25 A	25 A	25 A	25 A	
额定工作电压		690 V~	690 V~	690 V~	690 V~	690 V~	
电缆出线		上	上	上	上	上	
连接电缆 1)		AWG 14	AWG 12	AWG 12	AWG 12	AWG 12	
支承轨	数量	1	1	2	2	2 (1 种变化)	
	高度	10 mm	10 mm	10 mm	10 mm	10 mm	
	A	–	–	38.5 mm	28 mm	可变	
	B	–	–	100 mm	125 mm	可变	
每包		1 个	1 个	1 个	1 个	1 个	
用于 5 mm 母线厚度 **型号 SV**		**9350.080**	**9350.100**	**9350.120**	**9350.260**	**9350.140**	
用于 10 mm 母线厚度 **型号 SV**		**9350.090**	**9350.110**	**9350.130**	**9350.270**	**9350.150**	
用于断路器与起动器组合 生产厂商							
AEG		–	■	–	–	–	HB 31 1129
Allen Bradley		–	■	–	■	–	
Moeller		–	■	–	–	–	
Siemens		■	■	–	–	–	
Telemecanique		–	■	–	■	–	
通用产品		■	■	■	■	■	
附件	每包						
支承轨 宽 45 mm，高 10 mm	5 个	9320.090	9320.090	9320.090	9320.090	9320.090	72
插塞连接	1 个	9320.110	9320.110	9320.110	9320.110	9320.110	73
固定卡脚	5 个	9320.140	9320.140	9320.140	9320.140	9320.140	73

1) AWG ＝美国线规
AWG 14 ＝ 2.08 mm^2 ≙ 2.5 mm^2
AWG 12 ＝ 3.31 mm^2 ≙ 4 mm^2

多功能元件适配器 25 A

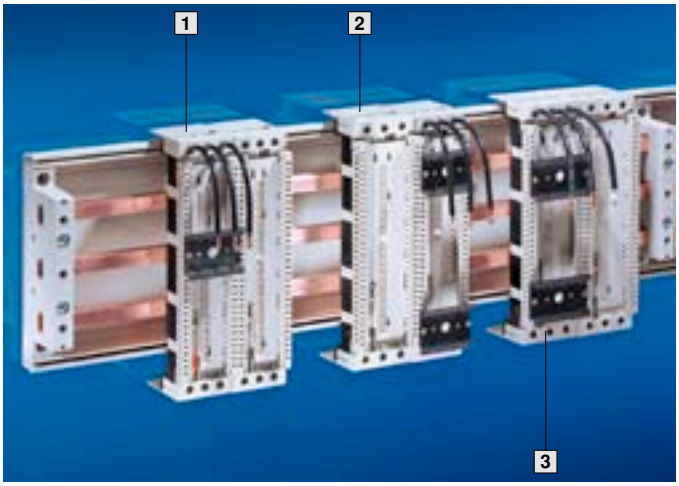

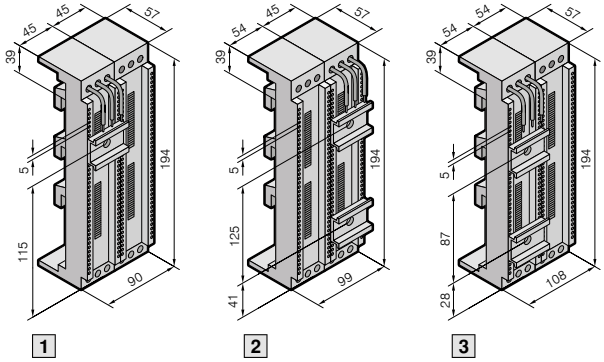

材料：
聚酰胺 (PA 6.6)，
30 % 玻璃纤维增强。
持续工作温度
最大 140°C。
防火性能根据
UL 94-V0。

备注：
连接导线电流负载能力，请参见
HB 31 第 1128 页。

用于搭锁锁定安装		1	2	3	页码
结构宽度		90 mm	99 mm	108 mm	
额定电流，高达		25 A	25 A	25 A	
额定工作电压		690 V~	690 V~	690 V~	
电缆出线		上	上	上	
连接电缆 1)		AWG 12	AWG 12	AWG 12	
支承轨	数量	1	2	2	
	高度	10 mm	10 mm	10 mm	
每包		1 个	1 个	1 个	
用于 5 mm 母线厚度 **型号 SV**		**9350.280**	**9350.300**	**9350.320**	
用于 10 mm 母线厚度 **型号 SV**		**9350.290**	**9350.310**	**9350.330**	
用于断路器与起动器组合 生产厂商					
Allen Bradley		■	–	–	HB 31 1129
Moeller		■	–	■	
Siemens		■	■	–	
Telemecanique		■	–	■	
通用产品		■	■	■	
附件	每包				
支承轨 宽 45 mm，高 10 mm	5 个	9320.090	9320.090	–	72
支承轨 宽 54 mm，高 10 mm	5 个	–	9320.100	9320.100	72
固定卡脚	5 个	9320.140	9320.140	–	73

1) AWG ＝美国线规
AWG 12 ＝ 3.31 mm² ≙ 4 mm²

多功能元件适配器 25 A/40 A

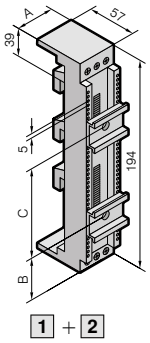

材料：
聚酰胺 (PA 6.6)，
30 % 玻璃纤维增强。
持续工作温度
最大 140°C。
防火性能根据
UL 94-V0。

用于搭锁锁定安装		1		2		页码
安装宽度 (A)		45 mm		54 mm		
额定电流，高达		25 A	25 A	40 A	40 A	
额定工作电压		690 V~	690 V~	690 V~	690 V~	
电缆出线		上	上 / 下	上	上 / 下	
圆导线连接，高达		16 mm²	16 mm²	16 mm²	16 mm²	
支承轨	数量	2 (1 种变化)	2	2	2	
	高度	10 mm	10 mm	10 mm	10 mm	
	B	可变	38.5 mm	38.5 mm	38.5 mm	
	C	可变	100 mm	100 mm	100 mm	
每包		1 个	1 个	1 个	1 个	
用于 5 mm 母线厚度 **型号 SV**		**9350.160**	**9350.180**	**9350.220**	**9350.240**	
用于 10 mm 母线厚度 **型号 SV**		**9350.170**	**9350.190**	**9350.230**	**9350.250**	
附件	每包					
支承轨 宽 45 mm，高 10 mm	5 个	9320.090	9320.090	–	–	72
支承轨 宽 54 mm，高 10 mm	5 个	–	–	9320.100	9320.100	72
插塞连接	1 个	9320.110	–	–	–	73
固定卡脚	5 个	9320.140	9320.140	–	–	73

多功能元件适配器 40 A/ 元件适配器 100 A

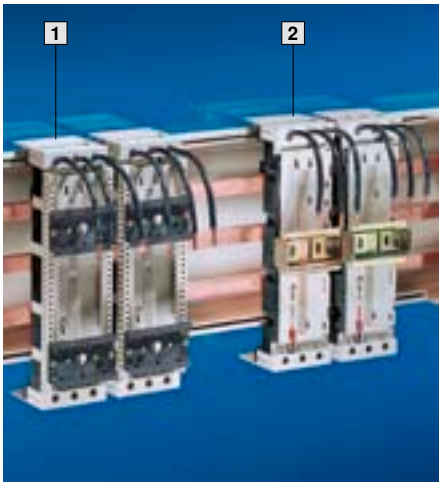

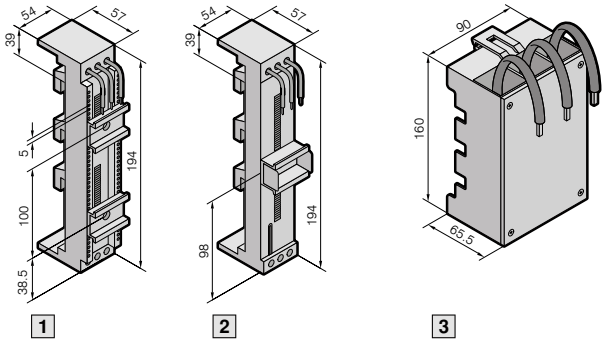

材料：
聚酰胺 (PA 6.6)，
30 % 玻璃纤维增强。
持续工作温度
最大 140°C。
防火性能根据
UL 94-V0。

备注：
连接导线电流负载能力，请参见
HB 31 第 1128 页。

用于搭锁锁定安装		1	2	3	3	页码
结构宽度		54 mm	54 mm	90 mm	90 mm	
额定电流，高达		40 A	40 A	100 A	100 A	
额定工作电压		690 V~	690 V~	690 V~	690 V~	
电缆出线		上	上	上	上	
接线		AWG 10 [1]	AWG 10 [1]	35 mm²	35 mm²	
支承轨	数量	2	1	–	–	
	高度	10 mm	15 mm	–	–	
用于母线宽度		12/15 mm	12/15 mm	12 mm	15 mm	
每包		1 个	1 个	1 个	1 个	
用于 5 mm 母线厚度 **型号 SV**		**9350.200**	**9350.340**	**9350.420**	**9350.430**	
用于 10 mm 母线厚度 **型号 SV**		**9350.210**	**9350.350**			
用于断路器与起动器组合 生产厂商						
ABB		■	■	■	■	HB 31 1130
AEG		■	–	■	■	
Allen Bradley		■	–	■	■	
Moeller		–	■	■	■	
Siemens		–	■	■	■	
Merlin Gerin		–	–	■	■	
Telemecanique		–	–	■	■	
通用产品		■	■	■	■	
另外还需要						
底部槽型件		–	–	■	■	15
附件	每包					
支承轨 宽 72 mm，高 15 mm	5 个	–	–	9320.120	9320.120	72

[1] AWG ＝美国线规
AWG 10 ＝ 5.26 mm² ≙ 6 mm²

母线系统，高达 800 A (60 mm)

一览

- 母线支架 1 极、2 极、3 极、4 极和 5 极 (2 极和 3 极的组合)
- 母线中间距离 60 mm
- 通过嵌块能将所有常见的毫米制规格中可容纳的最大母线尺寸从 30 x 10 mm 减小到 12 x 5 mm。

系统组件

母线支架， 1 极
母线支架， 2 极
母线支架， 3 极
端盖
支架盖板

母线支架， 4 极
端盖
母线支架， 5 极

嵌块
母线盖板
系统盖板

安装组件

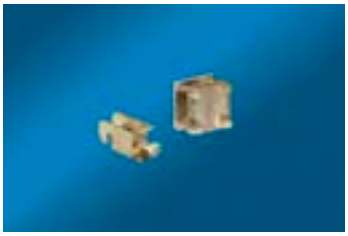

母线接线适配器
63 A 至 1600 A

导线接线端子
接线夹板

母线式保险丝座

多功能元件适配器
12/25/40 A
元件适配器
50/63/100/160/250 A
支承

NH 负荷断路器
规格 000
NH 母线式负荷断路器，
规格 00、 1、 2 和 3

NH 熔丝断路器，
规格 00

威图 PLS 一览

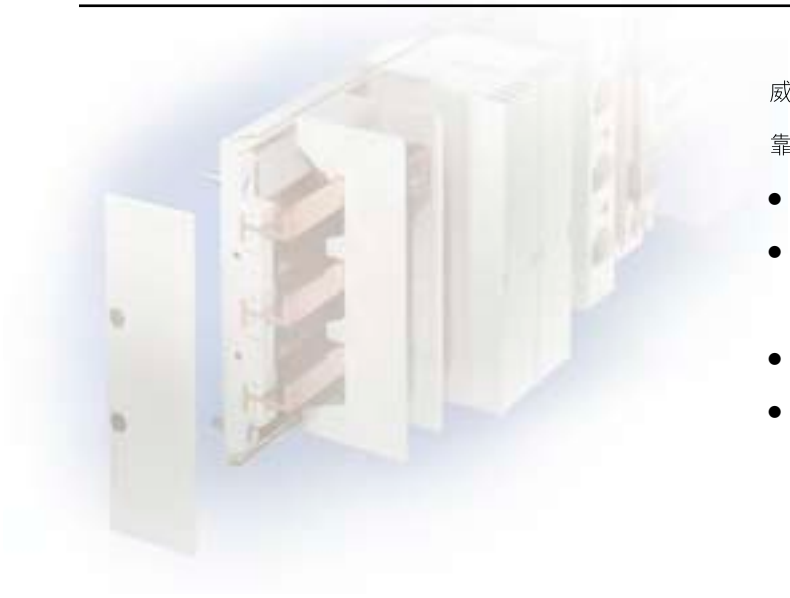

威图 PLS 最突出的特点是始终具有很高的空间利用性、安全可靠性以及良好的防接触保护特性。

- 母线支架可用于顶部安装
- 通过特殊的型面设计，使母线具有很高的静态载流和热载流容量
- 特种铜母线具有较大的表面积，散热极佳
- 通过包括端盖、底部槽型件以及封盖在内的全封闭结构实现良好的防接触保护

就是在最小空间内也有卓越的性能

与扁平铜母线相比，威图 PLS 在空间利用性方面具有两大关键优点：

- 母线中心距离 60 mm，最高载流量可达 1600 A
- 特种铜母线可简单地推入单片式支架中并到位搭锁锁定。
- 带有配电组件的 PLS 母线支架具有不受限制的顶部安装性能。也就是说支架的任意定位性使规划设计更为简单，需要时能有更好的稳定性以及能够更有效地利用空间。

威图 PLS，高达 800 A

PLS 端盖
PLS 母线支架
高达 800 A， 3 极
PLS 底部槽型件

PLS 特种母线
E-Cu 800 A， 300 mm^2
PLS 母线连接器
PLS 膨胀连接器

PLS 盖板

威图 PLS，高达 1600 A

PLS 端盖
PLS 母线支架
高达 1600 A， 3 极
PLS 底部槽型件

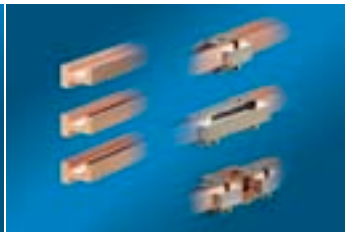

PLS 母线 E-Cu
1600 A， 900 mm^2
PLS 母线连接器
PLS 膨胀连接器

PLS 盖板

威图 PLS 中所使用的安装组件与 60 mm 扁平铜母线系统中所使用的安装组件相同。

母线支架

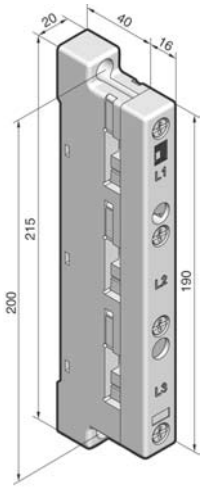

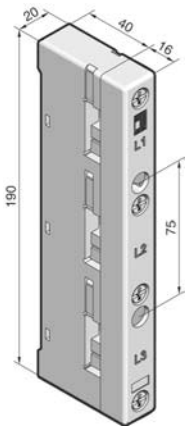

1 外部固定件孔

2 内部固定件孔

材料：
聚酰胺（PA6.6）
25%玻璃纤维增强
持续工作温度 130˚C
防火性能根据 UL94-V0

颜色：
RAL 7035

短路电阻图表
见第52页

额定电流计算的技术信息
见第53页

形式	每包	1 外部固定件	2 内部固定件
极数		3 极	3 极
母线中心距离		60 mm	60 mm
固紧扭距 • 固定螺丝（M5 × 16） • 盖板固定件		 3 - 5 Nm 1 - 3 Nm	 3 - 5 Nm 1 - 3 Nm
型号 SV	4个	**9340.010**	**9340.000**
附件			
3 侧面接触防护端盖	2个	**9340.070**	**9340.070**

母线E-Cu

符合 DIN EN 13 601
长度：2400 毫米/铜牌

尺寸（mm）	每根铜牌重量（kg）	每包	**型号SV**	页码
15 × 5	1.60	6个	**3581.000**	
15 × 10	3.20	6个	**3581.000**	
20 × 5	2.14	6个	**3582.000**	
20 × 10	4.27	6个	**3585.000**	
25 × 5	2.67	6个	**3583.000**	
30 × 5	3.20	6个	**3584.000**	
30 × 10	6.41	6个	**3586.000**	
附件				
母线盖板固定件（长度1米/每个）		10个	3092.000	68
E-Cu 母线连接器				
4 12 × b 16 × 10 毫米（单向连接）		3个	9350.075	68
5 20 × 5 – 30 × 10 毫米（单向连接）		3个	9320.020	68
6 20 × 5 – 30 × 10 毫米（组合连接）[1]		3个	9320.030	68

[1] 从机箱到机箱

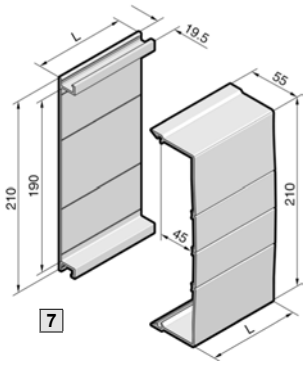

7

8

7 底部槽形件

用于母线安装的背面防接触保护

长度（L）mm	每包	型号 SV
500	2 个	**9340.100**
700	2 个	**9340.110**
900	2 个	**9340.120**
1100	2 个	**9340.130**

8 盖板

可根据个性化需求锯短：用于底部槽形件的卡脚安装。

长度（L）mm	每包	型号 SV
700	2 个	**9340.200**
1100	2 个	**9340.210**

底部槽形件盒盖板型材
材料：
热塑性硬质 PVC
持续工作温度：最大 95˚C
防火性能根据 UL94-V0

颜色：
RAL 7035

注意：
如果盖板从前面安装，则需要支架板（SV9340.220）进行加固。

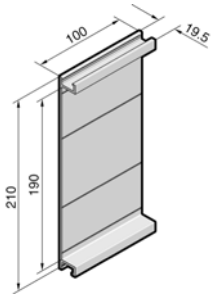

底部槽形件中间件

用于母线从一个机箱连接到另外一个机箱时的后部接触防护。

材料：
热处理过的硬质 PVC
持续工作温度：最大95˚C
防火性能根据 UL94-V0

颜色：
RAL 7035

每包	型号 SV
2 个	**9340.140**

供货包括：
安装附件

底部槽形件增强件

用于嵌入底部槽形件
当使用OT适配器或支架的时候需要
见 33/34 和 36 页

材料：
铝质

注意：
用于将底部槽形件增强件安装到安装层的自功螺钉（型号代码 SZ2487.000），见 HB 31 第 937页。

长度（L）毫米	每包	型号 SV
500	2 个	**9340.150**
1000	2 个	**9340.160**

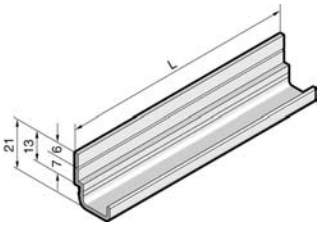

支撑板

用于盖板型材
防止从侧面进入盖板。支撑板还提供了额外的稳定性。

材料：
聚酰胺（PA6.6）
持续工作温度，最大 105˚C
防火性能根据 UL94-V0

颜色：
RAL 7035

每包	型号 SV
5 个	**9340.220**

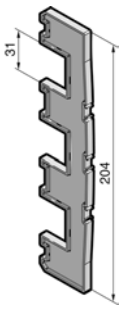

PLS 母线支架

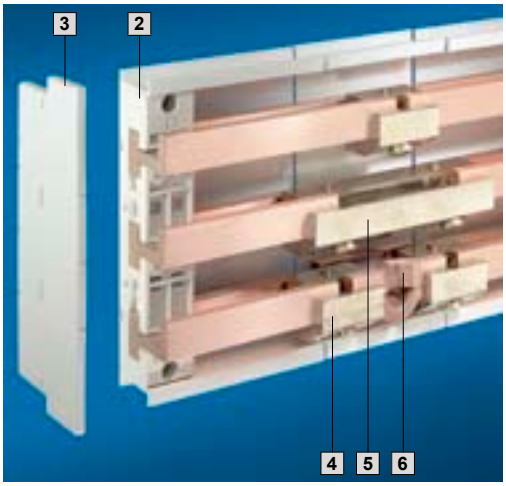

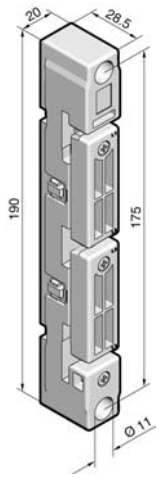

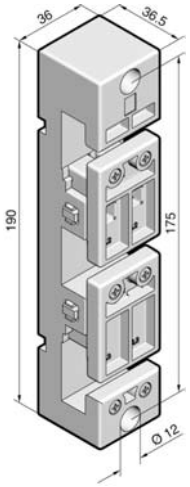

1 威图PLS800A　　2 威图PLS1600A

材料：
聚酰胺 (PA6.6)
25% 增强玻璃纤维
持续工作温度 130˚C
防火性能根据 UL94-V0

颜色：
RAL 7035

短路电阻图表
见第52页

额定电流计算的技术信息
见第 145 页

形式	每包	1 800 A	2 1600 A
极数		3 极	3 极
母线中心距离		60 mm	60 mm
固紧扭距 • 固定螺钉 (M5 × 16) • 盖板固定件		 3 - 5 Nm 0.7 Nm	 3 - 5 Nm 0.7 Nm
型号 SV	4个	**9341.000**	**9342.000**
附件			
3 侧面接触防护端盖	2个	**9341.070**	**9342.070**

PLS特种母线

由 E-Cu 制造

威图PLS系统		每包	800 A	1600 A	页码
横截面 mm²			300	900	
母线厚度 mm			5	10	
长度 mm	用于控制箱宽度 (mm)		**型号 SV**	**型号 SV**	
495	600[1]	3个	**3524.000**	**3527.000**	
695	800[1]	3个	**3525.000**	**3528.000**	
895	1000[1]	3个	**3525.000**	**3528.010**	
1095	1200[1]	3个	**3526.000**	**3529.000**	
2400	可变	1个	**3509.000**	**3516.000**	
附件					
4 PLS母线连接器（单向连接）		3个	3504.000	3514.000	51
5 PLS母线连接器（组合连接）[2]		3个	3505.020	3515.000	51
6 PLS扩充连接器[3]		3个	9320.060	9320.070	51

[1] 用于威图TS 8/ES机箱系统
[2] 从机箱到机箱
[3] 配备两个PLS轨道连接器（单向连接）以连接一个扩展连接器。

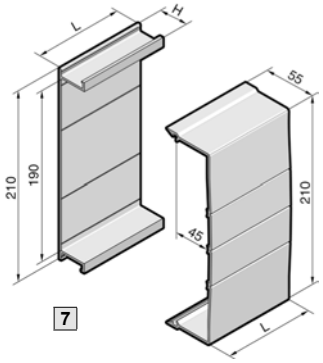

7

8

7 底部槽形件

用于母线安装的背面防接触保护

长度（L）mm	每包	型号 SV 用于 PLS 系统	
		800 A	1600 A
500	2 个	**9341.100**	**9342.100**
700	2 个	**9341.110**	**9342.110**
900	2 个	**9341.120**	**9342.120**
1100	2 个	**9341.130**	**9342.130**
高度（H）mm		32	43

8 盖板型材

可根据个性化需求锯短：用于 PLS 系统 800 A 和 1600 A 底部槽形件的卡脚安装。

长度（L）mm	每包	型号 SV
700	2	**9340.200**
1100	2	**9340.210**

底部槽形件和盖板型材

材料：
热塑性硬质 PVC
持续工作温度，最大95˚C
防火性能根据 UL94-V0

颜色：
RAL 7035

注意：
如果盖板型材从前面装入，则需要支架板（SV9340.220）来加固。

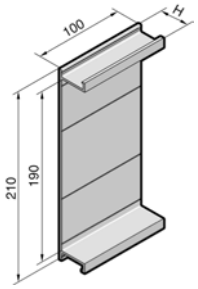

底部槽形件中间件

用于机柜与机柜并联时用于母线后部的防接触保护。

材料：
热塑性硬质 PVC
持续工作温度，最大 95˚C
防火性能根据 UL94-V0

颜色：
RAL 7035

用于 PLS系统	高度（H）mm	每包	型号 SV
800 A	32	2 个	**9341.140**
1600 A	43	2 个	**9342.140**

供货包括：
安装附件

底部槽形件增强件

用于嵌入底部槽形件
当使用 OT 适配器或支架的时候需要
见 33/34 和 36 页

材料：
铝

注意：
用于将底部槽形件增强件安装到安装层的自功螺钉（型号代码 SZ2487.000），见 HB 31 第 937页。

长度 mm	每包	型号 SV 用于PLS系统	
		800 A	1600 A
500	2 个	**9341.150**	**9342.150**
1000	2 个	**9341.160**	**9342.160**

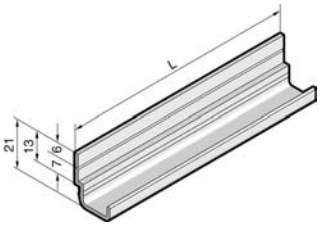

支撑板

用于盖板型材

防止从侧面进入盖板。支撑板还提供了额外的稳定性。

材料：
聚酰胺（PA6.6）
持续工作温度，最大 105˚C
防火性能根据 UL94－V0

颜色：
RAL 7035

每包	型号代码SV
5 个	**9340.220**

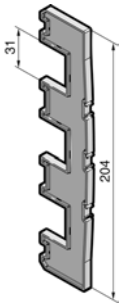

接线适配器

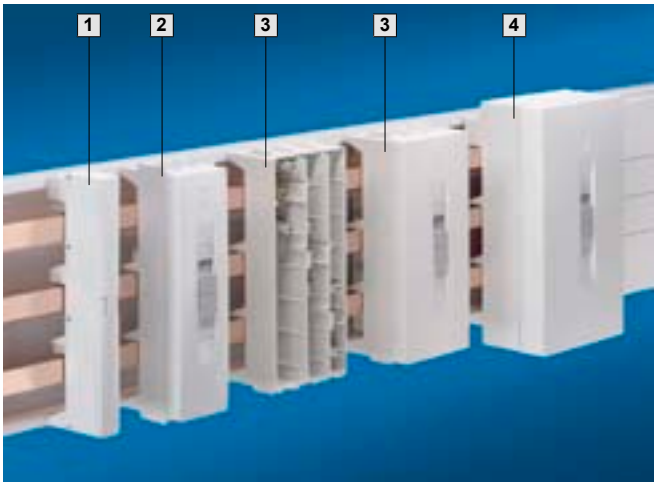

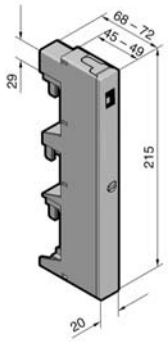

1

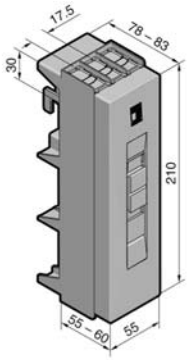

2

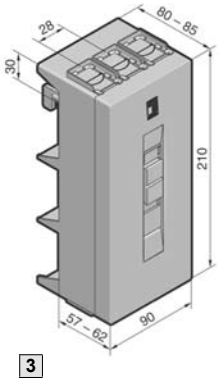

3

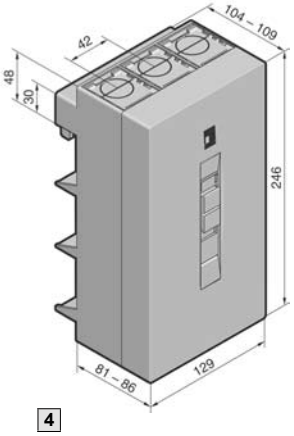

4

材料：
冲孔型材
聚酰胺 (PA6.6)
25% 玻璃纤维增强
持续工作温度 130˚C
防火性能根据 UL94－V0

盖板
ABS
防火性能根据 UL94－V0

颜色：
RAL 7035

供货包括：
盖板

形式（3极）	每包	1	2	3	4	页码
额定电流		63 A	125 A	250 A	800 A	
额定工作电压		690 V~	690 v~	690 V~	690 V~	
圆导线连接，高达 • 优质导线端带有铜箍 • 多股线 • 实线		 2.5-10 mm² 16 mm² 2.5-16 mm²	 10-25 mm² 16-35 mm²	 35-120 mm² 35-120 mm²	 95-185 mm² 95-300 mm²	
用于叠层铜母线的连接区域		-	10 × 7.8 mm	18.5 × 15.5 mm	33 × 20 mm	
紧固扭距 • 固定螺钉 • 导线接线螺钉		 2 Nm 2.5 Nm	 2 Nm 2 - 3 Nm	 4 - 6 Nm 8 - 10 Nm	 6 Nm 12 - 14 Nm	
用于母线厚度		5/10 mm	5/10 mm	5/10 mm	5/10 mm	
电缆出线 **型号 SV**	1个	**-**	**9342.220**	**9342.250**	**9342.280**	
上出线 **型号 SV**	1个	**9342.200**	**9342.230**	**9342.260**	**9342.290**	
下出线 **型号代码SV**	1个	**9342.210**	**9342.240**	**9342.270**	**9342.300**	
附件						
叠层铜牌		-	■	■	■	69

接线适配器

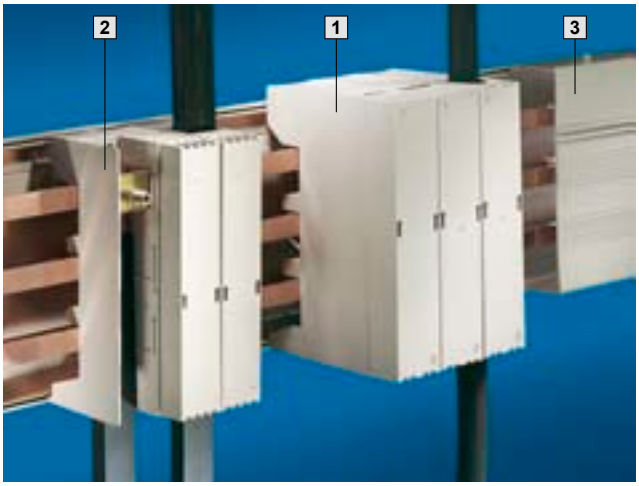

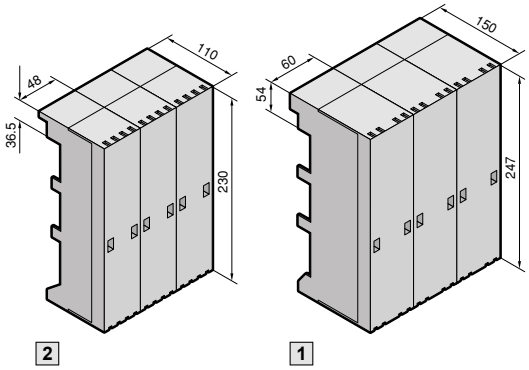

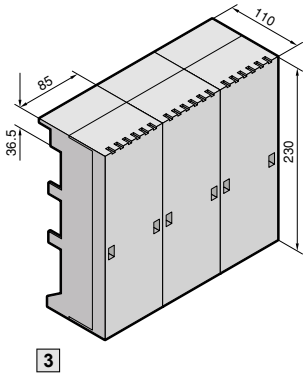

材料：
冲孔型材
玻璃纤维增强的热塑料聚酯（PBT）
持续工作温度，最大 140°C
防火性能根据 UL94-V0

盖板
ABS
防火性能根据 UL94-V0

颜色：
RAL 7035

供货包括：
包括盖板

注意：
SV3439.010
当 300 平方毫米圆形连接器与 O 型端子连接的时候，在母线连接适配器上作为标准安装的终端夹必须用螺钉和/或螺栓 M10。

形式（3 x 1 极）	每包	1	2	3	页码
额定电流，高达		600 A	800 A	1600 A	
额定运行电压		690 V~	690 V~	690 V~	
出口		上/下	上/下	上/下	
圆导线连接 • 优质导线端带有铜箍 • 多股线		 35 - 240 mm² 35 - 240 mm²	 - -	 - -	
用于叠层铜母线的连接区域 • 在母线厚度 5 mm 的场合 • 在母线厚度 10 mm 的场合		 24 × 21 mm 24 × 21 mm	 34 × 21 mm 34 × 16 mm	 - 65 × 21 mm	
紧固扭距 • 固定螺钉 • 导线接线螺钉		 15 - 20 Nm 15 Nm	 - 10 - 12 Nm	 - 15 - 20 Nm	
铜牌厚度		5/10 mm	5/10 mm	10 mm	
型号 SV	1 组（3 个）	**3439.010**	**3439.000**	**3517.000** [1]	
附件					
叠层铜母线		■	■	■	69

[1] 只适用于威图PLS1600A系统

连接端子/系统盖板

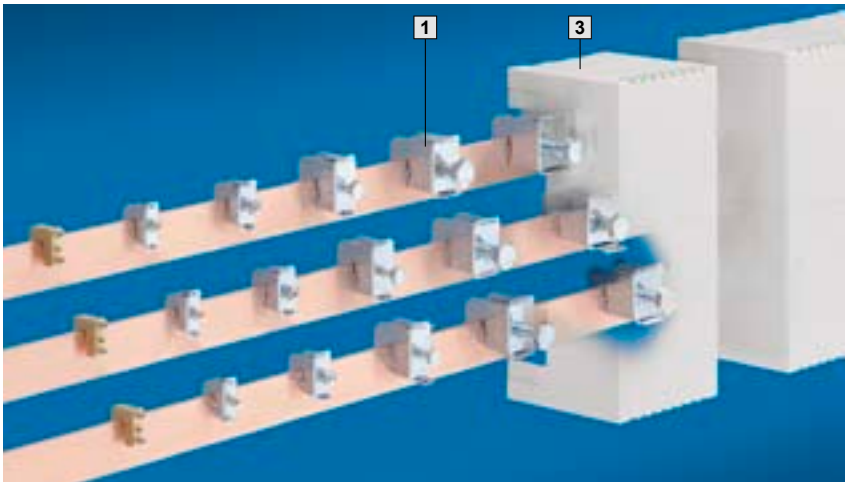

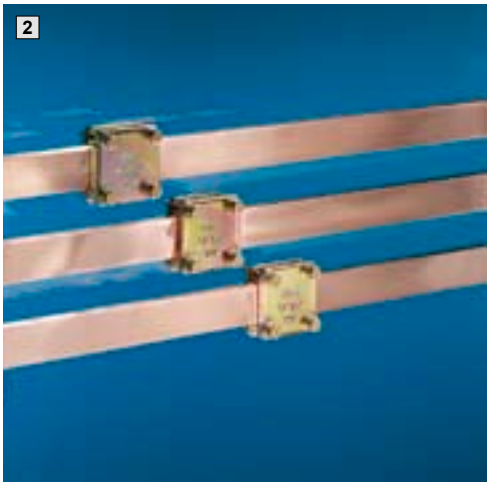

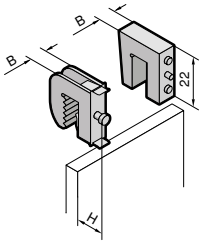

1 导线接线端子

用于母线厚度 mm	圆导线连接[1]	用于叠层铜母线的接线区 mm	紧固扭矩 Nm	宽度 mm	高度 mm		每包	型号 SV
					最小	最大		
3 - 5	1 - 4	-	2	8.0	-	-	15 个	**3550.000**
5	1 - 4	-	2	11.0	17	23	15 个	**3450.500**
5	2.5 - 16	8 × 8	3	14.0	22	29	15 个	**3451.500**
5	16 - 50	10.5 × 11	6 - 8	18.5	26	39	15 个	**3452.500**
5	35 - 70	16.5 × 15	10 - 12	24.5	39	57	15 个	**3453.500**
5	70 - 185	22.5 × 20	12 - 15	30.5	44	66	15 个	**3454.500**
6 - 10	1 - 4	-	2	8.0	-	-	15 个	**3555.000**
10	1 - 4	-	2	11.0	17	23	15 个	**3455.500**
10	2.5 - 16	8 × 8	3	14.0	22	29	15 个	**3456.500**
10	16 - 50	10.5 × 11	6 - 8	18.5	26	39	15 个	**3457.500**
10	35 - 70	16.5 × 15	10 - 12	24.5	39	57	15 个	**3458.500**
10	70 - 185	22.5 × 20	12 - 15	30.5	44	66	15 个	**3459.500**

材料：
镀锌钢板、铬酸钝化
(SV3450.500-SV3459.500)
黄铜
(SV3550.000/SV3555.000)

附件：
叠层铜母线
见第 69 页

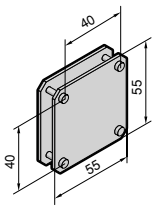

2 接线板夹

用于母线 12 ×5－30×10 mm
用于叠层铜母线的接线区
34 × 10 mm
紧固扭距：6 - 5 Nm

材料：
镀锌钢板、铬酸钝化

每包	型号 SV
3 个	**3554.000**

附件：
叠层铜母线
见第 69 页

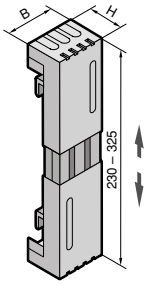

3 系统盖板

用于导线接线柱和夹板

材料：
ABS
持续工作温度 80˚C 。
防火性能根据 UL94－V0

注意：
只适用于没有底部槽形件的系统

宽度 mm	高度 mm	每包	型号 SV
50	80	4 个	**3086.000**
100	80	4 个	**3087.000**
100	110	4 个	**3090.000**
200	80	4 个	**3088.000**
200	110	4 个	**3091.000**

OM 适配器 32 A/65 A 张力弹簧夹/OM Premium 适配器 25 A

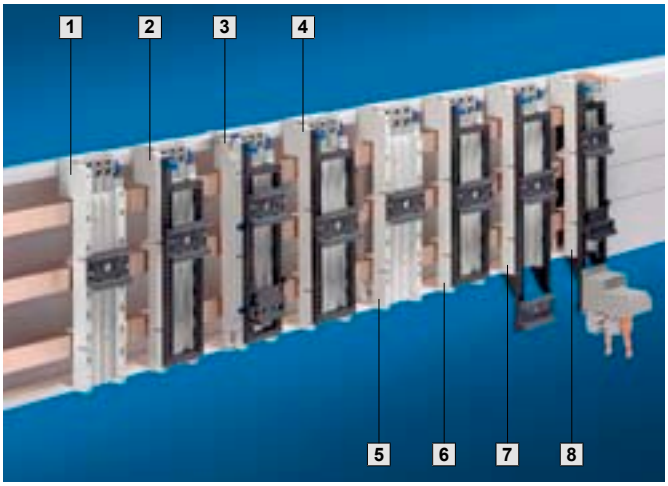

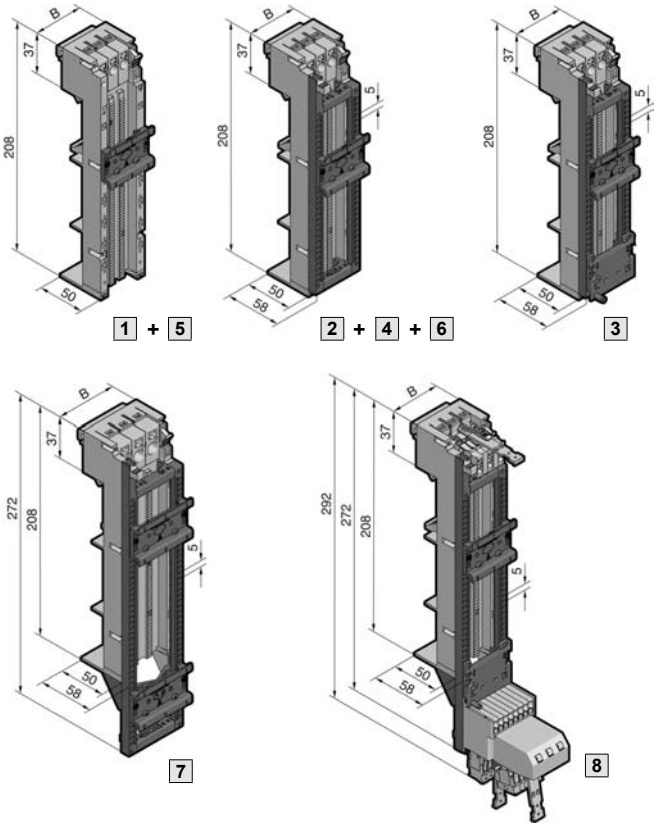

材料：
聚酰胺 (PA6.6)
25% 玻璃纤维增强
持续工作温度，最大130°C
防火性能根据 UL94-V0

颜色：
RAL 7035（冲孔型材）

形式		每包	1	2	3	4	5	6	7	Premium 适配器 8	页码
结构宽度			45 mm	45 mm	45 mm	55 mm	55 mm	55 mm	55 mm	45 mm	
长度			208 mm	208 mm	208 mm	208 mm	208 mm	208 mm	272 mm	272 mm	
额定电流，最大			32 A	32 A	32 A	32 A	65 A	65 A	65 A	25 A	
额定工作电压			690 V~	690 V~	690 V~	690 V~	690 V~	690 V~	690 V~	690 V~	
圆导线连接			1.5 - 6 mm²	1.5 - 6 mm²	1.5 - 6 mm²	1.5 - 6 mm²	2.5 - 16 mm²	2.5 - 16 mm²	2.5 - 16 mm²	1.5 - 4 mm²	
支承轨	支架		-	45 × 170 mm	45 × 170 mm	55 × 170 mm	-	55 × 170 mm	55 × 237 mm	45 × 237 mm	
	支架支承		-	-	-	-	-	-	■	■	
	Pin 块		-	-	■	-	-	-	-	■	
	连接器开口[1]		-	-	-	-	-	-	-	■	
支承轨数量 高度10 mm			1	1	1	1	1	1	2[2]	1	
用于5/10毫米铜母线厚度 **型号 SV**		1 个	**9340.510**	**9340.530**	**9340.550**	**9340.660**	**9340.610**	**9340.630**	**9340.650**	**9340.900**	
附件											
OM 适配器电缆	AWG14	15 个	9340.850	9340.850	9340.850	9340.850	9340.850	9340.850	9340.850	9340.850	71
	AWG12	15 个	9340.860	9340.860	9340.860	9340.860	9340.860	9340.860	9340.860	9340.860	71
	AWG10	15 个	9340.870	9340.870	9340.870	9340.870	9340.870	9340.870	9340.870	-	71
	AWG8	6 个	-	-	-	-	9340.880	9340.880	9340.880	-	71
	AWG6	6 个	-	-	-	-	9340.890	9340.890	9340.890	-	71
连接插针		20 个	9340.280	9340.280	9340.280	9340.280	9340.280	9340.280	9340.280	9340.280	70
10 mm 插入件		2 个	9340.290	9340.290	9340.290	9340.290	9340.290	9340.290	9340.290	9340.290	70
OM 支架	45 × 208mm	1 个	9340.260	9340.260	9340.260	9340.260	9340.260	9340.260	9340.260	9340.260	35
	55 × 208mm	1 个	9340.270	9340.270	9340.270	9340.270	9340.270	9340.270	9340.270	9340.270	35
支架											71
支架 Pin 块											71
Pin 块 Plus											71
支承轨											72
ST-Combi 连接器											72

[1] 另提供包括带连接器的3条主连接线 (1.5-4 mm²) 和 8 个辅助连接线 (0.5-2.5 mm²)
[2] 安装下方带闭锁的支撑导轨时，将支架拧松，从后部装入

母线系统，高达 800 A/1600 A (60 mm)

带连接线的 OM 适配器

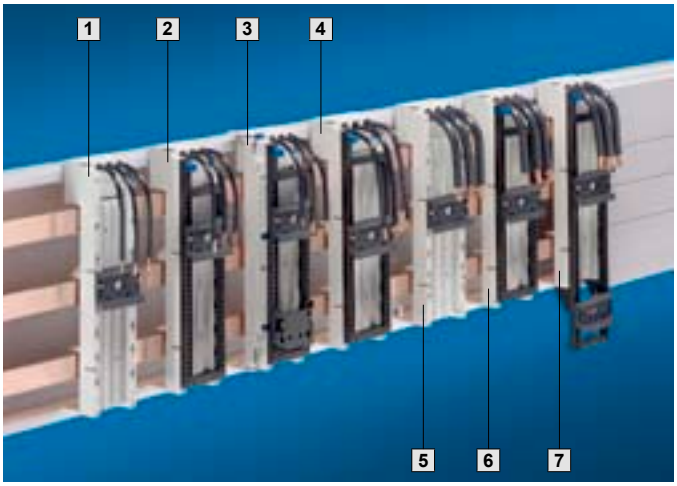

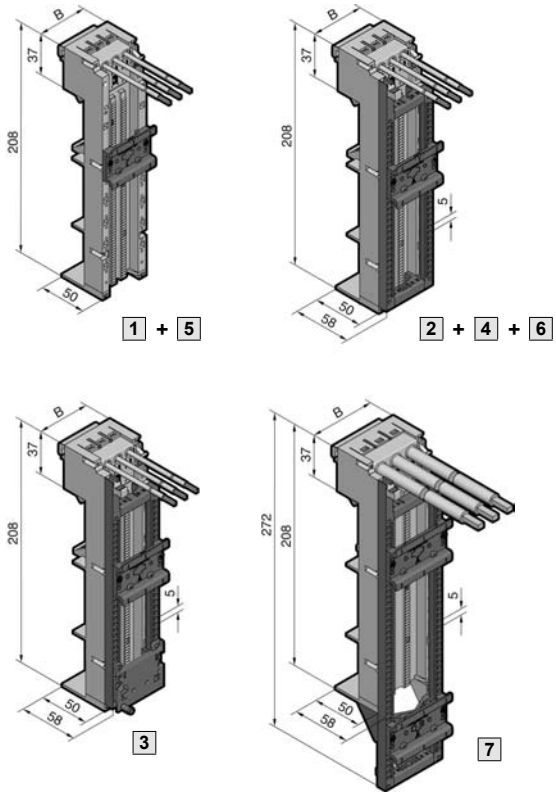

材料：
聚酰胺 (PA6.6)
25% 增强玻璃纤维
持续工作温度，最大 130°C
防火性能根据 UL94-V0

颜色：
RAL 7035（冲孔型材）

形式		每包	1	2	3	4	5	6	7	页码
结构宽度			45 mm	45 mm	45 mm	55 mm	55 mm	55 mm	55 mm	
长度			208 mm	208 mm	208 mm	208 mm	208 mm	208 mm	272 mm	
额定电流，最大			25 A	25 A	25 A	32 A	65 A	65 A	65 A	
额定工作电压			690 V~	690 V~	690 V~	690 V~	690 V~	690 V~	690 V~	
连接线[1]			AWG 12	AWG 12	AWG 12	AWG 10	AWG 6	AWG 6	AWG 6	
支承轨	支架		-	45 × 170 mm	45 × 170 mm	55 × 170 mm	-	55 × 170 mm	55 × 237mm	
	支架支承		-	-	-	-	-	-	■	
	Pin 块		-	-	■	-	-	-	-	
支承轨数量 高度10 mm			1	1	1	1	1	1	2[2]	
用于 5/10 毫米铜母线厚度 **型号 SV**		1 个	**9340.310**	**9340.340**	**9340.370**	**9340.460**	**9340.410**	**9340.430**	**9340.450**	
附件										
连接插针		20 个	9340.280	9340.280	9340.280	9340.280	9340.280	9340.280	9340.280	70
10 mm 插入件		2 个	9340.290	9340.290	9340.290	9340.290	9340.290	9340.290	9340.290	70
OM 支架	45 × 208 mm	1 个	9340.260	9340.260	9340.260	9340.260	9340.260	9340.260	9340.260	35
	55 × 208 mm	1 个	9340.270	9340.270	9340.270	9340.270	9340.270	9340.270	9340.270	35
支架										71
支架Pin块										71
Pin块 Plus										71
支承轨										72

[1] AWG = 美国电线规格标准
AWG 12 = 3.31 mm^2 ≤ 4mm^2
AWG 10 = 5.26 mm^2 ≤ 6 mm^2
AWG 6 = 13.3 mm^2 ≤ 16mm^2
[2] 安装下方带闭锁的支撑导轨时，将支架拧松，从后部装入

带张力弹簧夹的 OT 适配器 32 A/65 A/OT Premium 适配器 25 A

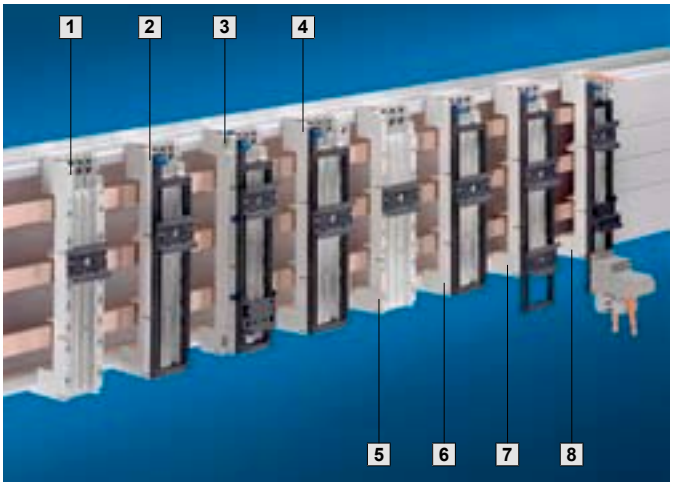

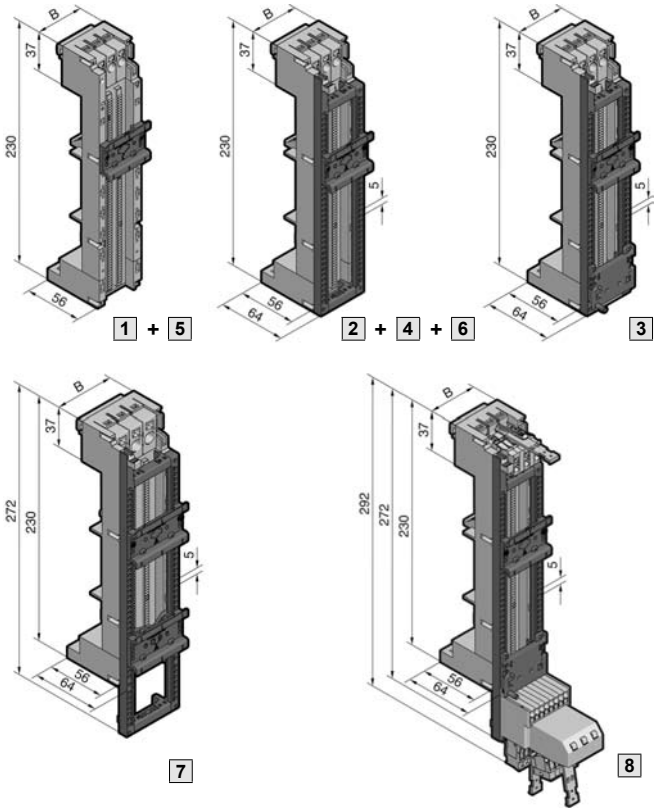

材料：
聚酰胺 (PA6.6)
25% 增强玻璃纤维
持续工作温度，最大 130°C
防火性能根据 UL94-V0

颜色：
RAL 7035（冲孔型材）

形式		每包	1	2	3	4	5	6	7	Premium 适配器 8	页码
结构宽度			45 mm	45 mm	45 mm	55 mm	55 mm	55 mm	55 mm	45 mm	
长度			230 mm	230 mm	230 mm	230 mm	230 mm	230 mm	272 mm	272 mm	
最大额定电流			32 A	32 A	32 A	32 A	65 A	65 A	65 A	25 A	
额定工作电压			690 V~	690 V~	690 V~	690 V~	690 V~	690 V~	690 V~	690 V~	
圆形连接器连接			1.5 - 6 mm²	1.5 - 6 mm²	1.5 - 6 mm²	1.5 - 6 mm²	2.5 - 16 mm²	2.5 - 16 mm²	2.5 - 16 mm²	1.5 - 4 mm²	
支承轨	支架		-	45 × 195 mm	45 × 195mm	55 × 195 mm	-	55 × 195 mm	55 × 237 mm	45 × 237 mm	
	Pin 块		-	-	■	-	-	-	-	■	
	连接器开口[1]		-	-	-	-	-	-	-	■	
支撑轨数量 高度 10 mm			1	1	1	1	1	1	2[2]	1	
用于 5/10 毫米铜母线厚度 **型号 SV**		1 个	**9341.510**	**9341.530**	**9341.550**	**9341.660**	**9341.610**	**9341.630**	**9341.650**	**9341.900**	
附件											
OT适配器电缆	AWG 14	15 个	9340.850	9340.850	9340.850	9340.850	9340.850	9340.850	9340.850	9340.850	71
	AWG 12	15 个	9340.860	9340.860	9340.860	9340.860	9340.860	9340.860	9340.860	9340.860	71
	AWG 10	15 个	9340.870	9340.870	9340.870	9340.870	9340.870	9340.870	9340.870	-	71
	AWG 8	6 个	-	-	-	-	9340.880	9340.880	9340.880	-	71
	AWG 6	6 个	-	-	-	-	9340.890	9340.890	9340.890	-	71
连接插针		20 个	9340.280	9340.280	9340.280	9340.280	9340.280	9340.280	9340.280	9340.280	70
10 mm 插入件		2 个	9341.290	9341.290	9341.290	9341.290	9341.290	9341.290	9341.290	9341.290	70
OT 支架	45 × 230 mm	1 个	9341.260	9341.260	9341.260	9341.260	9341.260	9341.260	9341.260	9341.260	36
	55 × 230 mm	1 个	9341.270	9341.270	9341.270	9341.270	9341.270	9341.270	9341.270	9341.270	36
支架											71
支架 Pin 块											71
Pin 块 Plus											71
支承轨											72
ST-Combi连接器											72

[1] 另提供包括带连接器的 3 条主连接线 (1.5 - 4 mm²)和8个辅助连接线 (0.5 - 2.5 mm²)
[2] 安装下方带闭锁的支撑导轨时，将支架拧松，从后部装入

带连接线的 OT 适配器 25 A/32 A/65 A

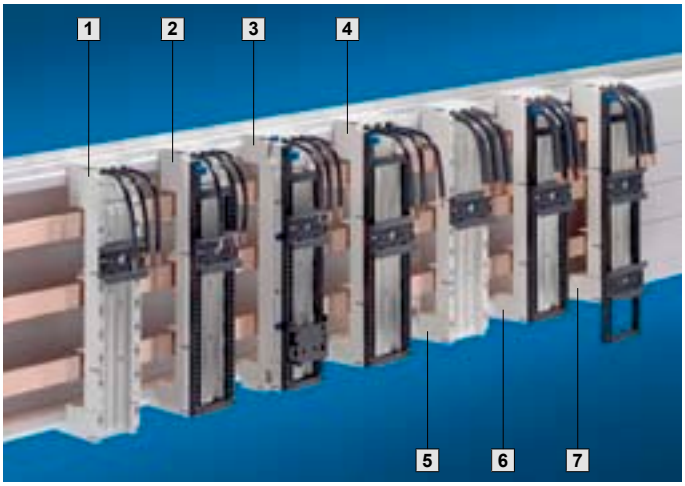

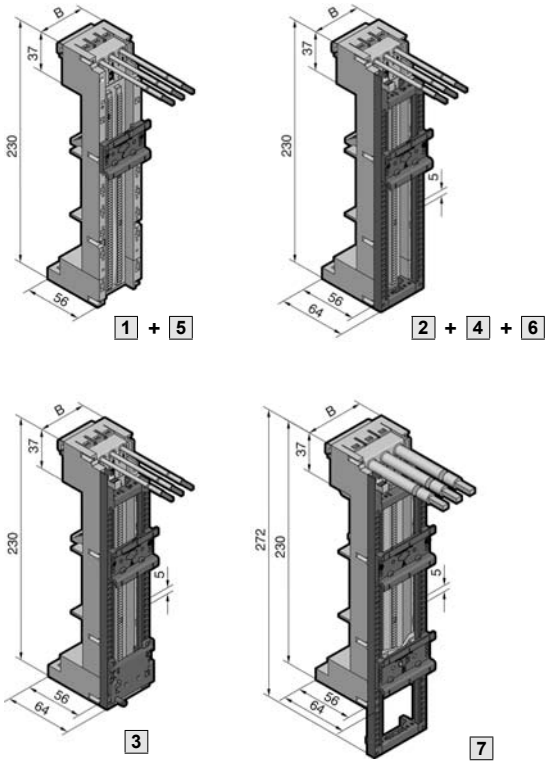

材料：
聚酰胺 (PA6.6)
25% 增强玻璃纤维
持续工作温度，最大 130°C
防火性能根据 UL94-V0

颜色：
RAL 7035（冲孔型材）

形式		每包	1	2	3	4	5	6	7	页码
结构宽度			45 mm	45 mm	45 mm	55 mm	55 mm	55 mm	55 mm	
长度			230 mm	230 mm	230 mm	230 mm	230 mm	230 mm	272 mm	
额定电流，最大			25 A	25 A	25 A	32 A	65 A	65 A	65 A	
额定工作电压			690 V~	690 V~	690 V~	690 V~	690 V~	690 V~	690 V~	
连接线[1]			AWG 12	AWG 12	AWG 12	AWG 10	AWG 6	AWG 6	AWG 6	
支承轨	支架		-	45 × 195 mm	45 × 195 mm	55 × 195 mm	-	55 × 195 mm	55 × 237mm	
	Pin 块		-	-	■	-	-	-	-	
支承轨数量 高度 10 mm			1	1	1	1	1	1	2[2]	
用于 5/10 mm 铜母线厚度 **型号 SV**		1 个	**9341.310**	**9341.340**	**9341.370**	**9341.460**	**9341.410**	**9341.430**	**9341.450**	
附件										
连接插针		20 个	9340.280	9340.280	9340.280	9340.280	9340.280	9340.280	9340.280	70
插入件 10 mm		2 个	9341.290	9341.290	9341.290	9341.290	9341.290	9341.290	9341.290	70
OT 支架	45 × 230 mm	1 个	9341.260	9341.260	9341.260	9341.260	9341.260	9341.260	9341.260	36
	55 × 230 mm	1 个	9341.270	9341.270	9341.270	9341.270	9341.270	9341.270	9341.270	36
支架										71
支架 Pin 块										71
Pin 块 Plus										71
支承轨										72

[1] AWG = 美国电线规格标准
AWG 12 = 3.31 mm^2 ≤ 4mm^2
AWG 10 = 5.26 mm^2 ≤ 6 mm^2
AWG 6 = 13.3 mm^2 ≤ 16mm^2
[2] 安装下方带闭锁的支撑导轨时，将支架拧松，从后部装入

OM 支撑系统（不包括连接系统）

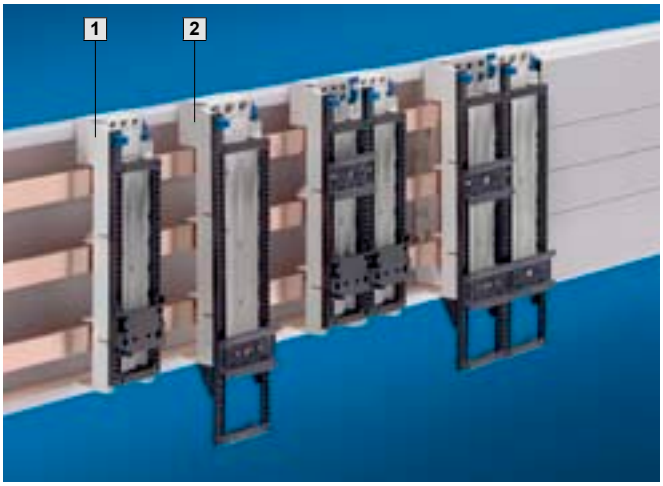

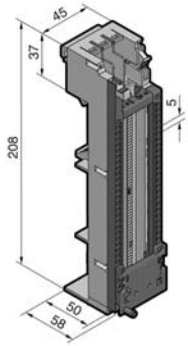

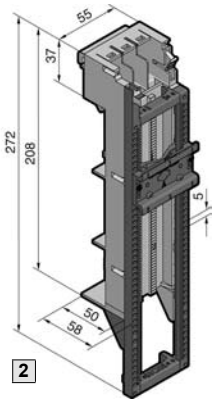

材料：
聚酰胺 (PA6.6)
25% 加强性玻璃纤维
持续工作温度，最大 130˚C
防火性能根据 UL 94-V0

颜色：
RAL 7035（冲孔型材）

形式		每包	1	2	页码
结构宽度			45 mm	55 mm	
长度			208 mm	208 mm	
支承轨	支架		45 × 170 mm	55 × 237 mm	
	支架的支架		-	■	
	Pin块		■	-	
支承导轨的数量高度 10 mm			-	1[1]	
用于铜母线厚度 5/10 mm **型号 SV**		1 个	**9340.260**	**9340.270**	
附件					
连接插针		20 个	9340.280	9340.280	70
插入件 10 mm		2 个	9340.290	9340.290	70
支架					71
支架的 pin 块					71
Pin 块 plus					71
支承轨					72

[1] 安装带特殊闭锁的支撑导轨时，将支架拧松，从后部装入

母线系统，高达 800 A/1600 A (60 mm)

OT 支撑系统（不包括连接系统）

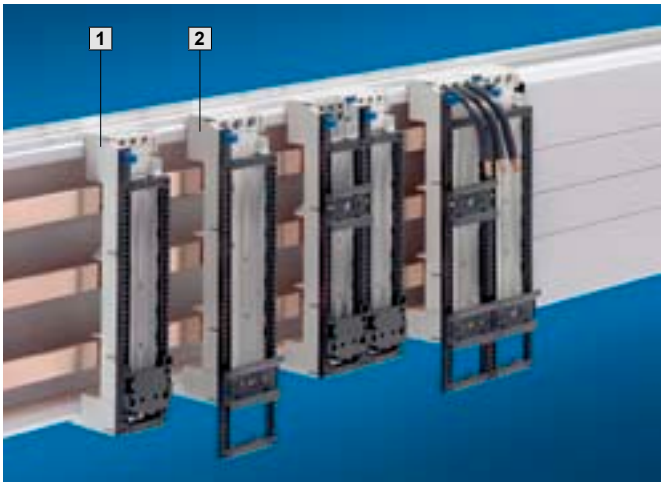

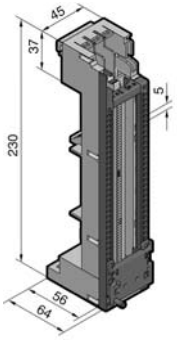

1

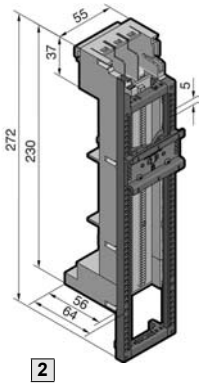

2

材料：
聚酰胺 (PA6.6)
25% 加强性玻璃纤维
持续工作温度，最大 130˚C
防火性能根据 UL 94-V0

颜色：
RAL 7035（冲孔型材）

形式		每包	1	2	页码
结构宽度			45 mm	55 mm	
长度			230 mm	230 mm	
支承轨	支架		45 × 195 mm	55 × 237 mm	
	Pin 块		■	-	
支承导轨的数量高度 10 mm			-	1[1]	
用于铜母线厚度 5/10 mm **型号 SV**		1	**9341.260**	**9341.270**	
附件					
连接插针		20	9340.280	9340.280	70
插入件 10 mm		2	9341.290	9341.290	70
支架					71
支架的 pin 块					71
Pin 块 plus					71
支承轨					72

[1] 安装带特殊闭锁的支撑导轨时，将支架拧松，从后部装入

元件适配器 100 A/断路元件适配器 160 A

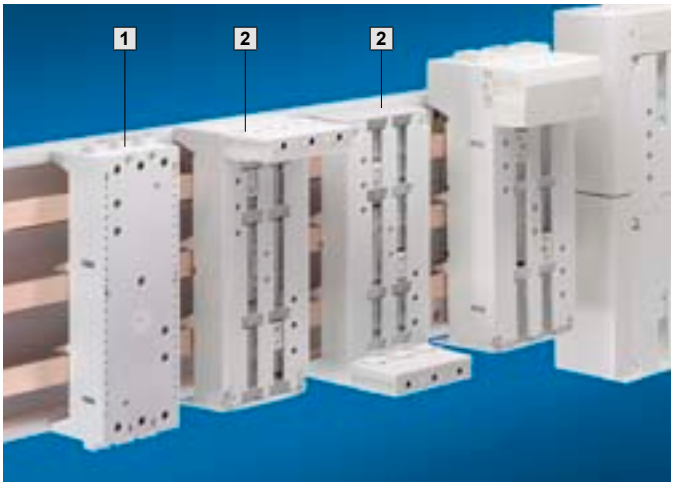

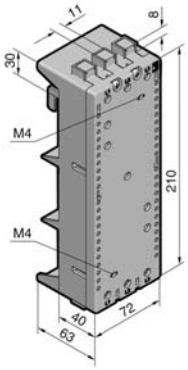

1 SV 9342.400/.410

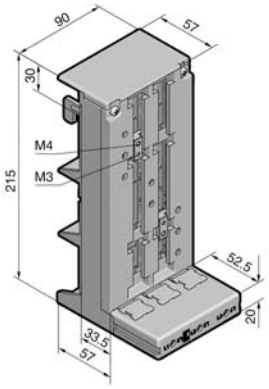

2 SV 9342.500

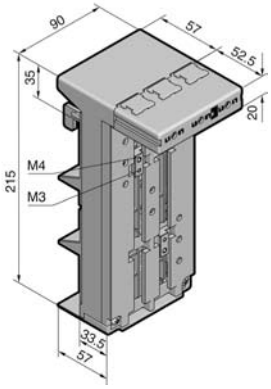

2 SV 9342.510

材料：
聚酰胺 (PA6.6)
25% 加强性玻璃纤维
持续工作温度，最大 130˚C
防火性能根据 UL 94-V0

颜色：
RAL 7035（冲孔型材）

断路元件适配器另提供：
接线端盖子和滑快。

形式		每包	元件适配器	断路元件适配器	页码
结构宽度			72 mm	90 mm	
长度			210 mm	212 mm	
额定电流，最大			100 A	160 A	
额定工作电压			690 V~	690 V~	
接线					
圆导线连接，高达			10 - 35 mm^2	35 - 120 mm^2	
用于叠层铜母线的接线区			10 × 7.8 mm	18.5 × 15.5 mm	
紧固扭矩 • 固定螺钉 • 导线接线螺钉			 2 - 3 Nm 2 Nm	 8 - 10 Nm 4 - 6 Nm	
用于断路器生产厂商	ABB		MS 497	S2,T1,T2	
	GE		-	FD	
	Mertin Gerin		-	NS80, NSC100	
	Moeller Electric		PKZ2[1]	NZM1	
	Siemens		S3	-	
	Telemecanique		GV3[1]	-	
	总的应用		■ [1]	-	
铜牌厚度			5/10 mm	5/10 mm	
顶部电线出线[2] **型号 SV**		1 个	**9342.400**	**9342.500**	
底部电线出线[2] **型号 SV**		1 个	**9342.410**	**9342.510**	
附件					
支承轨 宽 72 mm，高 15 mm		5 个	9320.120		72

[1] 只用使用支撑导轨 SV9320.120 才能进行安装
[2] 开关出路或输出电线

断路元件适配器 250 A/630 A

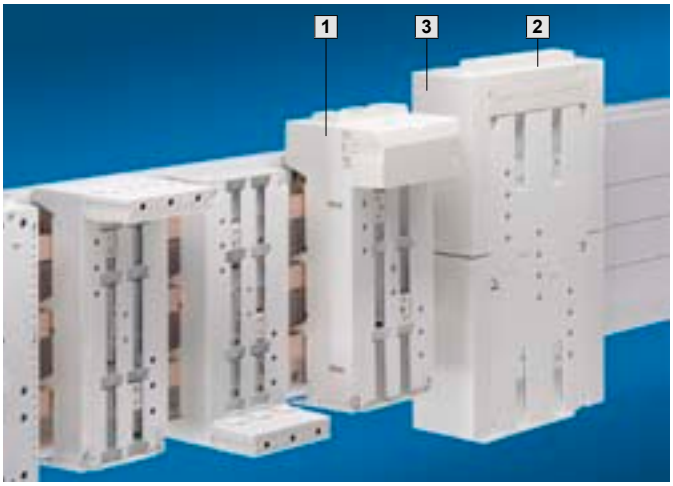

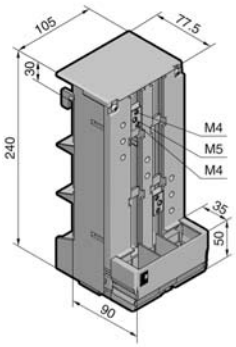

1 SV 9342.600

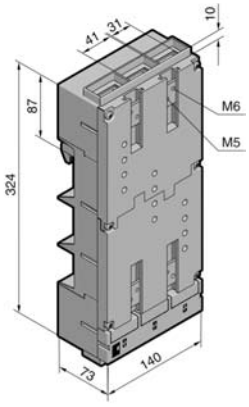

2 SV 9342.700

材料：
聚酰胺 (PA6.6)
25% 加强性玻璃纤维
持续工作温度，最大 130˚C
防火性能根据 UL 94-V0

颜色：
RAL 7035（冲孔型材）

另提供
用于安装开关的端点盖和组件

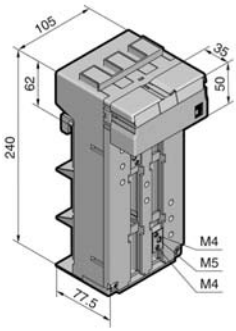

1 SV 9342.610

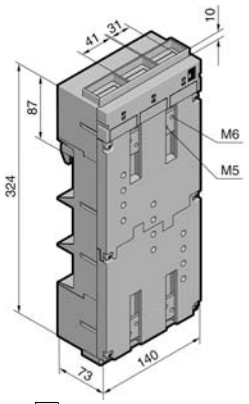

2 SV 9342.710

形式		每包	1	2	页码
结构宽度			105 mm	140mm	
长度			240 mm	324 mm	
额定电流，最大			250 A	630 A [3]	
额定工作电压			690 V~	690 V~	
连接夹			Box terminal	Screw terminal M 10	
圆导线连接，高达			35 - 120 mm^2	max 150 mm^2 [4]	
叠层铜牌母线的连接区域面积			18.5 × 15.5 mm	32 × 10 mm	
紧固扭矩 • 固定螺钉 • 导线接线螺钉			 8 - 10 Nm 4 - 6 Nm	 30 - 32 Nm 12 - 14 Nm	
用于断路器生产厂商	ABB		S3, S4, T3, T4	S5, T5	
	Mertin Gerin		NS100, NS250	NS400, NS630	
	Moeller Electric		NZM2	NZM3	
	Siemens		VL160X, VL160, VL250	VL400, VL6302 [2]	
铜牌厚度			5/10mm	5/10mm	
顶部电线出线[1] **型号 SV**		1 个	**9342.600**	**9342.700**	
底部电线出线[1] **型号 SV**		1 个	**9342.610**	**9342.710**	
附件					
3 插入件 25 mm 用于将设备宽度从 140 mm 增加到 190 mm		4 个 (1 套)	-	9342.720	70

[1] 开关出口或输出缆线
[2] 还需要 25 mm 插入件 (SV9342.720)
[3] 视使用情况需要可能要降级
[4] 带环型端子

多功能元件适配器 12 A/25 A

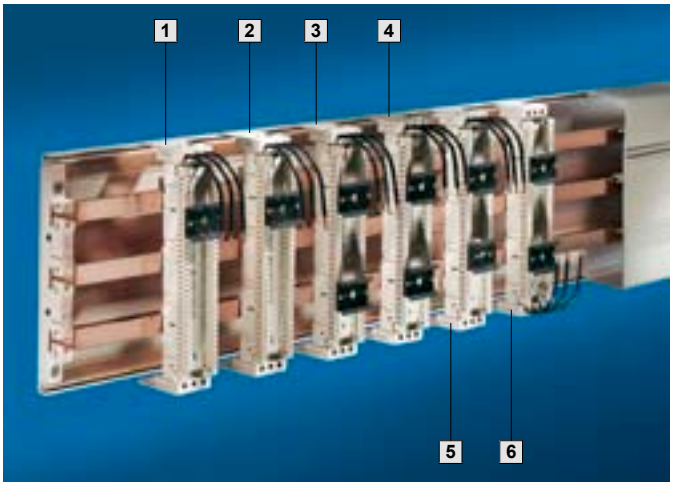

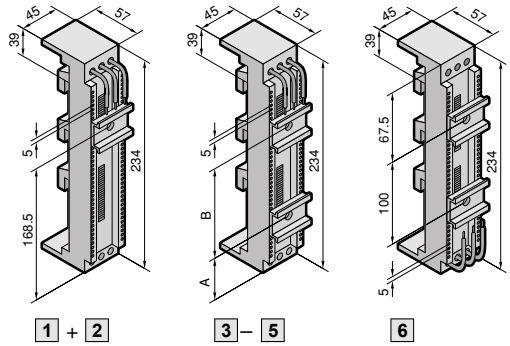

材料：
聚酰胺 (PA6.6)
25% 加强性玻璃纤维
持续工作温度，最大 140°C
防火性能根据 UL 94-V0

颜色：
RAL 7035
RAL 9011（穿孔型材）

搭锁安装（snap-on)		1	2	3	4	5	6	页码
结构宽度		45 mm	45 mm	45 mm	45 mm	45 mm	45 mm	
额定电流，最大		12 A	25 A	25 A	25 A	25 A	25 A	
额定工作电压		690 V~	690 V~	690 V~	690 V~	690 V~	690 V~	
电缆出线		顶部	顶部	顶部	顶部	顶部	底部	
连接电缆[1]		AWG 14	AWG 12	AWG 12	AWG 12	AWG 12	AWG 12	
支承轨	数量	1	1	2	2	2 (1 variable)	2	
	高度	10 mm	10 mm	10 mm	10 mm	10 mm	10 mm	
	A	-	-	68.5 mm	55 mm	variable	-	
	B	-	-	100 mm	125 mm	variable	-	
每包		1 个	1 个	1 个	1 个	1 个	1 个	
用于 5 mm 母线厚度 **型号 SV**		**9320.160**	**9320.180**	**9320.200**	**9320.440**	**9320.220**	**9320.240**	
用于 10 mm 母线厚度 **型号 SV**		**9320.170**	**9320.190**	**9320.210**	**9320.450**	**9320.230**	**9320.250**	
附件	每包							
支承轨 宽度 45 mm，高度 10 mm	5	9320.090	9320.090	9320.090	9320.090	9320.090	9320.090	72
塞插连接	1	9320.110	9320.110	9320.110	9320.110	9320.110	-	73
固定卡脚	5	9320.140	9320.140	9320.140	9320.140	9320.140	9320.140	73

[1] AWG = 美国线规
AWG 14 = 2.08 mm^2 ≤ 2.5 mm2
AWG 12 = 3.31 mm^2 ≤ 4mm2

多功能元件适配器 25 A

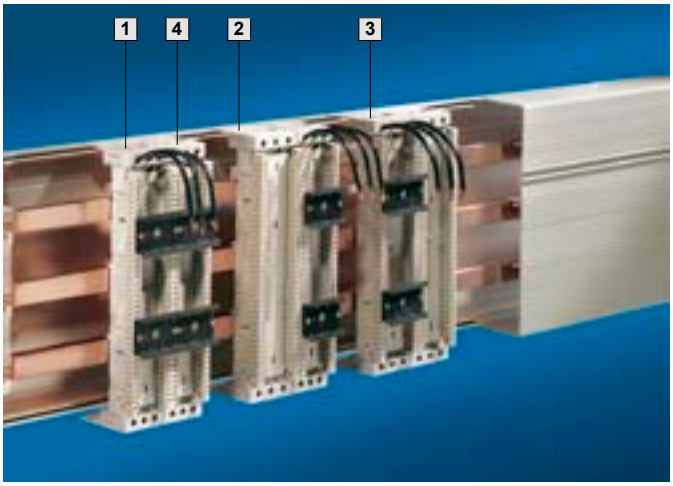

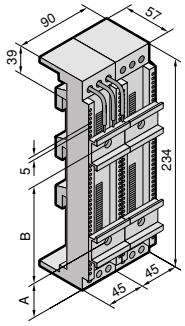

1

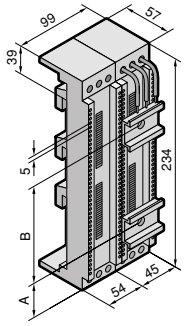

2

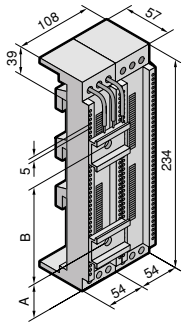

3

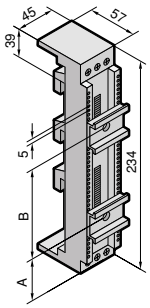

4

材料：
聚酰胺 (PA6.6)
25% 加强性玻璃纤维
持续工作温度，最大 140˚C
防火性能根据 UL 94-V0

颜色：
RAL 7035
RAL 9011（穿孔型材）

搭锁安装（snap-on)		1	2	3	4	4	页码
结构宽度		90 mm	99 mm	108 mm	45 mm	45 mm	
额定电流，最大		25 A	25 A	25 A	25 A	25 A	
额定工作电压		690 V~	690 V~	690 V~	690 V~	690 V~	
电缆出线		上	上	上	上	上/下	
连接电缆[1]		AWG 12	AWG 12	AWG 12	-	-	
圆形连接器连接最大		-	-	-	16 mm^2	16 mm^2	
支承轨	数量	2	2	2	2 (1 variable)	2	
	高度	10 mm	10 mm	10 mm	10 mm	10 mm	
	A	68.5 mm	43 mm	43 mm	variable	68.5 mm	
	B	100 mm	125 mm	90 mm	variable	100 mm	
每包		1 个	1 个	1 个	1 个	1 个	
用于 5 mm 母线厚度 **型号 SV**		**9320.380**	**9320.400**	**9320.420**	**9320.260**	**9320.280**	
用于 10 mm 母线厚度 **型号 SV**		**9320.390**	**9320.410**	**9320.430**	**9320.270**	**9320.290**	
附件	每包						
支承轨 宽度 45 mm，高度 10 mm	5 个	9320.090	9320.090	-	9320.090	9320.090	72
支承轨 宽度 54 mm，高度 10 mm	5 个	-	9320.100	9320.100	-	-	72
塞插连接	1 个	-	-	-	9320.110	-	73
固定卡脚	5 个	9320.140	9320.140	-	9320.140	9320.140	73

[1] AWG = 美国线规
AWG 12 = 3.31 $mm^2 \leq 4\ mm^2$

多功能元件适配器 40 A

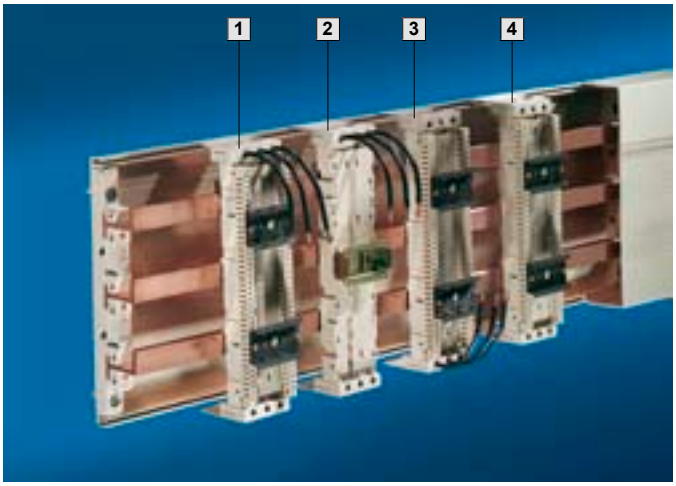

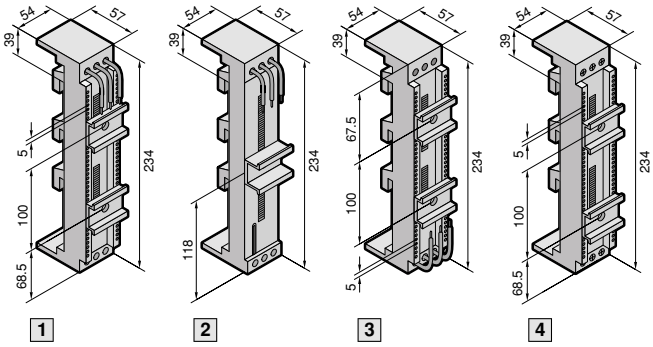

材料：
聚酰胺 (PA6.6)
25% 加强性玻璃纤维
持续工作温度，最大 140˚C
防火性能根据 UL 94-V0

颜色：
RAL 7035
RAL 9011（穿孔型材）

搭锁安装（snap-on)		1	2	3	4	4	页码
结构宽度		54 mm	54 mm	54 mm	54 mm	54 mm	
额定电流，最大		40 A	40 A	40 A	40 A	40 A	
额定工作电压		690 V~	690 V~	690 V~	690 V~	690 V~	
电缆出线		上	上	下	上	上/下	
连接电缆[1]		AWG 10	AWG 10	AWG 10	-	-	
圆导线连接，高达		-	-	-	16 mm^2	16 mm^2	
支承轨	数量	2	2	2	2	2	
	高度	10 mm	15 mm	10 mm	10 mm	10 mm	
每包		1 个	1 个	1 个	1 个	1 个	
用于 5 mm 母线厚度 **型号 SV**		**9320.300**	**9320.460**	**9320.320**	**9320.340**	**9320.360**	
用于 10 mm 母线厚度 **型号 SV**		**9320.310**	**9320.470**	**9320.330**	**9320.350**	**9320.370**	
附件	每包						
支承轨 宽度 54 mm，高度 10 mm	5 个	9320.100	-	9320.100	9320.100	9320.100	72

[1] AWG = 美国线规
AWG 12 = 5.26 mm^2 ≤ 6mm^2

母线式保险丝座

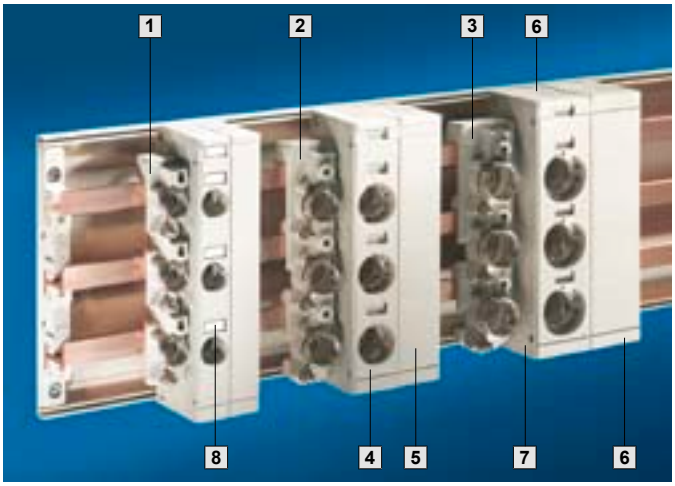

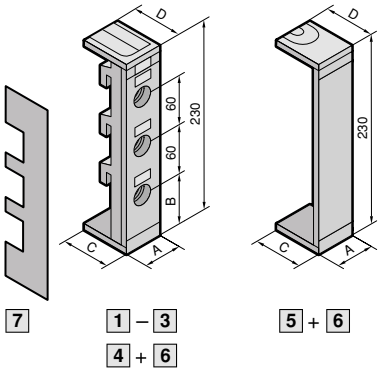

材料：
母线式保险丝座：
玻璃纤维增强的热塑性聚脂 (PBT)
持续工作温度，最大 140˚C
防火性能根据 UL 94V0

防接触保护盖板：
聚酰胺 (PA6.6)
持续工作温度，最大 105˚C
防火性能根据 UL 94V0

颜色：
RAL 7035

用于夹紧螺钉固定		1	2	3
类型		D 02-E 18 (套筒定位适配器)	D II-E 27 (螺钉定位适配器)	D III-E 33 (螺钉定位适配器)
宽度 (A)		27 mm	42 mm	57 mm
额定电流		63 A	25 A	63 A
额定工作电压		400 V~	500 V~	690 V~
用于圆导线的接线柱[1]		1.5 - 16 mm²	1.5 - 16 mm²	1.5 - 16 mm²
紧固扭矩 • 固定螺钉 • 导线接线螺钉		 2 Nm 2.5 Nm	 2 Nm 2.5 Nm	 2 Nm 2.5 Nm
每包		10	10	10
用于 5-10 mm 的母线厚度 **型号 SV**		**3418.000**	**3427.000**	**3433.000**
附件	每包			
4 **防接触保护盖板** **型号 SV**	10 个	**3419.000**	**3428.000**	**3434.000**
5 **未使用段盖板** **型号 SV**	10 个	**3421.000**	**3430.000**	**3436.000**
6 **用于带底槽导轨系统的底板?????????????** **型号 SV**	10 个	**3420.010**	**3429.010**	**3435.010**
6 **正面板和底板** **型号 SV**	10 个	**3420.000**	**3429.000**	**3435.000**
7 **侧板** **型号 SV**	10 个	**3093.000**	**3093.000**	**3093.000**
8 **铭牌标签** **型号 SV**	100 个	**9320.080**	**9320.080**	**9320.080**
宽 (A) mm		27	42	57
间距 (B) mm		57	40	40
深度 (C) mm[2]		67	71.5	71.5
导轨系统深度(D)[3]	有底槽	47	51.5	51.5
	没有底槽	67	71.5	71.5

[1] 在使用细导线时必须使用电缆芯线端护套。
[2] 底部底板
[3] 顶部底板

母线式保险丝座

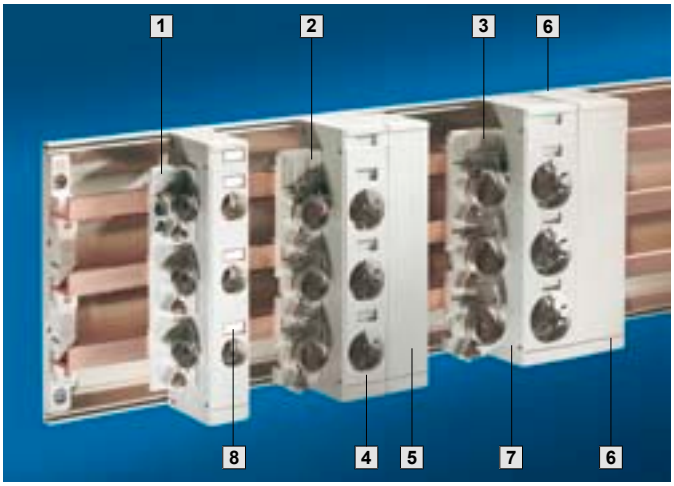

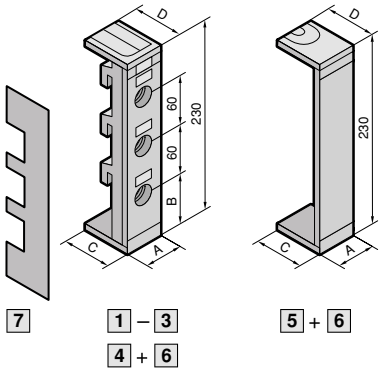

材料：
母线式保险丝座：
玻璃纤维增强的热塑性聚脂 (PBT)
持续工作温度，最大 140˚C
防火性能根据 UL 94V0

防接触保护盖板：
聚酰胺 (PA6.6)
最大连续操作温度105˚C
防火性能根据 UL 94V0

颜色：
RAL 7035

用于夹紧螺钉固定		1	2	3
类型		D 02-E 18 (套筒定位适配器)	D II-E 27 (螺钉定位适配器)	D-III-E 33 (螺钉定位适配器)
宽度 (A)		36 mm	42 mm	57 mm
额定电流		63 A	25 A	63 A
额定工作电压		400 V~	500 V~	690 V~
用于圆导线的接线柱[1]		1.5 - 16 mm²	1.5 - 16 mm²	1.5 - 16 mm²
紧固扭矩 • 固定螺钉		2.5 Nm	2.5 Nm	2.5 Nm
每包		10 个	10 个	10 个
用于 5 mm 的母线厚度 **型号 SV**		**3422.000**	**3520.000**	**3530.000**
用于 10 mm 的母线厚度 **型号 SV**		**3423.000**	**3521.000**	**3531.000**
附件	每包			
防接触保护盖板 **型号 SV**	10	**3424.000**	**3428.000**	**3434.000**
未使用段盖板 **型号 SV**	10	**-**	**3430.000**	**3436.000**
用于带底槽导轨系统的底板 **型号 SV**	10	**3425.010**	**3429.010**	**3435.010**
正面板和底板 **型号 SV**	10	**3425.000**	**3429.000**	**3435.000**
侧板 **型号 SV**	10	**3093.000**	**3093.000**	**3093.000**
铭牌标签 **型号 SV**	100	**9320.080**	**9320.080**	**9320.080**
宽度 (A) mm		36	42	57
间距 (B) mm		57	40	40
深度 (C)[2]		67	71.5	71.5
导轨系统深度(D)[3] 有底槽		47	51.5	51.5
导轨系统深度(D)[3] 没有底槽		67	71.5	71.5

[1] 在使用细导线时必须使用电缆芯线端护套。
[2] 底部底板
[3] 顶部底板

母线系统，高达 800 A/1600 A (60 mm)

NH 熔丝断路器，规格号 00

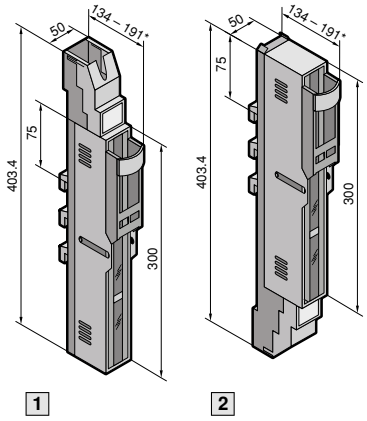

材料：
盖板和条状底盘：
采用玻璃纤维增强的聚酰胺
触点轨道：
镀银硬质铜

备注：
在 NH 装置上使用 gR 保险器熔丝（CDE 0636/23）时，请注意第 142 页上的信息。

技术性信息：
见第 142 页

形式		1	2	页码
规格尺寸		00	00	
额定电流，最大		160 A	160 A	
额定工作电压		690 V~	690 V~	
电缆出线		上	下	
连接方式		螺钉 M8	螺钉 M8	
紧固扭矩 • 固定螺钉 • 导线接线螺钉		 6 Nm 14 Nm	 6 Nm 14 Nm	
用于母线厚度		5/10 mm	5/10 mm	
每包		1 个	1 个	
型号代码 SV		**3591.020**	**3591.030**	
附件	每包数			
铭牌标签支承	6 个	3595.010	3595.010	74
微型开关	5 个	3071.000	3071.000	74
凸耳端子棱型连接导轨部分	1 套	3592.020	3592.020	75
凸耳端子棱型连接导轨	1 套	3592.010	3592.010	75

NH 负荷断路器，规格号 000

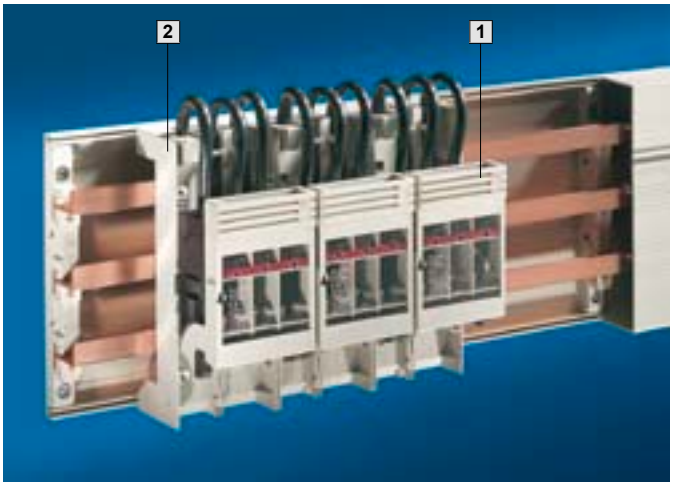

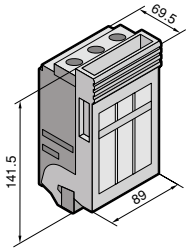

材料：
开关盖，防接触保护，开关组件架：
采用玻璃纤维增强的聚酰胺

触电轨道：
镀银硬质铜

技术性信息：
见第 140 页

结构尺寸		000	页码
额定电流		100A (160A)[1]	
额定工作电压		690 V~	
电缆出线		上/下	
连接方式		接线端子，高达 50 mm²	
紧固扭矩 • 导线接线螺钉		3 Nm	
每包		1 个	
1 型号 SV		**3431.000**	
另外还需要：			
母线适配器		见下	
附件	每包		
微型开关	5	3071.000	74

[1] 160 A 电流用于 95 mm² 的连接横截面（95 mm² 连接件请洽讯）

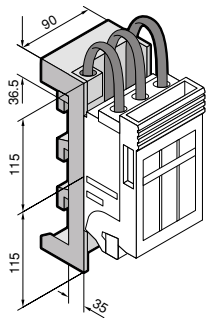

2 母线适配器

用于将 SV 3431.000 安装到 60 mm 母线系统上

材料：
玻璃纤维增强的热塑性聚酯（PBT）
持续工作温度，最大 140°C
防火性能根据 UL 94V0

颜色：
RAL 7035

供应范围：
包括系列化安装的连接导线，35 mm²

用于母线厚度	每包	型号 SV
5	1 个	**9320.040**
10	1 个	**9320.050**

母线系统，高达 800 A/1600 A (60 mm)

NH 母线负载断路器，规格号 00 /NH 母线上的熔丝座，规格号00

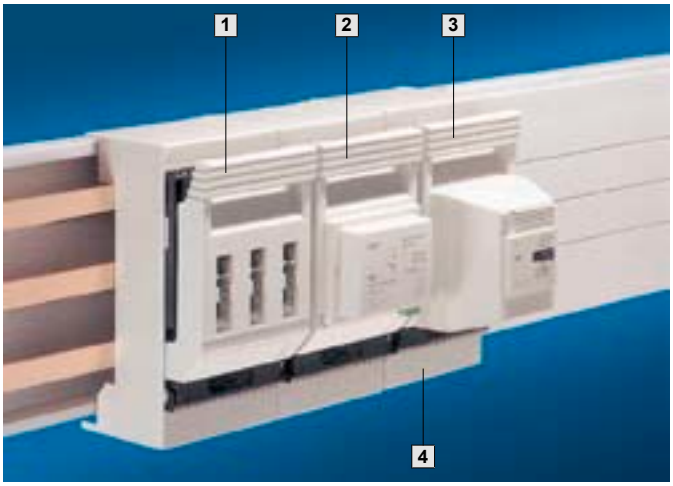

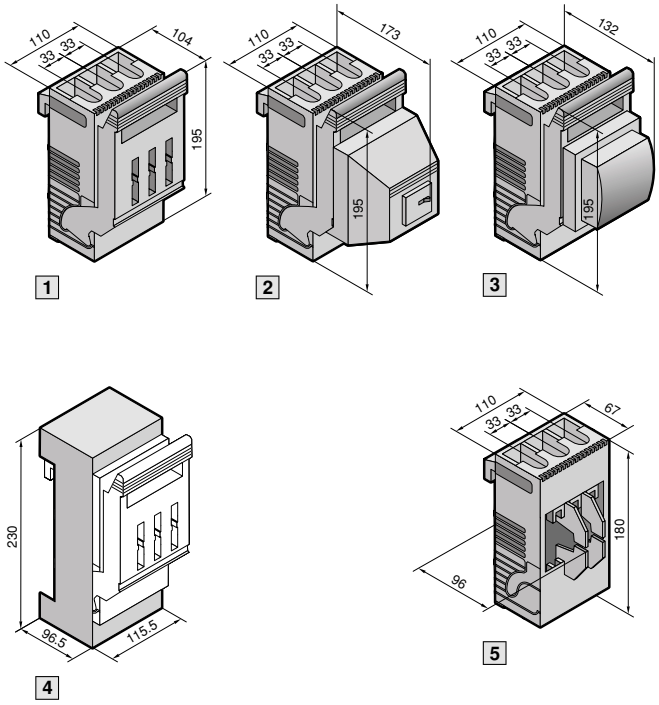

材料：
开关盖，防接触保护，开关组件架：
采用玻璃纤维增强的聚酰胺
接触轨道：
镀银硬质铜

备注：
在将 gR 保险器熔丝 (VDE 0636/23) 应用于 NH 装置时，请注意第 142 页上的信息。

在装在 NH 母线上的熔丝座上不能应用带开关盖的配置。

技术说明：
见 140/141 页

NH 母线式熔断负荷开关						页码
结构尺寸		00		00		
额定电流		160 A		160 A		
额定工作电压		690 v~		690 v~		
电缆出线		上	下	上	下	
连接方式		螺钉连接 M 8 高达 95 mm²		凸耳端子连接，高达 70 mm²		
紧固扭矩 •固定螺钉 •导线接线螺钉		5 - 6 Nm 10 - 15 Nm	5 - 6 Nm 10 - 15 Nm	5 - 6 Nm 2 - 3 Nm	5 - 6 Nm 2 - 3 Nm	
用于母线厚度		5/10 mm	5/10 mm	5/10 mm	5/10 mm	
每包		1 个	1 个	1 个	1 个	
1 **型号 SV**		**3400.000**	**3401.000**	**3402.000**	**3403.000**	
2 **带电动机械式熔丝监控 型号 SV**		**3490.000**	**3491.000**	**3492.000**	**3493.000**	
3 **带电子式熔丝监控 型号 SV**		**3490.210**	**3491.210**	**3492.210**	**3493.210**	
附件	每包					
微型开关	5 个	3071.000	3071.000	3071.000	3071.000	47
4 防接触保护框架	1 个	3408.000	3408.000	3408.000	3408.000	47

NH 装在母线上的熔丝座[1]				
结构尺寸	00		00	
额定电流	160 A		160 A	
额定工作电压	690 V~		690 V~	
电缆出线	顶部	底部	顶部	底部
连接方式	螺钉连接 M 8 高达 95 mm²		凸耳端子连接，高达 70 mm²	
紧固扭矩 •固定螺钉 •导线接线螺钉	5 - 6 Nm 10 - 15 Nm	5 - 6 Nm 10 - 15 Nm	5 - 6 Nm 2 - 3 Nm	5 - 6 Nm 2 - 3 Nm
用于母线厚度	5/10 mm	5/10 mm	5/10 mm	5/10 mm
每包	1 个	1 个	1 个	1 个
5 **型号 SV**	**3406.000**	**3407.000**	**3404.000**	**3405.000**

[1] 不能采用带开关盖的配置。

NH 母线式熔丝负荷开关，规格号 1

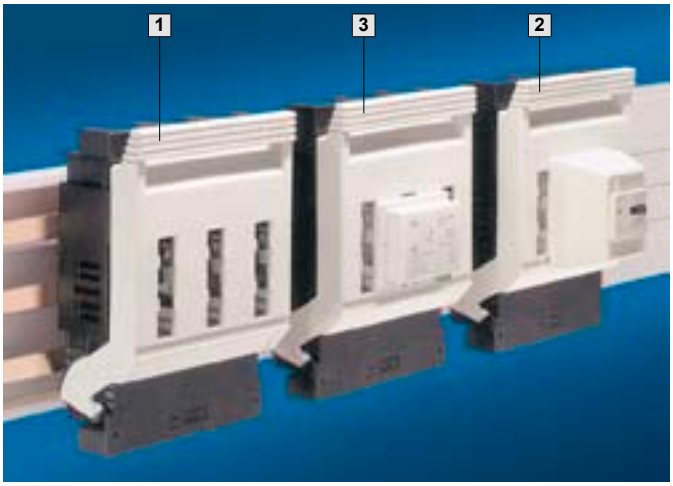

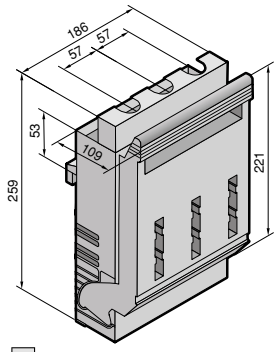

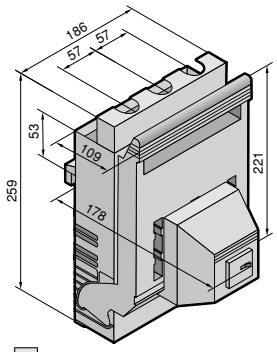

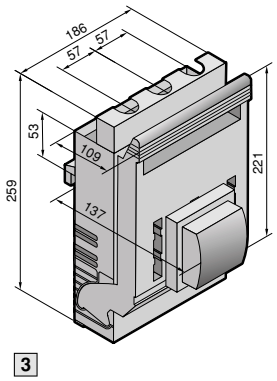

材料：
开关盖，防接触保护，开关组件架：
采用玻璃纤维增强的聚酰胺
接触轨道：
镀银硬质铜

注意：
在 NH 装置上使用 gR 保险器熔丝（VDE 0636/23）时，请注意第 142 页上的信息。

技术性信息：
见 140/141页

结构尺寸		1		页码
额定电流		250 A		
额定工作电压		690 V~		
电缆出线		上	下	
连接方式		螺钉连接 M 10 高达 150 mm²	螺钉连接 M 10 高达 150 mm²	
紧固扭矩 • 固定螺钉 • 导线接线螺钉		8 - 10 Nm 15 - 20 Nm	8 - 10 Nm 15 - 20 Nm	
用于母线厚度		5/10 mm	5/10 mm	
每包		1	1	
型号 SV		**3411.000**	**3410.000**	
带电动机械式熔丝监控 型号代码 SV		**3495.000**	**3494.000**	
带电子式熔丝监控 型号代码 SV		**3495.210**	**3494.210**	
附件	每包			
盖板[1]	2 个	9341.200	9341.200	
微型开关	5 个	3071.000	3071.000	74
凸出、耳端子连接部分	1套	3414.000	3414.000	75

[1] 优化绝缘底盘和底槽之间的接触防护

母线系统，高达 800 A/1600 A (60 mm)

NH 母线式熔断负荷开关，规格号 2

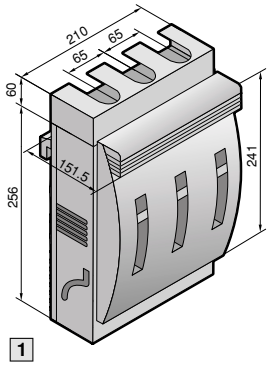

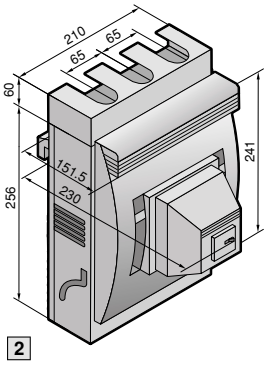

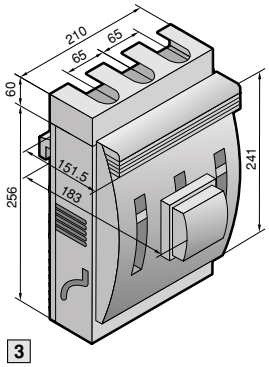

材料：
开关盖，防接触保护，开关组件架：
采用玻璃纤维增强的聚酰胺
接触轨道：
镀银硬质铜

注意：
在 NH 装置上使用 gR 保险器熔丝 (VDE 0636/23) 时，请注意第 142 页上的信息。

技术性信息：
见 140/141页

结构尺寸		2		页码
额定电流		400 A		
额定工作电压		690 V~		
电缆出线		上	下	
连接方式		螺钉连接 M 10 高达 240 mm^2	螺钉连接 M 10 高达 240 mm^2	
紧固扭矩 •固定螺钉 •导线接线螺钉		 14 Nm 32 Nm	 14 Nm 32 Nm	
用于母线厚度		5/10 mm	5/10 mm	
每包		1 个	1个	
1 型号 SV		**3415.020**	**3415.030**	
2 带电动机械式熔丝监控 型号 SV		**3415.120**	**3415.130**	
3 带电子式熔丝监控 型号 SV		**3415.210**	**3415.230**	
附件	每包			
盖板[1]	2 个	**9341.210**	**9341.210**	
微型开关	5 个	3071.000	3071.000	74
凸耳端子连接部分	1 套	3499.000	3499.000	75
凸耳端子连接	1 套	3499.010	3499.010	75

[1] 优化绝缘底盘和底槽之间的接触防护

NH 母线式熔断负荷开关，规格号 3

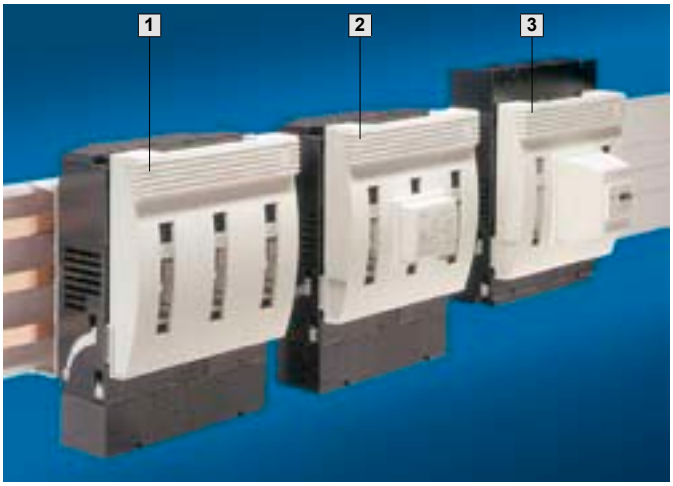

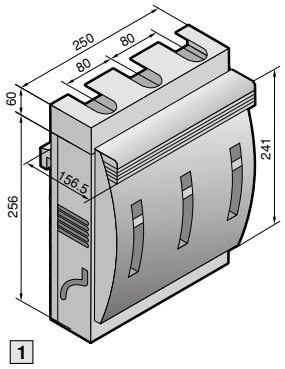

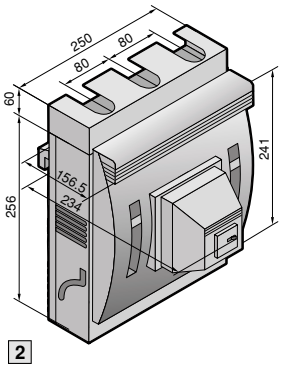

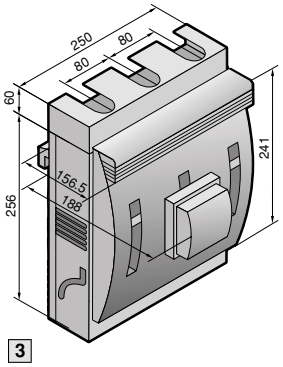

材料：
开关盖，防接触保护，开关组件架：
采用玻璃纤维增强的聚酰胺
接触轨道：
镀银硬质铜

注意：
在 NH 装置上使用 gR 保险器熔丝（VDE 0636/23）时，请注意第 142 页上的信息。

技术性信息：
见 140/141页

结构尺寸		3		页码
额定电流		630 A		
额定工作电压		690 V~		
电缆出线		上	下	
连接方式		螺钉连接 M 10 高达 240 mm²	螺钉连接 M 10 高达 240 mm²	
紧固扭矩 •固定螺钉 •导线接线螺钉		14 Nm 32 Nm	14 Nm 32 Nm	
用于母线厚度		5/10 mm	5/10 mm	
每包		1 个	1 个	
1 **型号代码 SV**		**3095.020**	**3095.030**	
2 **带电动机械式熔丝监控 型号代码 SV**		**3095.120**	**3095.130**	
3 **带电子式熔丝监控 型号代码 SV**		**3095.210**	**3095.230**	
附件	每包			
盖板[1]	2 个	**9341.220**	**9341.220**	
微型开关	5 个	3071.000	3071.000	74
凸耳端子连接部分	1 套	3499.000	3499.000	75
凸耳端子连接	1 套	3499.010	3499.010	75

[1] 优化绝缘底盘和底槽之间的接触防护

母线系统，高达 1250 A (100 mm)

一览

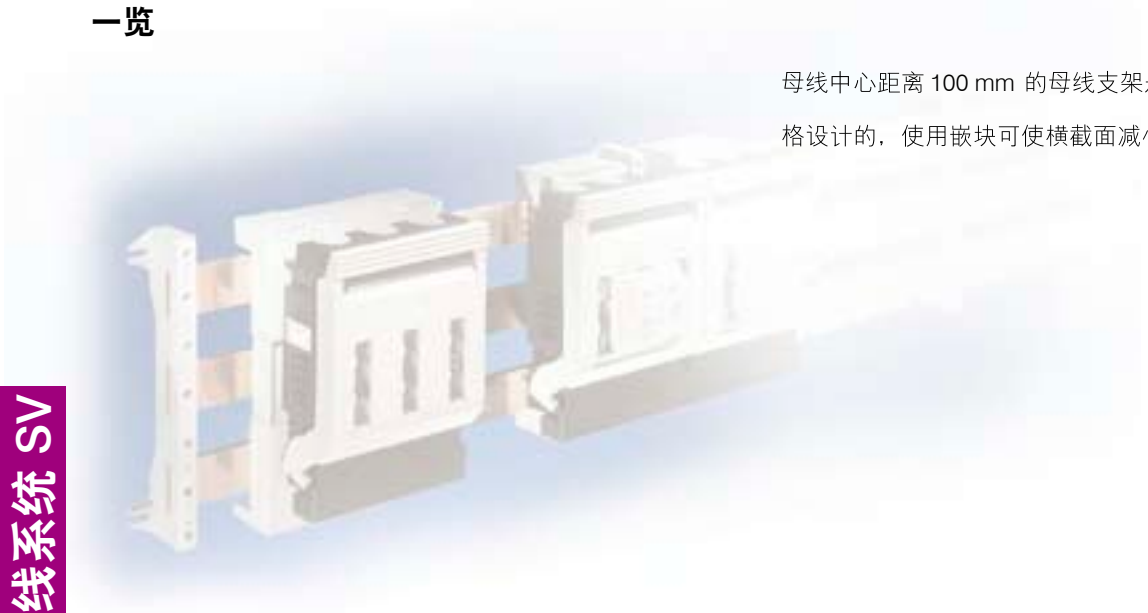

母线中心距离 100 mm 的母线支架是为 60 x 10 mm 的母线规格设计的，使用嵌块可使横截面减小到 50/40/30 x 10 。

系统组件

端盖板
母线支架
高达 1250 A， 3 极
嵌块
用于母线支架
E-Cu 母线

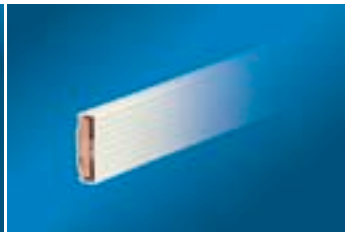

母线盖板

板夹
导线接线端子
系统盖板

NH母线式熔断负荷开关，规格 00、规格 1、规格 2 和 规格 3

NH 熔丝断路器，规格 00

系统组件

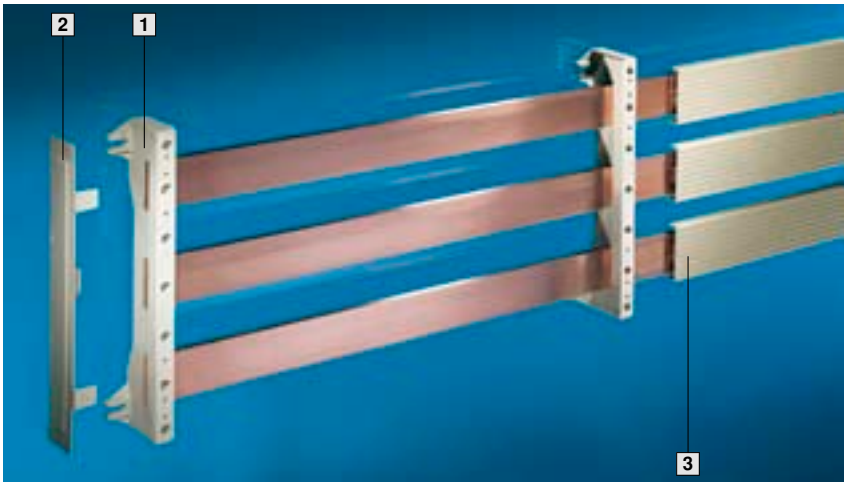

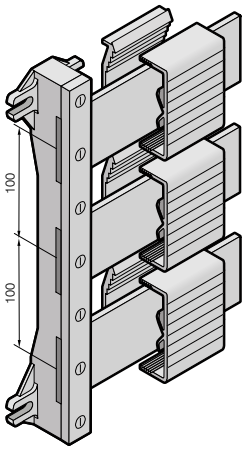

规划软件： 威图 SV Plan (威图配电规划)/ Power Plan (电力规划),
请参见 HB 31 第 1061 页。

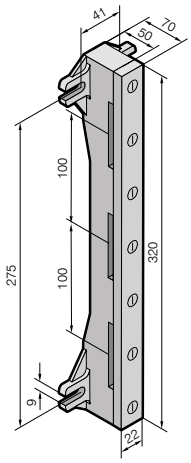

1 母线支架

材料：
玻璃纤维增强的热塑性
聚酯 (PBT)。
持续工作温度，最大 140°C 。
防火性能根据 UL 94-V0 。

短路强度图，
请参见第 138 页。

技术说明
用于额定电流的计算，
请参见第 145 页。

额定电流，高达	1250 A
额定工作电压，高达	1000 V ~， 50/60 Hz 根据 VDE 0660
极数	3 极
母线中心距离	100 mm
不带嵌块时可容纳母线的最大规格	60 x 10 mm
紧固扭矩 ● 固定螺钉 ● 箱盖固定	 8 –10 Nm 1 – 3 Nm
每包	4 个
型号 SV	**3073.000**

嵌块

用于 **SV 3073.000**
用于母线尺寸的适配
30 x 10 – 50 x 10 mm 。

母线

由 E-Cu 制造
根据 DIN EN 13 601 。
长度： 2400 mm/ 母线。

额定电流	母线尺寸 mm	嵌块 1) 型号 SV	母线 2) 型号 SV
800 A	30 x 10	**3074.000**	**3586.000**3)
850 A	40 x 10	**3075.000**	**3587.000**
1000 A	50 x 10	**3076.000**	**3588.000**
1250 A	60 x 10	–	**3589.000**

供应范围：
1) 每包 = 24 个
2) 每包 = 3 个
3) 每包 = 6 个

2 端盖板

用于母线安装侧面的防接触保护。简便的卡脚安装，用于 SV 3073.000 上的安装。

每包	型号 SV
10 个	**3083.000**

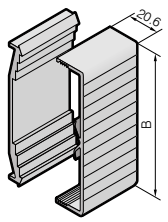

3 母线盖板

通过母线上的整体套管实现防接触保护。可锯短到个性化长度。

材料：
热塑性硬质 PVC。
持续工作温度，最大 100°C 。
防火性能根据 UL 94-V0 。

用于母线 mm	宽度 (B) mm	每包	型号 SV
12 x 5 – 30 x 10	40.6	10 个 每个 1 m	**3092.000**
40 x 10 – 60 x 10	70.6	10 个 每个 1 m	**3085.000**

母线系统，高达 1250 A (100 mm)

连接端子 / 系统盖板

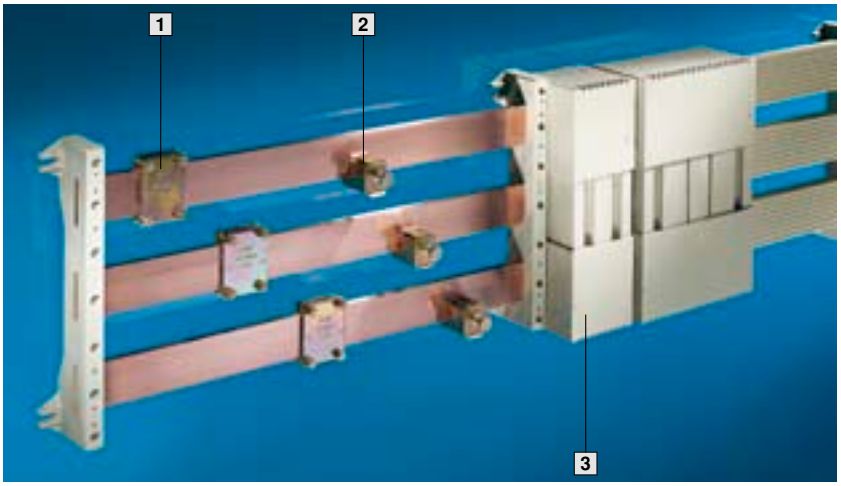

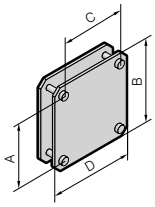

1 板夹

用于叠层铜母线的无钻孔连接。

材料：
镀锌钢板，铬酸钝化。

附件：
叠层铜母线
请参见第 69 页。

用于母线 mm	用于叠层铜母线的接线区 mm	紧固扭矩 Nm	A mm	B mm	C mm	D mm	每包	型号 SV
30 x 10	34 x 10	6 – 8	40	55	40	55	3 个	**3554.000**
40 x 10	34 x 10	6 – 8	50	65	40	55	3 个	**3559.000**
50 x 10	34 x 10	6 – 8	60	75	40	55	3 个	**3560.000**
50 x 10	54 x 10	6 – 8	60	75	60	75	3 个	**3562.000**
60 x 10	34 x 10	6 – 8	70	85	40	55	3 个	**3561.000**
60 x 10	54 x 10	6 – 8	70	85	60	75	3 个	**3563.000**

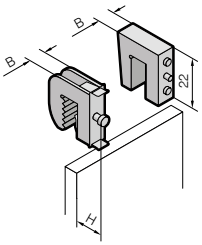

2 导线接线端子

用于 10 mm 母线厚度

材料：
镀锌钢板，铬酸钝化
(SV 3455.500 – SV 3459.500)，
黄铜 (SV 3555.000) 。

备注：
导线接线端子，用于 5 mm 厚的母线，
请参见第 30 页。

附件：
叠层铜母线
请参见第 69 页。

圆导线连接 [1] mm²	用于叠层铜母线的接线区 mm	紧固扭矩 Nm	宽度 (B) mm	高度 (H) mm 最小	高度 (H) mm 最大	每包	型号 SV
1 – 4	–	2	8	–	–	15 个	**3555.000**
1 – 4	–	2	11	17	23	15 个	**3455.500**
2.5 – 16	8 x 8	3	14	22	29	15 个	**3456.500**
16 – 50	10.5 x 11	6 – 8	18.5	26	39	15 个	**3457.500**
35 – 70	16.5 x 15	10 – 12	24.5	39	57	15 个	**3458.500**
70 – 185	22.5 x 20	12 – 15	30.5	44	66	15 个	**3459.500**

[1] 在使用细导线或最细导线时必须使用电缆芯线端护套。

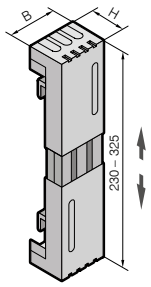

3 系统盖板

用于导线接线柱和板夹。

材料：
ABS。
持续工作温度，最高 80°C。
防火性能根据 UL 94-V0 。

宽度 (B) mm	高度 (H) mm	每包	型号 SV
50	80	4 个	**3086.000**
100	80	4 个	**3087.000**
100	110	4 个	**3090.000**
200	80	4 个	**3088.000**
200	110	4 个	**3091.000**

NH 母线式熔断负荷开关，规格 00

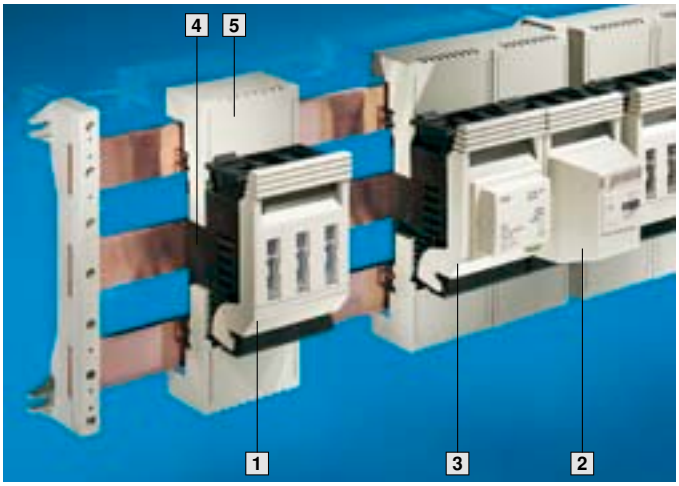

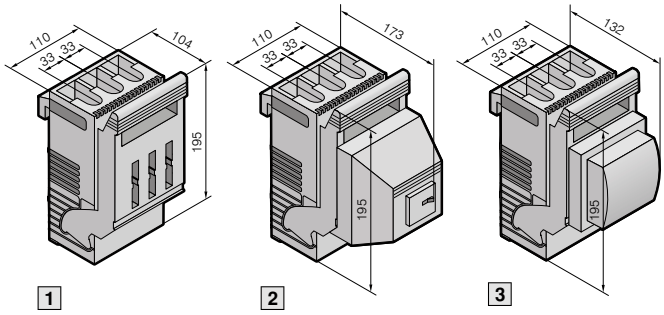

材料：
开关盖，防接触保护，开关组件架：
采用玻璃纤维增强的聚酰胺
触点轨道：
镀银硬质铜

备注：
在 NH 装置上使用 gR 保险器熔丝 (VDE 0636/23) 时请注意第 142 页上的信息。

技术说明，
请参见第 140 页。

结构尺寸		00		00		页码
额定电流		160 A		160 A		
额定工作电压		690 V~		690 V~		
电缆出线		上	下	上	下	
连接方式		螺钉连接 M8 高达 95 mm²		凸耳端子连接 高达 70 mm²		
紧固扭矩 ● 固定螺钉 ● 导线接线螺钉		5 – 6 Nm 10 –15 Nm	5 – 6 Nm 10 –15 Nm	5 – 6 Nm 2 – 3 Nm	5 – 6 Nm 2 – 3 Nm	
每包		1 个	1 个	1 个	1 个	
1 **型号 SV**		**3400.000**	**3401.000**	**3402.000**	**3403.000**	
2 **带电动机械式熔丝监控 型号 SV**		**3490.000**	**3491.000**	**3492.000**	**3493.000**	
3 **带电子式熔丝监控 型号 SV**		**3490.210**	**3491.210**	**3492.210**	**3493.210**	
另外还需要						
4 母线适配器		见下				
5 盖板		见下				
附件	每包					
微型开关	5 个	3071.000	3071.000	3071.000	3071.000	74

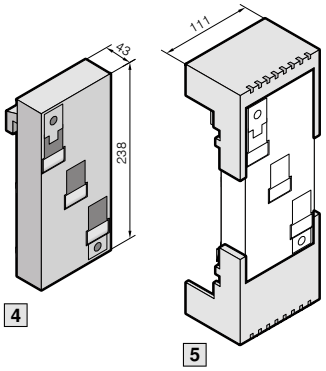

4 母线适配器

用于将 SV 3400.000 – SV 3493.210 安装在 100 mm 的母线系统上。

每包	**型号 SV**
1 个	**3412.000**

5 盖板

用于 **SV 3412.000**
以实现防接触保护，可插接

每包	**型号 SV**
1 套	**3413.000**

NH 母线式熔断负荷开关，规格 1

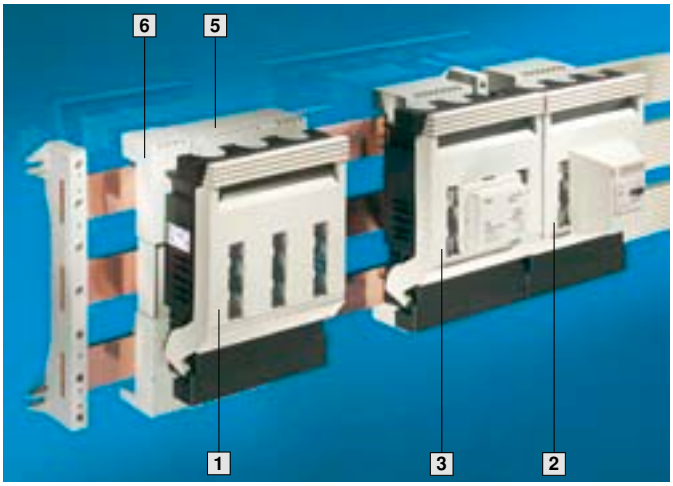

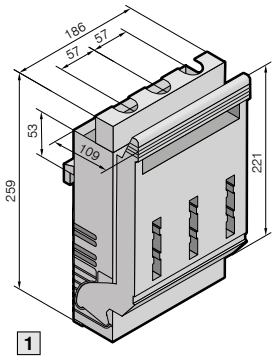

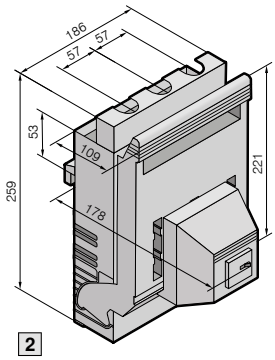

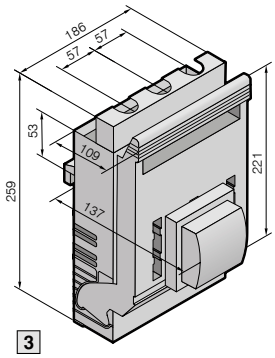

材料：
开关盖，防接触保护，开关组件架：
采用玻璃纤维增强的聚酰胺
触点轨道：
镀银硬质铜

备注：
在 NH 装置上使用 gR 保险器熔丝 (VDE 0636/23) 时请注意第 142 页上的信息。

技术说明，
请参见第 140 页。

结构尺寸	1		页码
额定电流	250 A		
额定工作电压	690 V~		
电缆出线	上	下	
连接方式	螺钉连接 M10，高达 150 mm²		
紧固扭矩 ● 固定螺钉 ● 导线接线螺钉	 8 –10 Nm 15 – 20 Nm	 8 –10 Nm 15 – 20 Nm	
每包	1 个	1 个	
1 **型号 SV**	**3411.000**	**3410.000**	
2 **带电动机械式熔丝监控 型号 SV**	**3495.000**	**3494.000**	
3 **电子式熔丝监控 型号 SV**	**3495.210**	**3494.210**	
另外还需要			
4 母线适配器	见下		
5 盖板	见下		
6 系统盖板	见下		

附件	每包			
微型开关	5 个	3071.000	3071.000	74
凸耳端子连接部分	1 套	3414.000	3414.000	74

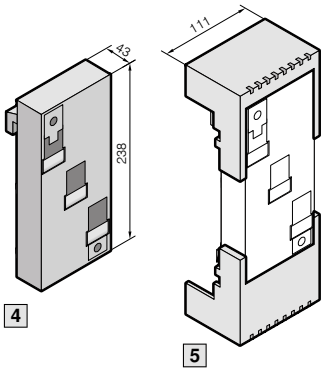

4 母线适配器

用于将 SV 3410.000 – 3495.210 安装在 100 mm 的母线系统上。

每包	**型号 SV**
1 个	**3412.000**

5 盖板

用于 **SV 3412.000**
以实现防接触保护，可插接

每包	**型号 SV**
1 套	**3413.000**

6 系统盖板

宽 50 mm，高 80 mm。

进一步的信息，
请参见第 344 页。

每包	**型号 SV**
4 个	**3086.000**

Nh 母线式熔断负荷开关，规格 2

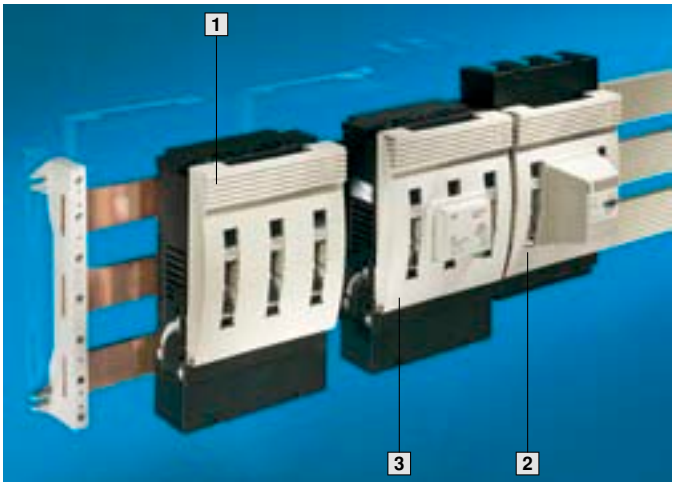

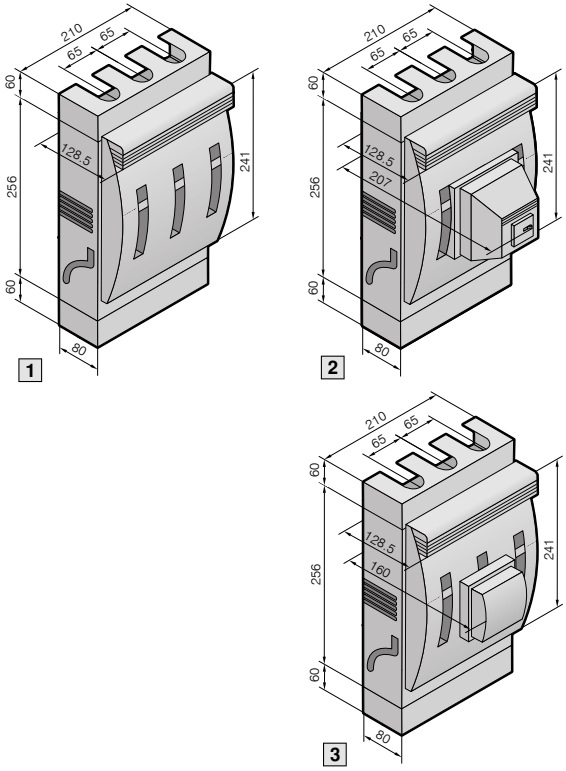

材料：
开关盖，防接触保护，开关组件架：
采用玻璃纤维增强的聚酰胺
触点轨道：
镀银硬质铜

备注：
在 NH 装置上使用 gR 保险器熔丝 (VDE 0636/23) 时请注意第 142 页上的信息。

技术说明，
请参见第 140 页。

细节图，
请参见第 144 页。

结构尺寸		2	页码
额定电流		400 A	
额定工作电压		690 V~	
电缆出线		上 / 下	
连接方式		螺钉连接 M10，高达 240 mm²	
紧固扭矩 ● 固定螺钉 ● 导线接线螺钉		 14 Nm 32 Nm	
每包		1 个	
1 **型号 SV**		**3415.010**	
2 **带电动机械式熔丝监控 型号 SV**		**3415.110**	
3 **带电子式熔丝监控 型号 SV**		**3415.310**	
另外还需要			
母线适配器		见下	
附件	每包		
微型开关	5 个	3071.000	74
凸耳端子连接部分	1 套	3499.000	75
凸耳端子棱型连接导轨	1 套	3499.010	75

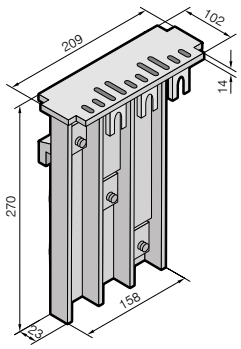

母线适配器

用于将 SV 3415.010 – SV 3415.310 安装在 100 mm 的母线系统上。
电缆出线 上 / 下。

每包	**型号 SV**
1 个	**3499.020**

NH 母线式熔断负荷开关，规格 3

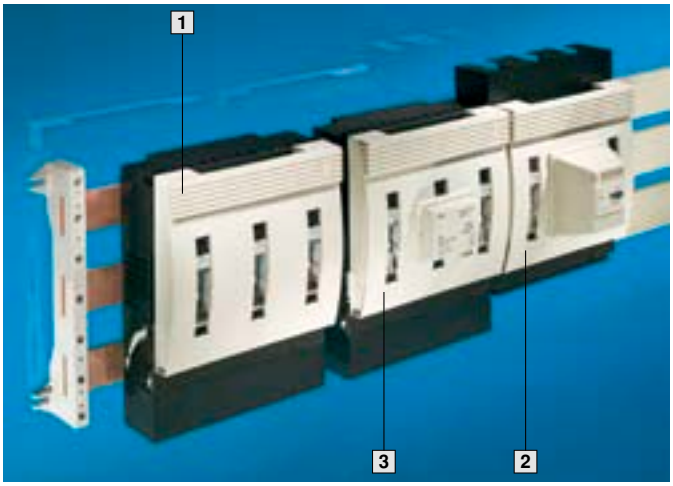

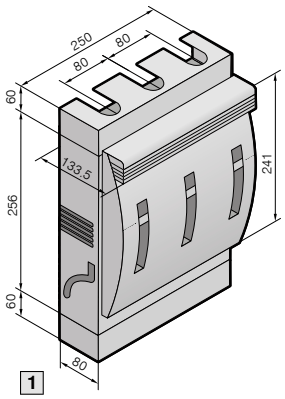

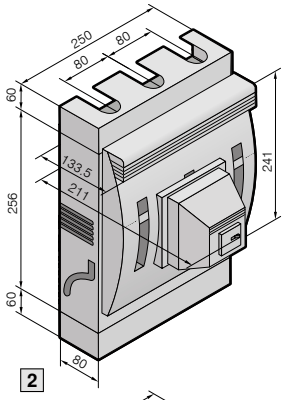

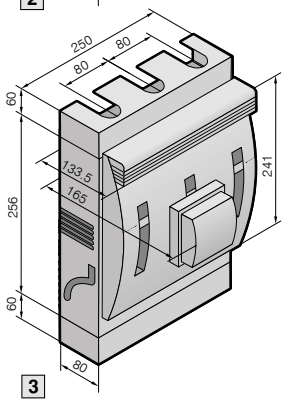

材料：
开关盖，防接触保护，开关组件架采用玻璃纤维增强的聚酰胺
触点轨道：
镀银硬质铜

备注：
在 NH 装置上使用 gR 保险器熔丝 (VDE 0636/23) 时请注意第 142 页上的信息。

技术说明，
请参见第 140 页。

细节图，
请参见第 144 页。

结构尺寸		3	页码
额定电流		630 A	
额定工作电压		690 V~	
电缆出线		上 / 下	
连接方式		螺钉连接 M10，高达 240 mm²	
紧固扭矩 ● 固定螺钉 ● 导线接线螺钉		 14 Nm 32 Nm	
每包		1 个	
1 **型号 SV**		**3095.010**	
2 **带电动机械式熔丝监控 型号 SV**		**3095.110**	
3 **带电子式熔丝监控 型号 SV**		**3095.310**	
另外还需要			
母线适配器		见下	
附件	每包		
微型开关	5 个	3071.000	74
凸耳端子连接部分	1 套	3499.000	75
凸耳端子棱型连接导轨	1 套	3499.010	75

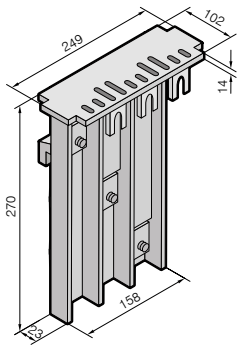

母线适配器

用于将SV 3095.010 – SV 3095.310 安装在100 mm 的母线系统上。
电缆出线 上 / 下。

每包	型号 SV
1 个	**3499.030**

Nh 熔丝断路器规格 00

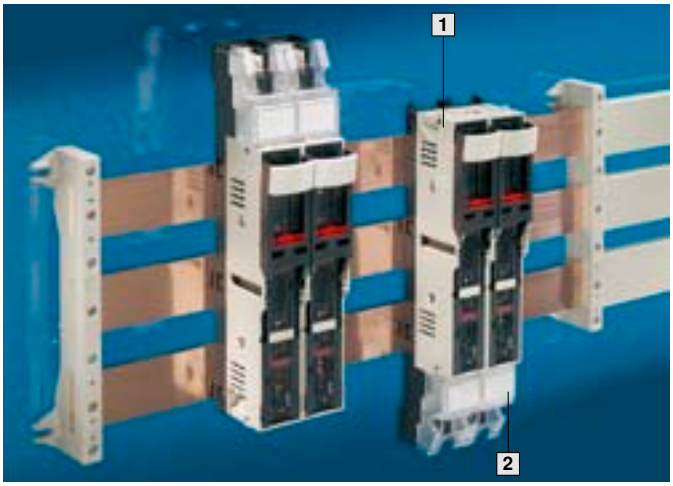

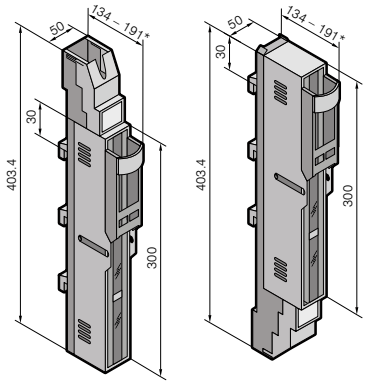

* 暂存位置

材料：
箱盖：
采用玻璃纤维增强的聚酰胺
板条状冲孔轨：
热固性塑料聚酯
触点轨道：
镀银硬质铜

备注：
在 NH 装置上使用 gR 保险器熔丝 (VDE 0636/23) 时请注意第 142 页上的信息。

技术说明，
请参见第 142 页。

结构尺寸		00	页码
额定电流		160 A	
额定工作电压		690 V~	
电缆出线		上 / 下	
连接方式		螺钉 M8	
紧固扭矩 ● 固定螺钉 ● 导线接线螺钉		 6 Nm 14 Nm	
每包		1 个	
1 型号 SV		**3591.010**	
附件	每包		
2 铭牌标签支承	6 个	3595.010	74
微型开关	5 个	3071.000	74
凸耳端子连接部分	1 套	3592.020	75
凸耳端子棱型连接导轨	1 套	3592.010	75

母线系统，高达 1600 A (185 mm)

一览

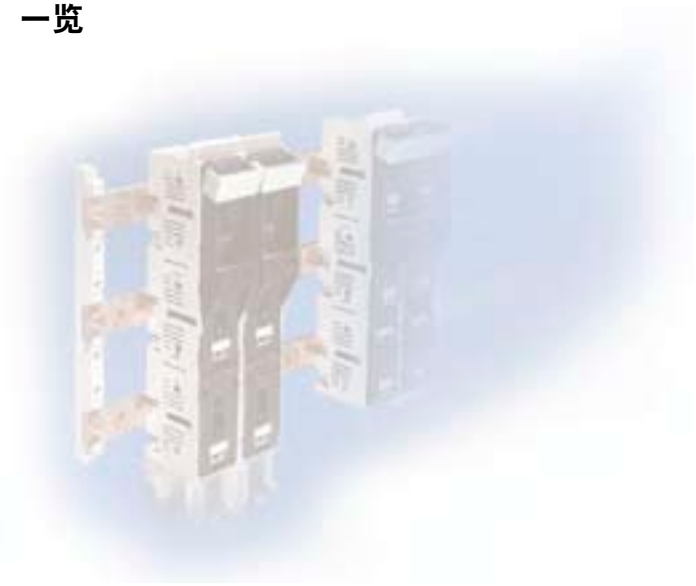

母线中心距离185 mm 的母线支架是为 80 x 10 mm 的母线规格设计的，使用嵌块可使横截面减小到 60/50 x 10 mm。

由于母线支架的特殊设计能在支架范围内直接进行配合紧密的顶部安装。安装时，只需一颗螺钉就可将隔离开关、母线和支架固定在一起。
此外，母线支架的各单一模块还可以用作-单极支架。

系统组件

母线支架
高达 1600 A， 3 极

嵌块
用于母线支架

E-Cu 母线

母线盖板

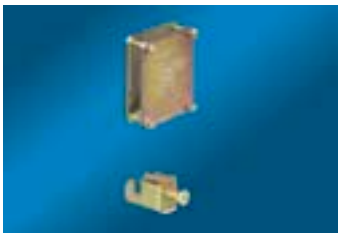

板夹

导线接线端子

NH 熔丝断路器，规格 00
包括在供货范围内。
用于 185 mm 母线系统上安装 NH 装置的单向或双向适配器。

NH 熔丝断路器，规格 1 – 3
用于在 185 mm 母线系统上的直接安装

系统组件

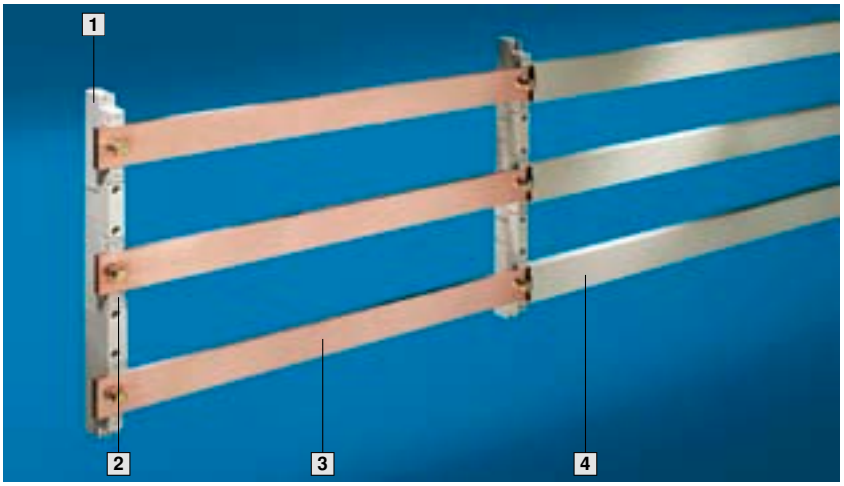

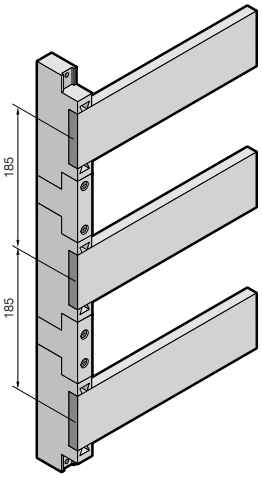

规划软件： 威图 SV Plan (威图配电规划)/ Power Plan (电力规划)，
请参见 HB 31
第 1061 页。

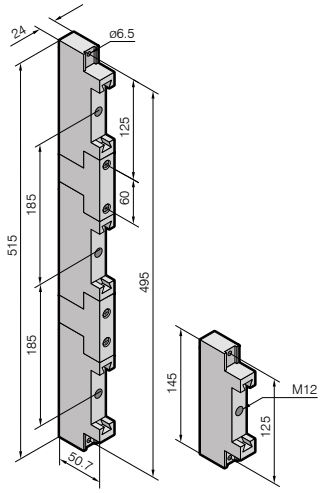

1 母线支架

材料：
玻璃纤维增强的热塑性
聚酯 (PBT)。
持续工作温度，最高 140°C 。
防火性能根据 UL 94-V0 。

备注：
母线支架的基本元件也可作为单极支架使用。

短路强度图，
请参见第 138 页。

技术说明
用于额定电流的计算，
请参见第 143 页。

额定电流，高达	1600 A
额定工作电压，高达	1000 V ~， 50/60 Hz 根据 VDE 0660
极数	3 极
母线中心距离	185 mm
可容纳的最大母线规格 不带嵌块	80 x 10 mm
紧固扭矩 ● 固定螺钉 ● 母线固定螺钉	 3 – 5 Nm 40 Nm
每包	2 个
型号 SV	**3052.000**

2 嵌块

用于 SV 3052.000
用于母线尺寸的适配
50 – 60 x 10 mm 。

3 母线

由 E-Cu 制造
根据 DIN EN 13 601 。
长度： 2400 mm/ 母线。

额定电流	母线尺寸 mm	嵌块 1)	母线 2)
		型号 SV	**型号 SV**
1000 A	50 x 10	**3074.000**	**3588.000**
1250 A	60 x 10	**3075.000**	**3589.000**
1600 A	80 x 10	–	**3590.000**

供应范围：
1) 每包 = 24 个
2) 每包 = 3 个

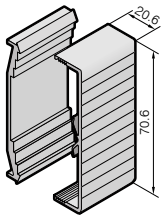

4 母线盖板

通过母线上的整体套管实现防接触保护。可锯短到个性化长度。

材料：
热塑性硬质 PVC 。
持续工作温度，最高 100°C 。
防火性能根据 UL 94-V0 。

用于母线 mm	每包	**型号 SV**
40 – 60 x 10	10 个 每个 1 m	**3085.000**

接线端子

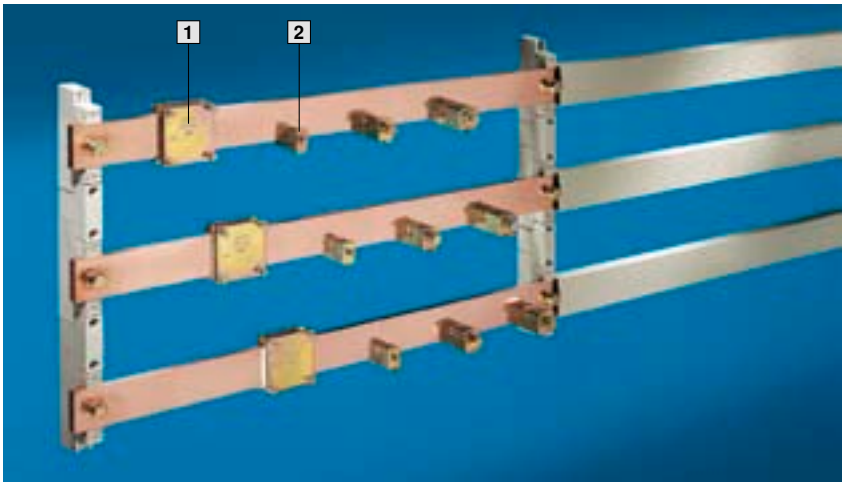

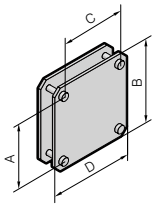

1 板夹

用于叠层铜母线的无钻孔连接。

材料：
镀锌钢板，铬酸钝化。

附件:
叠层铜母线
请参见第 69 页。

用于母线 mm	用于叠层铜母线的接线区 mm	紧固扭矩 Nm	A mm	B mm	C mm	D mm	每包	型号 SV
50 x 10	34 x 10	6 – 8	60	75	40	55	3 个	**3560.000**
50 x 10	54 x 10	6 – 8	60	75	60	75	3 个	**3562.000**
60 x 10	34 x 10	6 – 8	70	85	40	55	3 个	**3561.000**
60 x 10	54 x 10	6 – 8	70	85	60	75	3 个	**3563.000**
80 x 10	65 x 10	6 – 8	90	105	71	86	3 个	**3460.500**

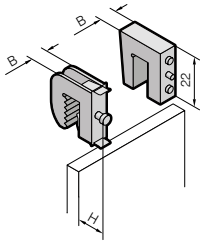

2 导线接线端子

用于 10 mm 母线厚度

材料：
镀锌钢板，铬酸钝化
(SV 3455.500 – SV 3459.500) ，
黄铜 (SV 3555.000) 。

备注：
导线接线端子，用于 5 mm 厚的母线，请参见第 30 页。

附件:
叠层铜母线
请参见第 69 页。

圆导线连接 [1] mm²	用于叠层铜母线的接线区 mm	紧固扭矩 Nm	宽度 (B) mm	高度 (H) mm 最小	高度 (H) mm 最大	每包	型号 SV
1 – 4	–	2	8	–	–	15 个	**3555.000**
1 – 4	–	2	11	17	23	15 个	**3455.500**
2.5 – 16	8 x 8	3	14	22	29	15 个	**3456.500**
16 – 50	10.5 x 11	6 – 8	18.5	26	39	15 个	**3457.500**
35 – 70	16.5 x 15	10 – 12	24.5	39	57	15 个	**3458.500**
70 – 185	22.5 x 20	12 – 15	30.5	44	66	15 个	**3459.500**

[1] 在使用细导线或最细导线时必须使用电缆芯线端护套。

NH 熔丝断路器，规格 00-3

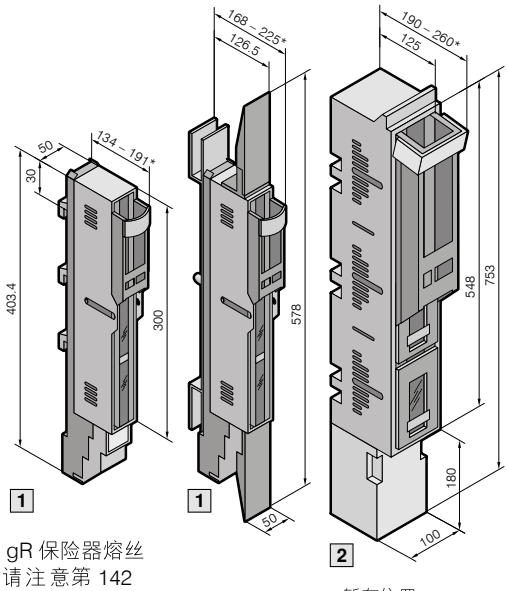

* 暂存位置

材料：
盖板：
采用玻璃纤维增强的聚酰胺
板条状冲孔轨：
热固性塑料聚酯
触点轨道：
镀银硬质铜

供货范围 SV 3591.040：
包括
1 个母线适配器 [1]，
2 个补偿遮板

供货范围 SV 3591.050：
包括
1 个母线适配器 [1]
(双适配器)，
4 个补偿遮板

[1] 紧固扭矩 25 Nm (母线固定)

备注：
在 NH 元件上使用 gR 保险器熔丝 (VDE 0636/23) 时请注意第 142 页上的信息。

技术信息，
请参见第 142 页。

形式		1		2			页码
结构尺寸		00		1	2	3	
额定电流		160 A		250 A	400 A	630 A	
额定工作电压		690 V~		690 V~	690 V~	690 V~	
电缆出线		上 / 下		上 / 下	上 / 下	上 / 下	
连接方式		螺钉 M8		螺钉 M12	螺钉 M12	螺钉 M12	
紧固扭矩 ● 固定螺钉 ● 导线接线螺钉		14 Nm 14 Nm		40 Nm 40 Nm	40 Nm 40 Nm	40 Nm 40 Nm	
每包		1 个	2 个	1 个	1 个	1 个	
型号 SV		**3591.040**	**3591.050**	**3485.000**	**3486.000**	**3487.000**	
附件	每包						
3 铭牌标签支承	6 个	3595.010	3595.010	–	–	–	74
微型开关	5 个	3071.000	3071.000	3071.000	3071.000	3071.000	74
凸耳端子 – 连接部分	1 套	3592.020	3592.020	–	–	–	75
凸耳端子 – 棱型连接导轨	1 套	3592.010	3592.010	–	–	–	75

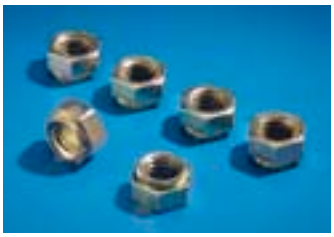

沉头螺母 M12

带滚花凸缘的自持式螺母。
用于在直径为 14.5 mm 的母线上钻孔。

备注：
沉头螺母 M12 已经包括在供货范围 SV 3591.040/.050 和 SV 3485.000 – SV 3487.000 之内。

每包	型号 SV
30 个	**3591.060**

母线系统，高达 2500/3000 A (150 mm)

一览

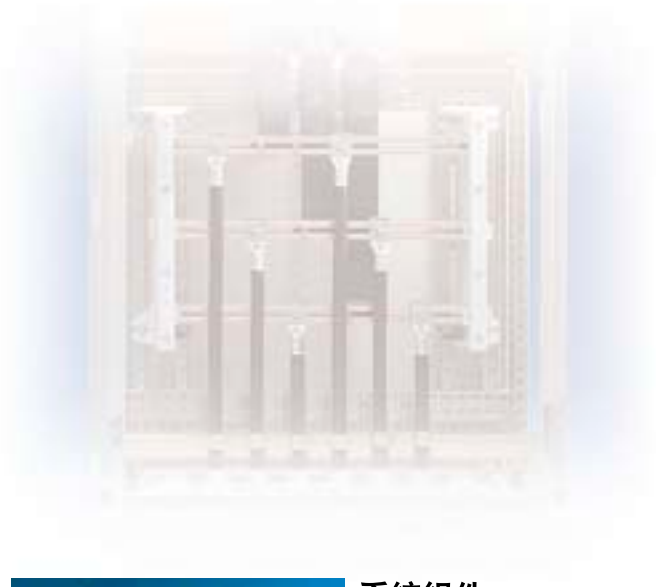

母线中心距离为 150 mm 的母线系统适用于输电和配电。

母线支架能容纳的最大母线为 80 x 10 mm 或 100 x 10 mm。

系统组件

母线支架
最大 2500 A， 2 x 3 极

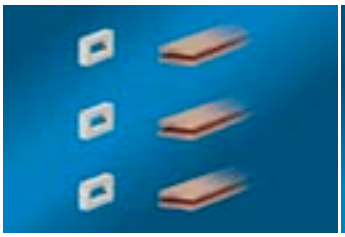

插件
用来以10 mm为单位减小母线的横截面

E-Cu 母线

接线夹板

母线绝缘器

母线支架
最大 3000 A， 2 x 3 极

插件
用来以10 mm为单位减小母线的横截面

市场上通用的 E-Cu 母线
横截面： 100 x 10 mm

接线夹板

母线绝缘器

系统组件

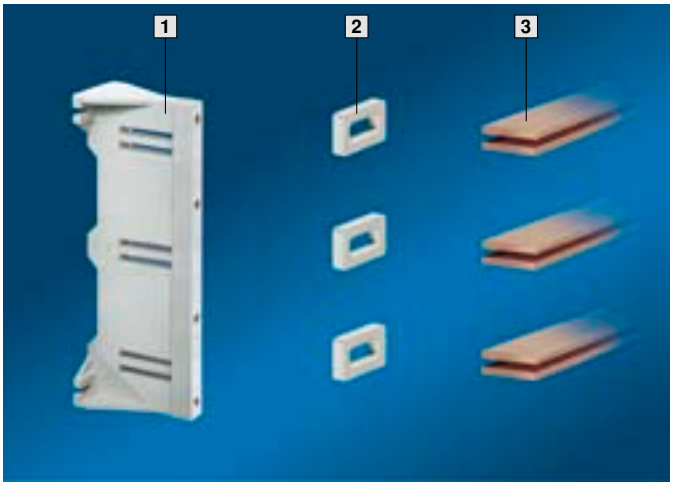

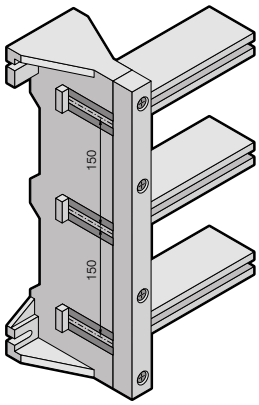

规划软件威图SV Plan (威图配电规划)/ Power Plan (电力规划)，
请参见 HB 31
第 1061 页。

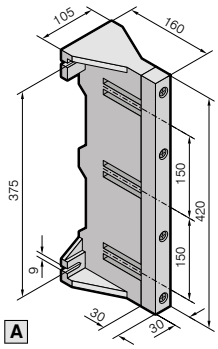

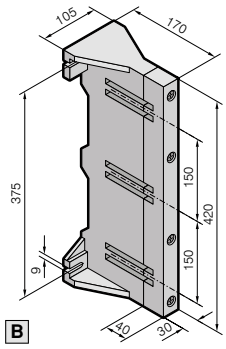

1 母线支架

材料：
玻璃纤维增强的热塑性
聚酯 (PBT)。
持续工作温度，最高 140°C 。
防火性能根据 UL 94-V0 。

短路强度图，
请参见第 138 页。

技术说明
用于额定电流的计算，
请参见第 145 页。

额定电流，高达	A 2500 A	B 3000 A
额定工作电压，高达	1000 V ～， 50/60 Hz 根据 VDE 0660	
极数	3 极	
母线中心距离	150 mm	
不带插件时可容纳的母线最大规格	2 x 80 x 10 mm	2 x 100 x 10 mm
紧固扭矩 ● 固定螺钉 ● 箱盖固定	 8 –10 Nm 5 –10 Nm	 8 –10 Nm 5 –10 Nm
每包	2 个	2 个
型号 SV	**3055.000**	**3057.000**

2 插件

用于 SV 3055.000 / SV 3057.000
用来以 10 mm 为单位减小母线尺寸。此外，还适用于阶梯形母线安装。

每包	**型号 SV**
12 个	**3056.000**

3 母线

由 E-Cu 制造
根据 DIN EN 13 601 。
长度： 2400 mm/ 母线。

尺寸	每包	**型号 SV**
60 x 10 mm	3 个	**3589.000**
80 x 10 mm	3 个	**3590.000**

系统组件

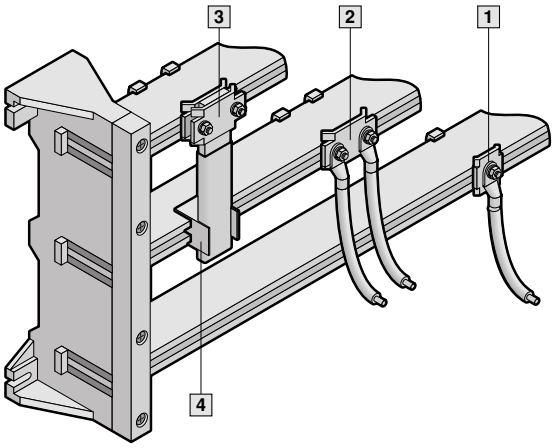

接线夹板

用于 SV 3055.000
紧固扭矩： 10 –15 Nm。

连接	每包	型号 SV
1 电缆终端插头 M10 高达 240 mm²	3 套	**3058.000**[1]
2 2 x 电缆终端插头 M10 高达 240 mm²	3 套	**3059.000**[1]
3 叠层扁铜母线最大 40 x 10 mm	3 套	**3061.000**[2]

钩头螺钉：
[1] M10 x 100 mm
[2] M10 x 120 mm

附件:

叠层铜母线，
请参见第 69 页。

接线夹板

用于 SV 3057.000
紧固扭矩： 10 –15 Nm。

备注：
每个接线柱位置可各省却一个接线夹板。

连接	每包	型号 SV
3 2 x 电缆终端插头 M10 高达 240 mm²	3 套	**3061.000**[1]

钩头螺钉：
[1] M10 x 120 mm

4 母线绝缘器

用于 SV 3055.000 和 SV 3057.000
用于连接导线的导入，可插接。

每包	型号 SV
9 个	**3060.000**

安装板安装 NH 熔丝断路器

规格 000/00/1

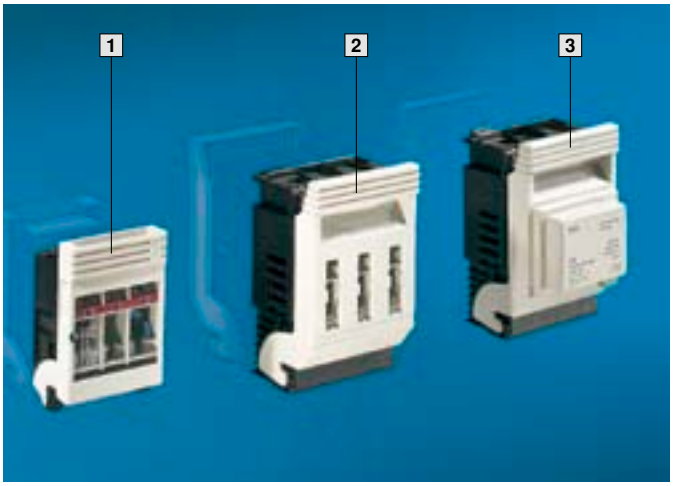

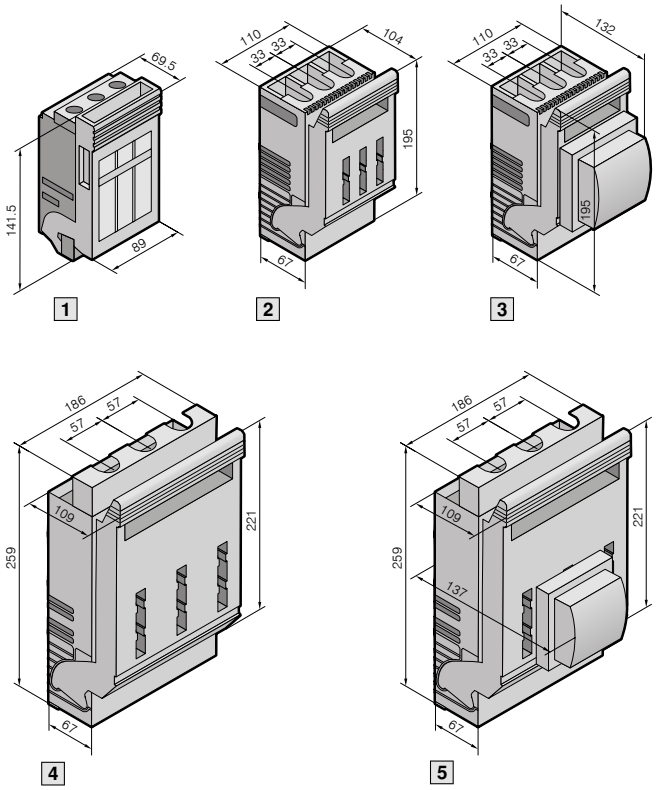

材料：
开关盖，防接触保护，开关组件架：
采用玻璃纤维增强的聚酰胺
触点轨道：
镀银硬质铜

备注：
在 NH 装置上使用 gR 保险器熔丝 (VDE 0636/23) 时请注意第 142 页上的信息。

钻孔规格，
请参见第 144 页。

技术说明，
请参见第 140 页。

形式		1	2	3	2	3	4	5	页码
结构尺寸		000	00		00		1		
额定电流		100 A (160 A) [1]	160 A		160 A		250 A		
额定工作电压		690 V~	690 V~		690 V~		690 V~		
电缆出线		上 下	上 下	下	上 下	下	上 下	下	
连接方式	接线端子，高达	50 mm²	–	–	–	–	–	–	
	螺钉连接	–	M8，高达 95 mm²		–	–	M10，高达 150 mm²		
	凸耳端子连接，高达	–	–	–	70 mm²	70 mm²	–	–	
紧固扭矩 ● 固定螺钉 ● 导线接线螺钉		– 3 Nm	3 – 5 Nm 10 – 15 Nm	3 – 5 Nm 10 – 15 Nm	3 – 5 Nm 2 – 3 Nm	3 – 5 Nm 2 – 3 Nm	3 – 5 Nm 15 – 20 Nm	3 – 5 Nm 15 – 20 Nm	
每包		1 个	1 个	1 个	1 个	1 个	1 个	1 个	
型号 SV		**3431.000**	**3488.000**	**–**	**3489.000**	**–**	**3409.000**	**–**	
带电子式熔丝监控型号 SV		**–**	**–**	**3488.310**	**–**	**3489.310**	**–**	**3409.310**	
附件	每包								
微型开关	5 个	3071.000	3071.000	3071.000	3071.000	3071.000	3071.000	3071.000	74
安装组件	1 个	3432.000	–	–	–	–	–	–	75
凸耳端子连接部分	1 套	–	–	–	–	–	3414.000	3414.000	75

[1] 在接线横截面 95 mm² 时为 160 A，（接线横截面 95 mm² 的连接件请洽询）。

规格 2/3

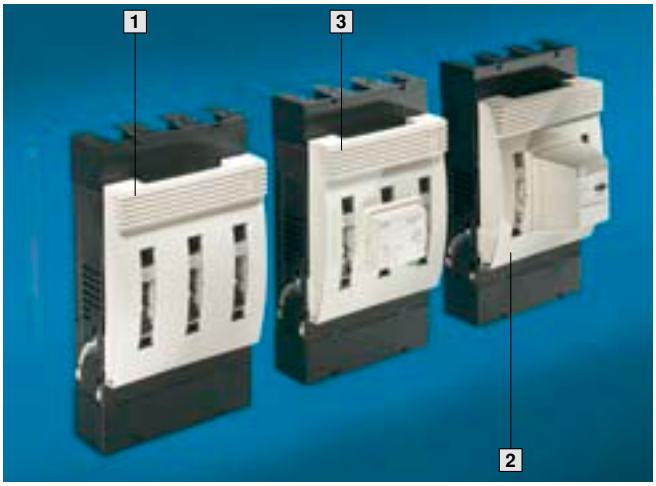

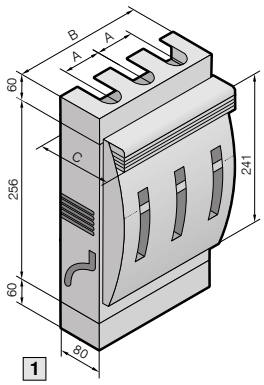

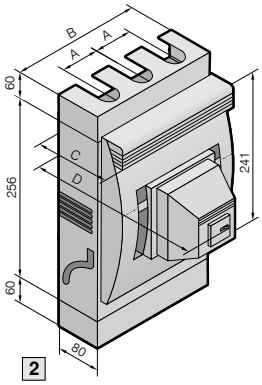

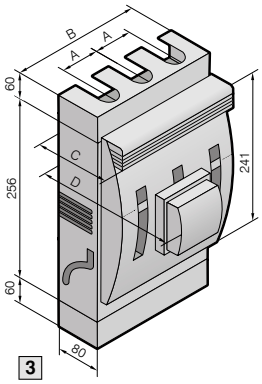

材料：
开关盖，防接触保护，开关组件架：
采用玻璃纤维增强的聚酰胺
触点轨道：
镀银硬质铜

备注：
在 NH 装置上使用 gR 保险器熔丝 (VDE 0636/23) 时请注意第 142 页上的信息。

钻孔规格，
请参见第 144 页。

细节图，
请参见第 144 页。

技术说明，
请参见第 140 页。

结构尺寸		2		3		页码
额定电流		400 A		630 A		
额定工作电压		690 V~		690 V~		
电缆出线		上 / 下	下	上 / 下	下	
连接方式		螺钉连接 M10，高达 240 mm²		螺钉连接 M10，高达 240 mm²		
紧固扭矩 ● 固定螺钉 ● 导线接线螺钉		14 Nm 32 Nm		14 Nm 32 Nm		
A mm		65	65	80	80	
B mm		210	210	250	250	
C mm		128.5	128.5	133.5	133.5	
D mm		207	160	211	165	
每包		1 个		1 个		
1 **型号 SV**		**3415.010**	**–**	**3095.010**	**–**	
2 **带电动机械式熔丝监控 型号 SV**		**3415.110**	**–**	**3095.110**	**–**	
3 **带电子式熔丝监控 型号 SV**		**–**	**3415.310**	**–**	**3095.310**	
附件	每包					
微型开关	5 个	3071.000	3071.000	3071.000	3071.000	74
凸耳端子连接部分	1 套	3499.000	3499.000	3499.000	3499.000	75
凸耳端子棱型连接导轨	1 套	3499.010	3499.010	3499.010	3499.010	75

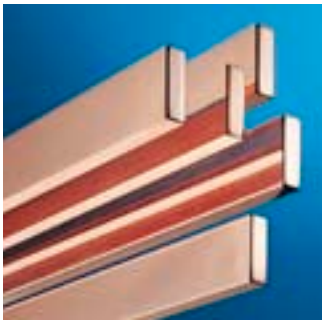

母线

由 E-Cu 制造
根据 DIN EN 13 601 。
长度： 2400 mm/ 母线。

尺寸 mm	重量 / 母线 kg	每包	**型号 SV**
12 x 5	1.28	6 个	**3580.000**
15 x 5	1.60	6 个	**3581.000**
20 x 5	2.14	6 个	**3582.000**
25 x 5	2.67	6 个	**3583.000**
30 x 5	3.20	6 个	**3584.000**
12 x 10	2.56	6 个	**3580.100**
15 x 10	3.20	6 个	**3581.100**
20 x 10	4.27	6 个	**3585.000**
30 x 10	6.41	6 个	**3586.000**
40 x 10	8.55	3 个	**3587.000**
50 x 10	10.68	3 个	**3588.000**
60 x 10	12.82	3 个	**3589.000**
80 x 10	17.09	3 个	**3590.000**

母线连接器

用于母线的无钻孔连接。

材料：
SV 9350.070
黄铜，表面镀镍。

SV 9320.020/SV 9320.030
上面部分： 钢板，铬酸钝化
接触片： E-Cu，镀银

用于母线 mm	应用		紧固扭矩	每包	**型号 SV**
	简单连接	跨接连接 [1]			
12 x 5 – 15 x 10	1	–	10 Nm	3 个	**9350.070**
20 x 5 – 30 x 10	2	–	20 Nm	3 个	**9320.020**
	–	3	20 Nm	3 个	**9320.030**

[1] 并柜连接

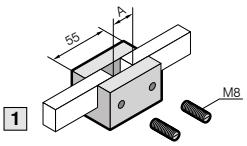

A = 最大 10 mm

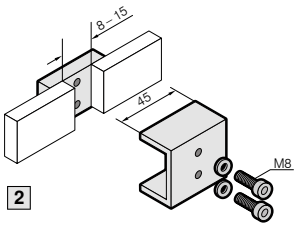

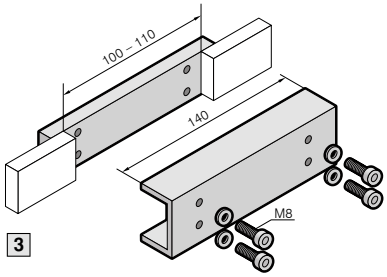

基础绝缘子

用于实现任意母线中心距离的母线系统以及 PE 或 PEN 母线的安装。

材料：
热固性塑料聚酯 (UP 树脂)。
持续工作温度，最高 135°C 。

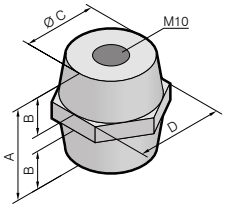

额定工作电压	1 kV	1 kV
抗张强度	12 kN	13 kN
抗扭强度	75 Nm	90 Nm
刚性	6 kN	6 kN
紧固扭矩	40 Nm	40 Nm
A mm	40	50
B mm	15	19
直径 C mm	32	42
D mm	SW 36	SW 50
每包	6 个	6 个
型号 SV	**3031.000**	**3032.000**

叠层铜母线 Rittal Flexibar (威图灵活母线) “S”

长度： 2.000 mm/ 母线。

材料：

铜薄片

- 高纯度电解铜 F20

绝缘

- 高强度乙烯化合物
- 膨胀 370 %
- 温度范围： –30°C 至 +105°C
- 阻燃形式根据 UL 94-V0
- 电介强度： 20 kV/mm

短路强度图，
请参见第 139 页。

结构 1) mm	I_n 温度条件 50 K2)	I_n 温度条件 30 K2)	I_n 温度条件 10 K2)	每包	型号 SV
6 x 9.0 x 0.8	250 A	220 A	120 A	1 个	**3565.000**
6 x 13.0 x 0.5	200 A	150 A	110 A	1 个	**3566.000**
4 x 15.5 x 0.8	300 A	210 A	140 A	1 个	**3567.000**
6 x 15.5 x 0.8	350 A	290 A	170 A	1 个	**3568.000**
10 x 15.5 x 0.8	450 A	350 A	190 A	1 个	**3569.000**
5 x 20.0 x 1.0	400 A	300 A	180 A	1 个	**3570.000**
5 x 24.0 x 1.0	450 A	370 A	230 A	1 个	**3571.000**
10 x 24.0 x 1.0	800 A	600 A	340 A	1 个	**3572.000**
5 x 32.0 x 1.0	550 A	470 A	280 A	1 个	**3573.000**
10 x 32.0 x 1.0	1000 A	800 A	460 A	1 个	**3574.000**
5 x 40.0 x 1.0	800 A	600 A	340 A	1 个	**3575.000**
10 x 40.0 x 1.0	1200 A	950 A	500 A	1 个	**3576.000**
5 x 50.0 x 1.0	900 A	700 A	400 A	1 个	**3577.000**
10 x 50.0 x 1.0	1400 A	1000 A	600 A	1 个	**3578.000**
10 x 63.0 x 1.0	1600 A	1240 A	715 A	1 个	**3579.000**

1) 层数 x 层宽 x 层厚

2) 从周围温度和温度增长的总和得出 叠层扁铜母线合成的传导温度。

举例：

SV 3565.000 带 220 A 负荷，即温度升高 30 K。在周围温度 35°C 时形成合成的传导温度 35°C + 30 K = 65°C。

通用支架

用于固定 20 x 5 至 63 x 10 mm 的叠层铜母线。

材料：

玻璃纤维增强的热塑性聚酯 (PBT)。
防火性能根据 UL 94-V0 。

供应范围 :

包括螺钉和用于在 PS-/TS- 冲孔轨上的固定的 U 型螺母。

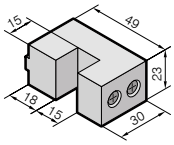

每包	型号 SV
3 个	**3079.000**

短路强度图，
请参见第 139 页。

通用支架

用于固定从 40 x 5 到 100 x 10 mm 的多重叠积的叠层铜母线。

材料：

玻璃纤维增强的热塑性
聚酯 (PBT)。
防火性能根据 UL 94-V0 。

供应范围：

包括螺钉和滑动螺母
在 C 型安装角轨上的固定。

每包	型号 SV
3 套	**3079.010**

附件:

C 型安装角轨 30/15，
请参见 HB 31 第 928 页。

附件

签条

用于扩充元件适配器和支承的安装宽度。

用于	请参见第	宽度 mm	每包	型号 SV
1 Mini-PLS 元件适配器和快速配合元件适配器	304-306	9	2 个	**9623.000**
2 元件适配器和支承	328 – 330 + 333	9	1 个	**3538.000**
2 元件适配器（SV 3445.000 / SV 3446.000）	331	17.5	1 个	**3448.000**[1)]

[1)] 包括加长的支承轨和封条。

连接插针

适用于 OM 和 OT 适配器/支架

用于适配器和支架的机械连接

材料：
PA 6.6

颜色：
RAL 5015

每包	型号 SV
20 个	**9340.280**

插入件

适用于 OM 和 OT 适配器/支架

延伸出来 10 mm 间距，常常用于把两个部分按需要连接起来
宽度：10 mm

材料：
ABS

颜色：
RAL7035

供应范围：
6个连接插针

设计用于	每包	型号 SV
OM	2 个	**9340.290**
OT	2 个	**9341.290**

插入件

适用于带断路器的适配器

可以扩充设备宽度自 140 mm 至 190 mm 不等。
宽度：25 mm

材料：
聚丙烯腈 ABS

颜色：
RAL7035

注意：
使元件适配器增宽时，需要用到4个插入件（1套）

用于	每包	型号代码 SV
SV 9342.700 SV 9342.700	4 （1套）	**9342.720**

支架

用于 OM 和 OT 适配器/支架
作为备用或者用于插入件装配

材料：
PA 6.6

用于宽度为 45 mm 的适配器

适用型号	宽度 mm	长度 mm	每包	型号 SV
OM	45	170	5 个	**9341.800**
OT	45	195	5 个	**9341.810**
OM/OT	45	237	5 个	**9341.820**

用于宽度为 55 mm 的适配器

适用型号	宽度 mm	长度 mm	每包	型号 SV
OM	55	170	5 个	**9341.830**
OT	55	195	5 个	**9341.840**
OM/OT	55	237	5 个	**9341.850**

支承轨

适用于 OM 适配器
使安装在OM适配器上45 x 237mm和55 x 237的支架加固

材料：
PA 6.6

每包	型号 SV
10 个	**9340.800**

Pin 块

用于支架
使启动器的开关接触器安装更为牢固，定位更加精准。只要将其夹在支架上便可安装。通过重新布置pin块的位置可以实现独立垂直定位。

材料：
PA 6.6

适用支架型号	每包	型号 SV
45 mm 宽	5 个	**9342.800**
55 mm 宽	5 个	**9342.800**

Pin 块 plus

用于固定耐热接触器的启动器
装配时将其简单卡在 pin 块上即可
(SV9340 800/810)

材料：
PA6.8

每包	型号 SV
5 个	**9342.820**

电线套件

预装的连接线，可用于开关设备的个性化连接，用张力弹簧夹在 OM/OT 适配器顶部安装。

材料：
聚氯乙烯绝缘材料
最高耐热105℃。
电线的两端都使用超音波接熔。

设计	每包	型号 SV
AWG 14= 2.08 mm^2 = 2.5 mm^2	15 个	**9340.850**
AWG 12= 3.31 mm^2 = 4 mm^2	15 个	**9340.860**
AWG 10= 5.26 mm^2 = 6 mm^2	15 个	**9340.870**
AWG 8= 8.37 mm^2 = 10 mm^2	6 个	**9340.880**
AWG 6= 13.3 mm^2 = 16 mm^2	6 个	**9340.890**

AWG=美国线号

附件

ST-COMBI 连接器

用于 OT/OM premium 适配器
可作为备用，用张力弹簧夹安装在开口处。

材料：
PA 6.6

设计	每包	型号 SV
3 极 1.5 - 4 mm²	5 个	**9341.980**
8 极 0.25 - 2.5 mm²	5 个	**9341.990**

支承轨 35 x 10mm

适用于 OM 和 OT 适配器/支架

材料：
PA 6.6

供应范围：
固定螺钉

安装在适配器部分

设计	宽度 mm	每包	型号 SV
TS45C[1]	45	5 个	**9342.850**
TS45D	45	5 个	**9342.860**
TS55C[1]	55	5 个	**9342.920**
TS55D	55	5 个	**9342.930**

[1] 带电机断路器抗移动保护功能

安装在支架部分

设计	宽度 mm	每包	型号 SV
TS45A[2]	45	5 个	**9342.830**
TS45B	45	5 个	**9342.840**
TS45B-V[2]	45	5 个	**9342.870**
TS55A[1]	55	5 个	**9342.900**
TS55B	55	5 个	**9342.910**
TS55B-V[2]	55	5 个	**9342.940**

[1] 带机电断路器抗滑动保护功能
[2] 带有可以后锁的闭锁，通过预装开关装置于支撑导轨

支承轨 35 x 10mm

用于 OM 和 OT 适配器
安装在适配器部分

材料：
钢板镀锌，钝化

另提供：
安装螺钉和边缘支架

宽度 mm	每包	型号 SV
45	5 个	**9342.880**
55	5 个	**9342.950**

支承轨 35 x 10mm

用于元件适配器 SV 9342.400/410

材料：
钢板镀锌，钝化

供应范围：
固定螺钉和边缘支架

宽度 mm	每包	型号 SV
72	5 个	**9320.120**

支承轨 35 x 15mm

用于多功能元件适配器

材料：
PA 6.6

供应范围：
固定螺钉

宽度 mm	每包	型号 SV
45	5 个	**9320.090**
55	5 个	**9320.100**

支承轨

供应范围

包含安装固定件。

用于	请参见第	支承轨				
		图	宽度 mm	高度 mm	每包	**型号 SV**
Mini-PLS 元件适配器	304	1	45	7.5	10 个	**9320.150**
	304 + 306		54	7.5	10 个	**3548.000**
			72	7.5	10 个	**3549.000**
	306	2	72	15	5 个	**9320.120**
多功能元件适配器	312 – 314 325 + 326	3	45	10	5 个	**9320.090**
	313 + 314 326 + 327		54	10	5 个	**9320.100**
元件适配器	304 + 306	1	54	7.5	10 个	**3548.000**
	328 – 330		72	7.5	10 个	**3549.000**
元件适配器 (SV 3445.000/SV 3446.000)	331	1	54	7.5	10 个	**3447.000**
元件适配器 (SV 3445.000/SV 3446.000 带 SV 3448.000)	331	1	70	7.5	10 个	**3496.000**
元件适配器 (SV 9320.000/SV 9320.010)	332	2	72	15	5 个	**9320.120**
支承	333	1	54	7.5	10 个	**3548.000**
			72	7.5	10 个	**3549.000**

插塞连接

用于 AS 界面的用户设备支路模块的安装，这类安装是采用附件支座型号 3RK 1 901-3CA00，生产厂家 Siemens（西门子），在Mini-PLS 元件适配器和多功能元件适配器上进行的。

每包	**型号代码 SV**
1 个	**9320.110**

用于	请参见第	每包	**型号 SV**
Mini-PLS 元件适配器（宽 45/54 mm）	10 + 12	1 个	**9623.100**
多功能元件适配器（宽45 mm）	18 + 20 31 + 32	1 个	**9320.110**

固定卡脚

用于多功能元件适配器（宽 45 mm）

用于电机启动组合的附加制动器。

供应范围：

包括支承轨，宽45mm

每包	**型号 SV**
5 个	**9320.140**

封条

用于元件适配器和支承

宽度 mm	每包	**型号代码 SV**
54	20 个	**3536.000**
72	20 个	**3537.000**

附件

铭牌标签
用于母线式保险丝座

每包	型号 SV
100 个	9320.080

铭牌标签支承
用于 NH 熔丝断路器，规格 00

用于在熔丝断路器箱体上的卡脚安装。

每包	型号 SV
6 个	3595.010

微型开关
用于 NH 开关 / NH 熔丝断路器

用于指示 NH 元件（顶装式单元）
开关位置的信号发送。

每包	型号 SV
5 个	3071.000

防接触保护隔板框架
用于NH母线负载断路器，尺寸号为 00

材料：
ABS
防火性能根据 UL 94-V0

颜色：
RAL7035

每包	型号 SV
1 个	3408.000

PLS 盖板

PLS 盖板在威图 PLS 800 A/1600 A 上使用 NH 元件时，保证了特种母线上的附加防接触保护功能。在PLS底部槽型件上简单地用卡脚卡住就可固定。

材料：
SV 3099.000/SV 3499.070
ABS

SV 3499.040/SV 3499.050
变热性硬质PVC
防火性能根据 UL 94-V0

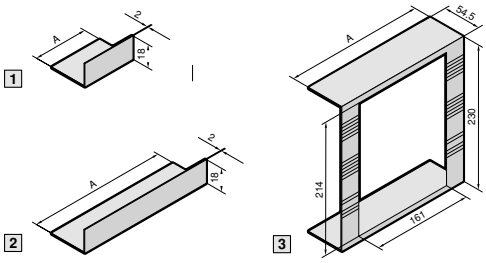

用于		请参见下列页码	A mm	每包	型号 SV
1 NH 熔丝断路器	规格 00	336	50	2 个	3499.070
2 NH 母线式熔断负荷开关	规格 1	339	186	2 个	3099.000
3 NH 母线式熔断负荷开关	规格 2	340	210	1 个	3499.040
	规格 3	341	250	1 个	3499.050

安装组件

用于 NH 负荷断路器，规格 000

用于在 35 mm 支承轨根据 DIN EN 60 715
（7.5 mm/ 15 mm 高）上安装 NH 负荷断路器。

每包	型号 SV
1 个	3432.000

凸耳端子连接部件

用于 NH 开关，规格号 1 至 3

用于叠层铜母线和最大达 70 mm² 的圆导线连接。
紧固扭矩：
导线接线螺钉
[1] 8 Nm
[2] 15 Nm

NH 断路器	所夹范围	每包	型号 SV
规格号1	16 × 12 mm	1 套	3414.000[1]
规格号2、3	21 × 11 mm	1 套	3499.000[2]

凸耳端子菱形连接导轨

适用于 NH 开关，规格号 2 和 3

用于连接最大为 240 mm² 的圆导线。
紧固扭矩：
导线接线螺钉 15 Nm

每包	型号 SV
1 套	3499.010

凸耳端子连接部件

用于的 NH 熔丝断路器，规格 00

用于连接叠层铜母线和1.5 至 25 mm² 的圆导线。
连接区：16 x 10 mm
紧固扭矩：
导线接线螺钉 4 Nm

每包	型号 SV
1 套	3592.020

凸耳端子菱形连接导轨

适用于 NH 熔丝断路器，规格 00

用于连接 1.5 至 95 mm² 的圆导线。
紧固扭矩：
导线接线螺钉 4 Nm

每包	型号 SV
1 套	3592.010

系统概念

- 完全无需机械加工
- 标准化、经济实惠、批量生产的组件
- 经过型式试验的系统技术
- 母线具有四种安装级别，母线长度根据机柜大小而特制
- 标准化的接触危险保护

系统优点

- 提高效率（更轻松的项目规划、无需加工的母线连接和连接点、更快组装）
- 节省空间，所有连接点的位置均便于操作
- 高标准的安全性

Rittal Maxi-PLS 是大电流领域中低压配电设备和开关装置的理想组合。该系统的组装无需任何机械加工（如锯切、钻孔、折弯等）。

因此，这种完全模块化的前瞻性系统确立了快速组装和安全性的新标准。

威图 SV-TS 8 和 Maxi-PLS 一览

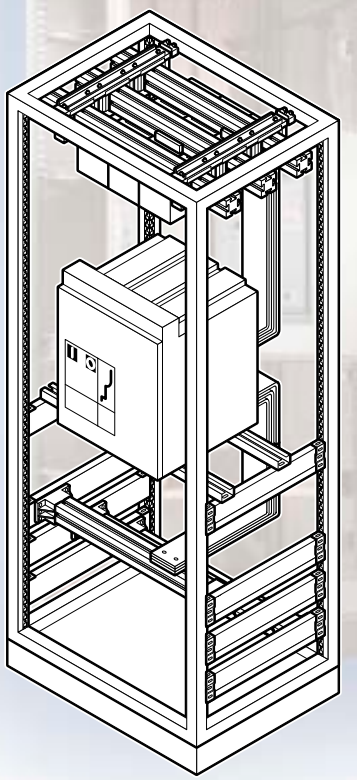

SV-TS 8 和 Maxi-PLS。这是大电流领域中低压配电设备和开关装置的理想组合。该系统的组装无需任何机械加工（如切锯、钻孔、弯折等）。因此，这种完全模块化的前瞻性系统确立了快速组装和安全性的新标准。

前瞻性的模块化系统

SV-TS 8 控制箱经过了整体预加工。
箱体完整配备了三段式底板、后板、箱盖、门以及分段式门等。用于安装断路器端部支架以及系统支承轨的冲孔轨已组装结束并安装在控制箱中。

具有杰出固定技术的标准化 Maxi-PLS 母线。
Maxi-PLS 支架和安装轨以其完美的系统技术、精密协调的安装孔阵分布尺寸能够精确、简单、快速地完成安装工作。
Maxi-PLS 母线的四个固定平面能够借助滑动块或支撑螺栓实现圆导线、叠层扁铜母线、Maxi-PLS 角向连接件以及连接套件之间的无级固定。

用于所有市场常见断路器的系统套件。
Maxi-PLS 母线与绝缘底盘、U 型接触件以及角向连接件构成了用于连接带标准部件、高达 3200 A 断路器的系统标准部件的核心。

连接套件是精确地按照各断路器确定的。

型式试验
根据 EN 60 439-1/IEC 60 439-1 进行
特殊试验
在故障电弧条件下根据标准 EN 60 439-1，增刊 2/IEC 1641 进行

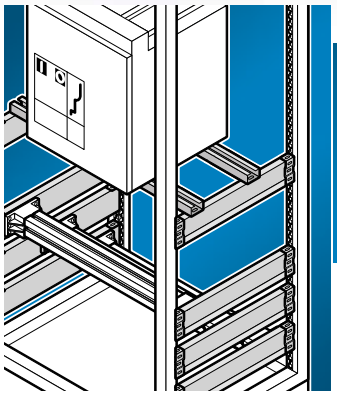

SV-TS 8 系统组件

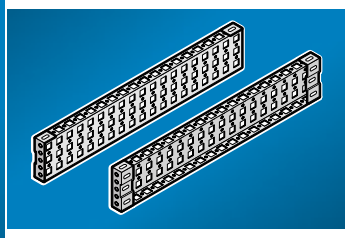

TS 系统框架 23 x 73 mm，

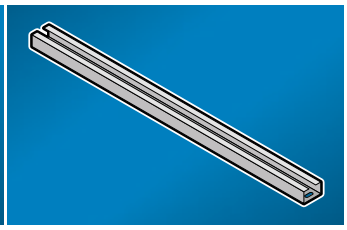

系统支承轨

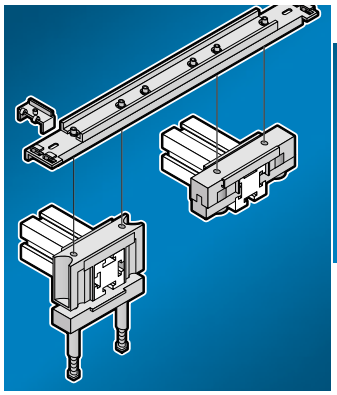

Maxi-PLS 母线支架

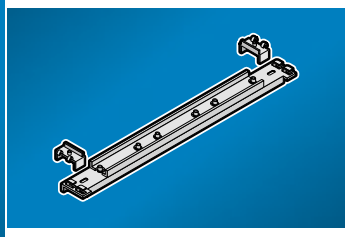

系统固定件

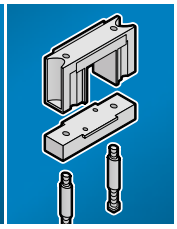

母线支架
母线支架，可顶装

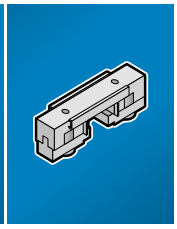

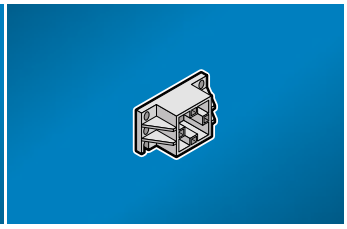

端部支架

威图 SV-TS 8 和 Maxi-PLS 一览

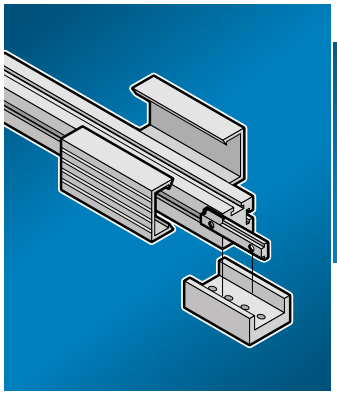

Maxi-PLS 系统组件

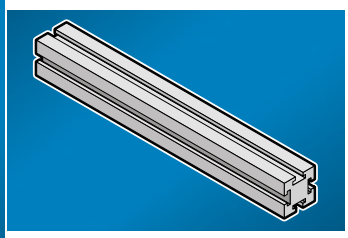

母线 E-Cu

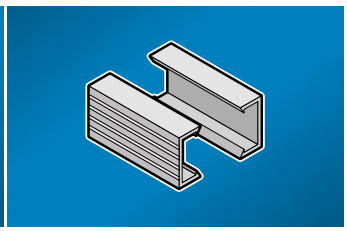

盖板

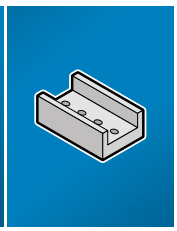

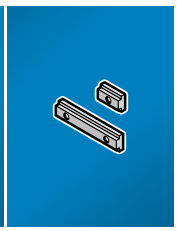

纵向连接件 E-Cu
滑动块

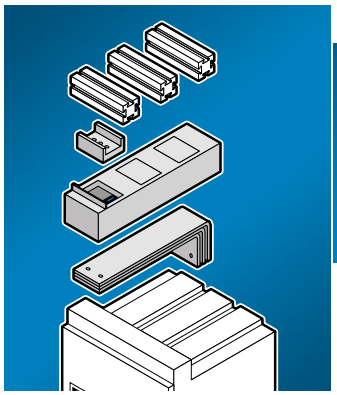

Maxi-PLS 连接件

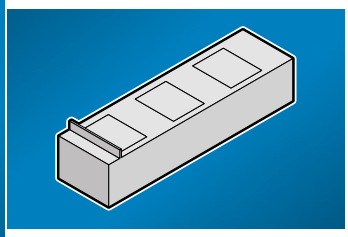

绝缘底盘

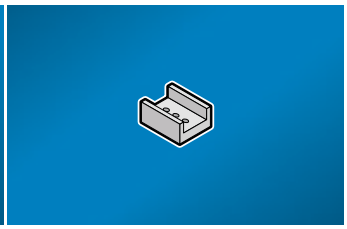

U 型接触件 E-Cu

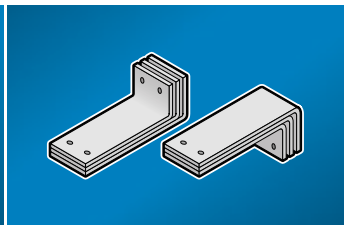

角向连接件 E-Cu

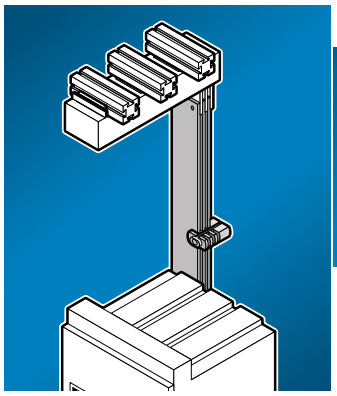

Maxi-PLS 连接套件

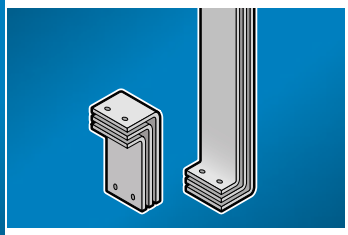

连接套件上 / 下

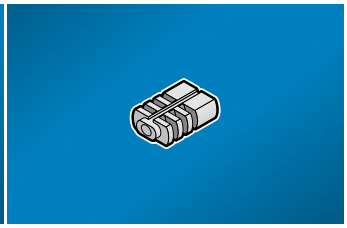

堆叠式绝缘器

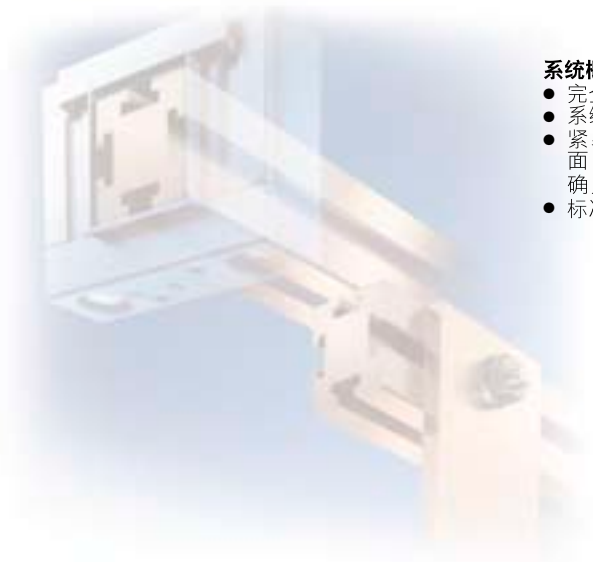

系统概念
- 完全无需各种手工处理
- 系统技术的型式试验
- 紧装式母线具有四个安装平面，母线长度根据机柜大小确定。
- 标准化防接触保护

系统优点
- 提高生产率（规划设计更加简单、母线连接和连接位置不需要手工生产、安装工作更为迅捷）。
- 紧凑式安装结构，各连接点进行操作维护都非常方便

威图 Maxi-PLS，高达 2000 A

连接套件（3极）

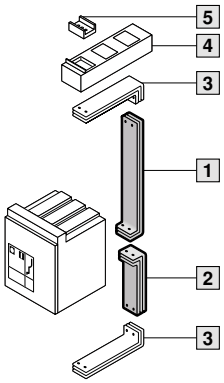

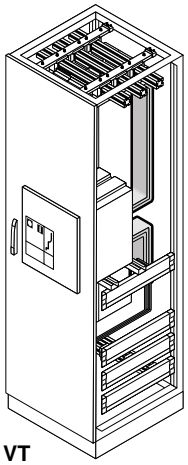

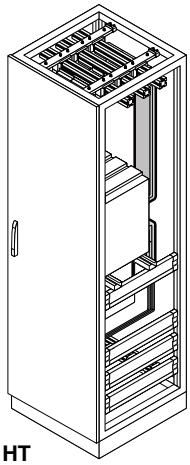

用于深 600 mm 和高 2000 mm 的机柜安装。
推荐机柜宽度 600 mm。

根据下列分类进行正确选择：

- 生产厂商，结构尺寸
- 希望的额定电流 I_e
- 开关形式 “固定安装” 或 “架装式”
- 断路器位置：
  VT = 在门上开口
  HT = 门后

1 连接套件，上

2 连接套件，下

3 角向连接件

4 绝缘底盘

5 U 型接触件

备注：
保留技术更改权。
用于其它机柜尺寸的连接套件或4极系统请洽询。

供货时间：
大约 3 周。

Siemens 3WN6			型号 SV						页码
额定电流 I_e			630 A	800 A	1000 A	1250 A	1600 A	2000 A	
结构尺寸 (BG)			I	I	I	I	I	–	
固定安装	VT	1 上	**9641.030**	**9641.070**	**9641.110**	**9641.150**	**9641.190**	**–**	
		2 下	**9641.040**	**9641.080**	**9641.120**	**9641.160**	**9641.200**	**–**	
	HT	1 上	**9641.010**	**9641.050**	**9641.090**	**9641.130**	**9641.170**	**–**	
		2 下	**9641.020**	**9641.060**	**9641.100**	**9641.140**	**9641.180**	**–**	
架装	VT	1 上	**9641.350**	**9641.390**	**9641.430**	**9641.470**	**9641.510**	**–**	
		2 下	**9641.360**	**9641.400**	**9641.440**	**9641.480**	**9641.520**	**–**	
	HT	1 上	**9641.330**	**9641.370**	**9641.410**	**9641.450**	**9641.490**	**–**	
		2 下	**9641.340**	**9641.380**	**9641.420**	**9641.460**	**9641.500**	**–**	
大约重量 (kg)，上 / 下			16/10	16/10	31/19.5	31/19.5	31/19.5	–	
附件		每包							
3 角向连接件		1 套	9640.430	9640.430	9640.440	9640.440	9640.440	–	89
4 绝缘底盘		1 套	9640.020	9640.020	9640.020	9640.020	9640.020	–	89
5 U 型接触件		3 个	9640.170	9640.170	9640.170	9640.170	9640.170	–	89
堆叠式绝缘器		6 个	9660.200	9660.200	9660.200	9660.200	9660.200	–	117

Siemens 3WL, Moeller IZM			型号 SV						页码
额定电流 I_e			630 A	800 A	1000 A	1250 A	1600 A	2000 A	
结构尺寸 (BG)			I	I	I	I	I	II	
固定安装	VT	1 上	**9644.030**	**9644.070**	**9644.110**	**9644.150**	**9644.190**	**9644.510**	
		2 下	**9644.040**	**9644.080**	**9644.120**	**9644.160**	**9644.200**	**9644.520**	
	HT	1 上	**9644.010**	**9644.050**	**9644.090**	**9644.130**	**9644.170**	**9644.490**	
		2 下	**9644.020**	**9644.060**	**9644.100**	**9644.140**	**9644.180**	**9644.500**	
架装	VT	1 上	**9644.310**	**9644.350**	**9644.390**	**9644.430**	**9644.470**	**9644.530**	
		2 下	**9644.320**	**9644.360**	**9644.400**	**9644.440**	**9644.480**	**9644.540**	
	HT	1 上	**9644.290**	**9644.330**	**9644.370**	**9644.410**	**9644.450**	**9644.550**[1)]	
		2 下	**9644.300**	**9644.340**	**9644.380**	**9644.420**	**9644.460**	**9644.560**[1)]	
大约重量 (kg)，上 / 下			16/10	16/10	16/10	31/19.5	31/19.5	41/29	
附件		每包							
3 角向连接件		1 套	9640.430	9640.430	9640.430	9640.440	9640.440	9640.450	89
4 绝缘底盘		1 套	9640.020	9640.020	9640.020	9640.020	9640.020	9640.020	89
5 U 型接触件		3 个	9640.170	9640.170	9640.170	9640.170	9640.170	9640.170	89
堆叠式绝缘器		6 个	9660.200	9660.200	9660.200	9660.200	9660.200	9660.200	117

[1)] 用于 800 mm 深度的机柜安装。

连接套件（3极）

Mitsubishi AE-SS			型号 SV					页码
额定电流 I_e			800 A	1000 A	1250 A	1600 A	2000 A	
固定安装	VT	1 上	–	**9645.030**	**9645.070**	**9645.110**	**9645.150**	
		2 下	–	**9645.040**	**9645.080**	**9645.120**	**9645.160**	
	HT	1 上	–	**9645.010**	**9645.050**	**9645.090**	**9645.130**	
		2 下	–	**9645.020**	**9645.060**	**9645.100**	**9645.140**	
架装	VT	1 上	–	**9645.350**	**9645.390**	**9645.430**	**9645.470**	
		2 下	–	**9645.360**	**9645.400**	**9645.440**	**9645.480**	
	HT	1 上	–	**9645.330**	**9645.370**	**9645.410**	**9645.450**	
		2 下	–	**9645.340**	**9645.380**	**9645.420**	**9645.460**	
大约重量 (kg)，上 / 下			–	16/10	31/19.5	31/19.5	47/29	
附件	每包							
3 角向连接件	1 套		–	9640.430	9640.440	9640.440	9640.450	89
4 绝缘底盘	1 套		–	9640.020	9640.020	9640.020	9640.020	89
5 U 型接触件	3 个		–	9640.170	9640.170	9640.170	9640.170	89
堆叠式绝缘器	6 个		–	9660.200	9660.200	9660.200	9660.200	117

Merlin Gerin Masterpact NW			型号 SV					页码
额定电流 I_e			800 A	1000 A	1250 A	1600 A	2000 A	
固定安装	VT	1 上	**9642.030**	**9642.070**	**9642.110**	**9642.150**	**9642.190**	
		2 下	**9642.040**	**9642.080**	**9642.120**	**9642.160**	**9642.200**	
	HT	1 上	**9642.010**	**9642.050**	**9642.090**	**9642.130**	**9642.170**	
		2 下	**9642.020**	**9642.060**	**9642.100**	**9642.140**	**9642.180**	
架装	VT	1 上	**9642.310**	**9642.350**	**9642.390**	**9642.430**	**9642.470**	
		2 下	**9642.320**	**9642.360**	**9642.400**	**9642.440**	**9642.480**	
	HT	1 上	**9642.290**	**9642.330**	**9642.370**	**9642.410**	**9642.450**	
		2 下	**9642.300**	**9642.340**	**9642.380**	**9642.420**	**9642.460**	
大约重量 (kg)，上 / 下			16/10	31/19.5	31/19.5	31/19.5	41/29	
附件	每包							
3 角向连接件	1 套		9640.430	9640.440	9640.440	9640.440	9640.450	89
4 绝缘底盘	1 套		9640.020	9640.020	9640.020	9640.020	9640.020	89
5 U 型接触件	3 个		9640.170	9640.170	9640.170	9640.170	9640.170	89
堆叠式绝缘器	6 个		9660.200	9660.200	9660.200	9660.200	9660.200	117

ABB Sace Emax			型号 SV					页码
额定电流 I_e			800 A	1000 A	1250 A	1600 A	2000 A	
结构尺寸 (BG)			E1	–	E1	E2	E2	
固定安装	VT	1 上	**9643.030**	**–**	**9643.070**	**9643.110**	**9643.150**	
		2 下	**9643.040**	**–**	**9643.080**	**9643.120**	**9643.160**	
	HT	1 上	**9643.010**	**–**	**9643.050**	**9643.090**	**9643.130**	
		2 下	**9643.020**	**–**	**9643.060**	**9643.100**	**9643.140**	
架装	VT	1 上	**9643.310**	**–**	**9643.350**	**9643.390**	**9643.430**	
		2 下	**9643.320**	**–**	**9643.360**	**9643.400**	**9643.440**	
	HT	1 上	**9643.290**	**–**	**9643.330**	**9643.370**	**9643.410**	
		2 下	**9643.300**	**–**	**9643.340**	**9643.380**	**9643.420**	
大约重量 (kg)，上 / 下			16/10	–	31/19.5	31/19.5	47/29	
附件	每包							
3 角向连接件	1 套		9640.430	–	9640.440	9640.440	9640.450	89
4 绝缘底盘	1 套		9640.020	–	9640.020	9640.020	9640.020	89
5 U 型接触件	3 个		9640.170	–	9640.170	9640.170	9640.170	89
堆叠式绝缘器	6 个		9660.200	–	9660.200	9660.200	9660.200	117

用于母联柜（3极）的连接套件

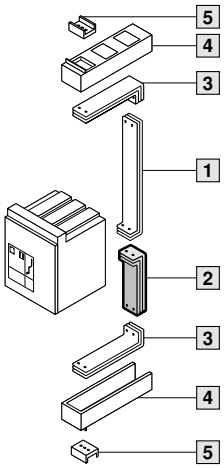

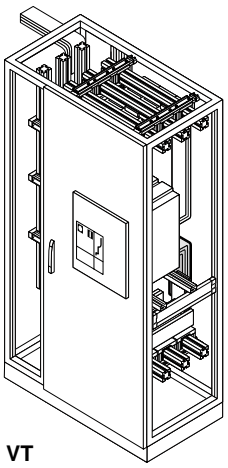

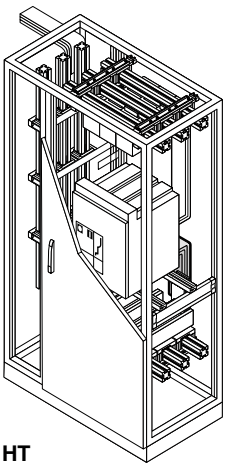

用于深 600 mm 和高 2000 mm 的机柜安装。
推荐机柜宽度 800 mm。

根据下列分类进行正确选择：

- 生产厂商，结构尺寸
- 希望的额定电流 I_e
- 开关形式 “固定安装” 或 “架装式”
- 断路器位置：
  VT = 在门上开口
  HT = 门后

1 连接套件，上
请参见第 80 页和 81 页。

2 连接套件，下
用于母联柜

3 角向连接件

4 绝缘底盘

5 U 型接触件

备注：
保留技术更改权。
用于其它机柜尺寸的连接套件或4极系统请洽询。

供货时间：
大约 3 周。

Siemens 3WN6		型号 SV		页码
额定电流 I_e		1600 A	2000 A	
结构尺寸 (BG)		I	–	
固定安装	VT 2 下	**9641.205**	**–**	
	HT 2 下	**9641.185**	**–**	
架装	VT 2 下	**9641.525**	**–**	
	HT 2 下	**9641.505**	**–**	
大约重量 (kg)		19.5	–	
附件	每包			
3 角向连接件	1 套	9640.440	–	89
4 绝缘底盘	1 套	9640.020	–	89
5 U 型接触件	3 个	9640.170	–	89
堆叠式绝缘器	6 个	9660.200	–	117

Siemens 3WL, Moeller IZM		型号 SV		页码
额定电流 I_e		1600 A	2000 A	
结构尺寸 (BG)		I	II	
固定安装	VT 2 下	**9644.205**	**9644.525**	
	HT 2 下	**9644.185**	**9644.505**	
架装	VT 2 下	**9644.485**	**9644.545**	
	HT 2 下	**9644.465**	**9644.565**[1]	
大约重量 (kg)		19.5	29	
附件	每包			
3 角向连接件	1 套	9640.440	9640.450	89
4 绝缘底盘	1 套	9640.020	9640.020	89
5 U 型接触件	3 个	9640.170	9640.170	89
堆叠式绝缘器	6 个	9660.200	9660.200	117

[1] 用于 800 mm 深度的箱体安装。

用于母联柜（3极）的连接套件

Mitsubishi AE-SS		型号 SV		页码
额定电流 I_e		1600 A	2000 A	
固定安装	VT 2 下	**9645.125**	**9645.165**	
	HT 2 下	**9645.105**	**9645.145**	
架装	VT 2 下	**9645.445**	**9645.485**	
	HT 2 下	**9645.425**	**9645.465**	
大约重量 (kg)		19.5	29	
附件	每包			
3 角向连接件	1 套	9640.440	9640.450	89
4 绝缘底盘	1 套	9640.020	9640.020	89
5 U 型接触件	3 个	9640.170	9640.170	89
堆叠式绝缘器	6 个	9660.200	9660.200	117

Merlin Gerin Masterpact NW		型号 SV		页码
额定电流 I_e		1600 A	2000 A	
固定安装	VT 2 下	**9642.165**	**9642.205**	
	HT 2 下	**9642.145**	**9642.185**	
架装	VT 2 下	**9642.445**	**9642.485**	
	HT 2 下	**9642.425**	**9642.465**	
大约重量 (kg)		19.5	29	
附件	每包			
3 角向连接件	1 套	9640.440	9640.450	89
4 绝缘底盘	1 套	9640.020	9640.020	89
5 U 型接触件	3 个	9640.170	9640.170	89
堆叠式绝缘器	6 个	9660.200	9660.200	117

ABB Sace Emax		型号 SV		页码
额定电流 I_e		1600 A	2000 A	
结构尺寸 (BG)		E2	E2	
固定安装	VT 2 下	**9643.125**	**9643.165**	
	HT 2 下	**9643.105**	**9643.145**	
架装	VT 2 下	**9643.405**	**9643.445**	
	HT 2 下	**9643.385**	**9643.425**	
大约重量 (kg)		19.5	29	
附件	每包			
3 角向连接件	1 套	9640.440	9640.450	89
4 绝缘底盘	1 套	9640.020	9640.020	89
5 U 型接触件	3 个	9640.170	9640.170	89
堆叠式绝缘器	6 个	9660.200	9660.200	117

威图 Maxi-PLS，高达 2000 A

用于后部的连接套件（3极）

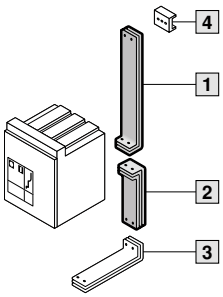

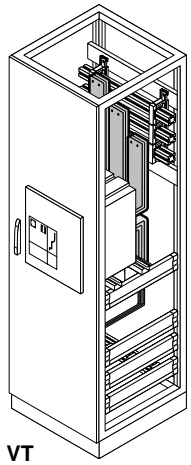

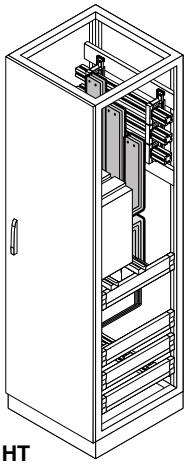

用于深 600 mm 和高 2000 mm 的机柜安装。
推荐机柜宽度 600 mm。

根据下列分类进行正确选择：

- 生产厂商，结构尺寸
- 希望的额定电流 I_e
- 开关形式 “固定安装” 或 “架装式”
- 断路器位置：
  VT = 在门上开口
  HT = 门后

1 连接套件，上

2 连接套件，下

3 角向连接件

4 U 型接触件

备注：
保留技术更改权。
用于其它机柜尺寸的连接套件或4极系统请洽询。

供货时间：
大约 3 周。

Siemens 3WN6			型号 SV						页码
额定电流 I_e			630 A	800 A	1000 A	1250 A	1600 A	2000 A	
结构尺寸 (BG)			I	I	I	I	I	–	
固定安装	VT	1 上	**9641.033**	**9641.073**	**9641.113**	**9641.153**	**9641.193**	**–**	
		2 下	**9641.043**	**9641.083**	**9641.123**	**9641.163**	**9641.203**	**–**	
	HT	1 上	**9641.013**	**9641.053**	**9641.093**	**9641.133**	**9641.173**	**–**	
		2 下	**9641.023**	**9641.063**	**9641.103**	**9641.143**	**9641.183**	**–**	
架装	VT	1 上	**9641.353**	**9641.393**	**9641.433**	**9641.473**	**9641.513**	**–**	
		2 下	**9641.363**	**9641.403**	**9641.443**	**9641.483**	**9641.523**	**–**	
	HT	1 上	**9641.333**[1)]	**9641.373**[1)]	**9641.413**[1)]	**9641.453**[1)]	**9641.493**[1)]	**–**	
		2 下	**9641.343**[1)]	**9641.383**[1)]	**9641.423**[1)]	**9641.463**[1)]	**9641.503**[1)]	**–**	
大约重量 (kg)，上 / 下			16/10	16/10	31/19.5	31/19.5	31/19.5	–	
附件	每包								
3 角向连接件	1 套		9640.430	9640.430	9640.440	9640.440	9640.440	–	89
4 U 型接触件	3 个		9640.170	9640.170	9640.170	9640.170	9640.170	–	89

Siemens 3WL, Moeller IZM			型号 SV						页码
额定电流 I_e			630 A	800 A	1000 A	1250 A	1600 A	2000 A	
结构尺寸 (BG)			I	I	I	I	I	II	
固定安装	VT	1 上	**9644.033**	**9644.073**	**9644.113**	**9644.153**	**9644.193**	**9644.513**	
		2 下	**9644.043**	**9644.083**	**9644.123**	**9644.163**	**9644.203**	**9644.523**	
	HT	1 上	**9644.013**	**9644.053**	**9644.093**	**9644.133**	**9644.173**	**9644.493**	
		2 下	**9644.023**	**9644.063**	**9644.103**	**9644.143**	**9644.183**	**9644.503**	
架装	VT	1 上	**9644.313**	**9644.353**	**9644.393**	**9644.433**	**9644.473**	**9644.533**[1)]	
		2 下	**9644.323**	**9644.363**	**9644.403**	**9644.443**	**9644.483**	**9644.543**[1)]	
	HT	1 上	**9644.293**[1)]	**9644.333**[1)]	**9644.373**[1)]	**9644.413**[1)]	**9644.453**[1)]	**9644.553**[1)]	
		2 下	**9644.303**[1)]	**9644.343**[1)]	**9644.383**[1)]	**9644.423**[1)]	**9644.463**[1)]	**9644.563**[1)]	
大约重量 (kg)，上 / 下			16/10	16/10	16/10	31/19.5	31/19.5	41/29	
附件	每包								
3 角向连接件	1 套		9640.430	9640.430	9640.430	9640.440	9640.440	9640.450	89
4 U 型接触件	3 个		9640.170	9640.170	9640.170	9640.170	9640.170	9640.170	89

[1)] 用于 800 mm 深度的箱体安装。

用于后部的连接套件（3极）

Mitsubishi AE-SS			型号 SV					页码
额定电流 I_e			800 A	1000 A	1250 A	1600 A	2000 A	
固定安装	VT	1 上	–	**9645.033**	**9645.073**	**9645.113**	**9645.153**	
		2 下	–	**9645.043**	**9645.083**	**9645.123**	**9645.163**	
	HT	1 上	–	**9645.013**	**9645.053**	**9645.093**	**9645.133**	
		2 下	–	**9645.023**	**9645.063**	**9645.103**	**9645.143**	
架装	VT	1 上	–	**9645.353**	**9645.393**	**9645.433**	**9645.473**	
		2 下	–	**9645.363**	**9645.403**	**9645.443**	**9645.483**	
	HT	1 上	–	**9645.333**	**9645.373**	**9645.413**	**9645.453**[1]	
		2 下	–	**9645.343**	**9645.383**	**9645.423**	**9645.463**[1]	
大约重量 (kg)，上 / 下			–	16/10	31/19.5	31/19.5	47/29	
附件	每包							
3 角向连接件	1 套		–	9640.430	9640.440	9640.440	9640.450	89
4 U 型接触件	3 个		–	9640.170	9640.170	9640.170	9640.170	89

Merlin Gerin Masterpact NW			型号 SV					页码
额定电流 I_e			800 A	1000 A	1250 A	1600 A	2000 A	
固定安装	VT	1 上	**9642.033**	**9642.073**	**9642.113**	**9642.153**	**9642.193**	
		2 下	**9642.043**	**9642.083**	**9642.123**	**9642.163**	**9642.203**	
	HT	1 上	**9642.013**	**9642.053**	**9642.093**	**9642.133**	**9642.173**	
		2 下	**9642.023**	**9642.063**	**9642.103**	**9642.143**	**9642.183**	
架装	VT	1 上	**9642.313**	**9642.353**	**9642.393**	**9642.433**	**9642.473**	
		2 下	**9642.323**	**9642.363**	**9642.403**	**9642.443**	**9642.483**	
	HT	1 上	**9642.293**	**9642.333**	**9642.373**	**9642.413**	**9642.453**	
		2 下	**9642.303**	**9642.343**	**9642.383**	**9642.423**	**9642.463**	
大约重量 (kg)，上 / 下			16/10	31/19.5	31/19.5	31/19.5	41/29	
附件	每包							
3 角向连接件	1 套		9640.430	9640.440	9640.440	9640.440	9640.450	89
4 U 型接触件	3 个		9640.170	9640.170	9640.170	9640.170	9640.170	89

ABB Sace Emax			型号 SV					页码
额定电流 I_e			800 A	1000 A	1250 A	1600 A	2000 A	
结构尺寸 (BG)			E1	–	E1	E2	E2	
固定安装	VT	1 上	**9643.033**	–	**9643.073**	**9643.113**	**9643.153**	
		2 下	**9643.043**	–	**9643.083**	**9643.123**	**9643.163**	
	HT	1 上	**9643.013**	–	**9643.053**	**9643.093**	**9643.133**	
		2 下	**9643.023**	–	**9643.063**	**9643.103**	**9643.143**	
架装	VT	1 上	**9643.313**	–	**9643.353**	**9643.393**	**9643.433**	
		2 下	**9643.323**	–	**9643.363**	**9643.403**	**9643.443**	
	HT	1 上	**9643.293**	–	**9643.333**	**9643.373**	**9643.413**[1]	
		2 下	**9643.303**	–	**9643.343**	**9643.383**	**9643.423**[1]	
大约重量 (kg)，上 / 下			16/10	–	31/19.5	31/19.5	47/29	
附件	每包							
3 角向连接件	1 套		9640.430	–	9640.440	9640.440	9640.450	89
4 U 型接触件	3 个		9640.170	–	9640.170	9640.170	9640.170	89

[1] 用于 800 mm 深度的箱体安装。

用于母联柜－后部的连接套件（3极）

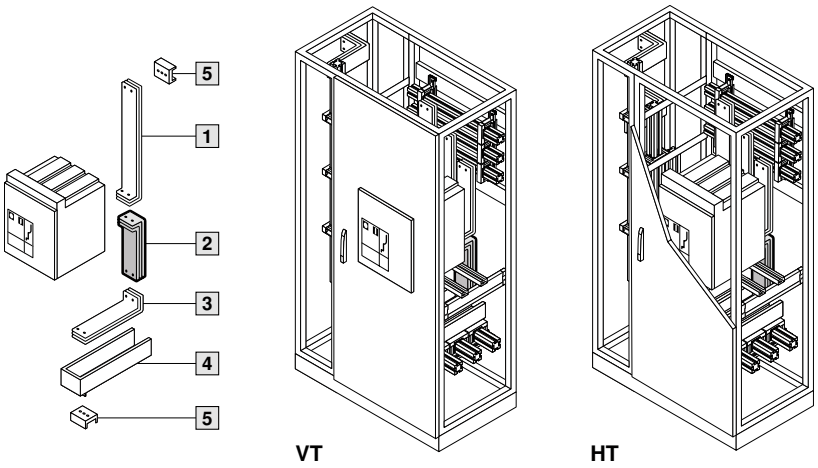

用于深 600 mm 和高 2000 mm 的机柜安装。
推荐机柜宽度 800 mm。

根据下列分类进行正确选择：

- 生产厂商，结构尺寸
- 希望的额定电流 I_e
- 开关形式 “固定安装” 或 “架装式”
- 断路器位置：
  VT = 在门上开口
  HT = 门后

1 连接套件，上
请参见第 80 页和 81 页。

2 连接套件，下
用于母联柜

3 角向连接件

4 绝缘底盘

5 U 型接触件

备注：
保留技术更改权。
用于其它机柜尺寸的连接套件或4极系统请洽询。

供货时间：
大约 3 周。

Siemens 3WN6		型号 SV		页码
额定电流 I_e		1600 A	2000 A	
结构尺寸 (BG)		I	–	
固定安装	VT 2 下	**9641.204**	**–**	
	HT 2 下	**9641.184**	**–**	
架装	VT 2 下	**9641.524**	**–**	
	HT 2 下	**9641.504**[1]	**–**	
大约重量 (kg)		19.5	–	
附件	每包			
3 角向连接件	1 套	9640.440	–	89
4 绝缘底盘	1 套	9640.020	–	89
5 U 型接触件	3 个	9640.170	–	89

Siemens 3WL, Moeller IZM		型号 SV		页码
额定电流 I_e		1600 A	2000 A	
结构尺寸 (BG)		I	II	
固定安装	VT 2 下	**9644.204**	**9644.524**	
	HT 2 下	**9644.184**	**9644.504**	
架装	VT 2 下	**9644.484**	**9644.544**[1]	
	HT 2 下	**9644.464**[1]	**9644.564**[1]	
大约重量 (kg)		19.5	29	
附件	每包			
3 角向连接件	1 套	9640.440	9640.450	89
4 绝缘底盘	1 套	9640.020	9640.020	89
5 U 型接触件	3 个	9640.170	9640.170	89

[1] 用于 800 mm 深度的箱体安装。

用于母联柜－后部的连接套件（3极）

Mitsubishi AE-SS		型号 SV		页码
额定电流 I_e		1600 A	2000 A	
固定安装	VT 2 下	**9645.124**	**9645.164**	
	HT 2 下	**9645.104**	**9645.144**	
架装	VT 2 下	**9645.444**	**9645.484**	
	HT 2 下	**9645.424**	**9645.464**[1)]	
大约重量 (kg)		19.5	29	
附件	每包			
3 角向连接件	1 套	9640.440	9640.450	89
4 绝缘底盘	1 套	9640.020	9640.020	89
5 U 型接触件	3 个	9640.170	9640.170	89

Merlin Gerin Masterpact NW		型号 SV		页码
额定电流 I_e		1600 A	2000 A	
固定安装	VT 2 下	**9642.164**	**9642.204**	
	HT 2 下	**9642.144**	**9642.184**	
架装	VT 2 下	**9642.444**	**9642.484**	
	HT 2 下	**9642.424**	**9642.464**	
大约重量 (kg)		19.5	29	
附件	每包			
3 角向连接件	1 套	9640.440	9640.450	89
4 绝缘底盘	1 套	9640.020	9640.020	89
5 U 型接触件	3 个	9640.170	9640.170	89

ABB Sace Emax		型号 SV		页码
额定电流 I_e		1600 A	2000 A	
结构尺寸		E2	E2	
固定安装	VT 2 下	**9643.124**	**9643.164**	
	HT 2 下	**9643.104**	**9643.144**	
架装	VT 2 下	**9643.404**	**9643.444**	
	HT 2 下	**9643.384**	**9643.424**[1)]	
大约重量 (kg)		19.5	29	
附件	每包			
3 角向连接件	1 套	9640.440	9640.450	89
4 绝缘底盘	1 套	9640.020	9640.020	89
5 U 型接触件	3 个	9640.170	9640.170	89

[1)] 用于 800 mm 深度的箱体安装。

系统组件

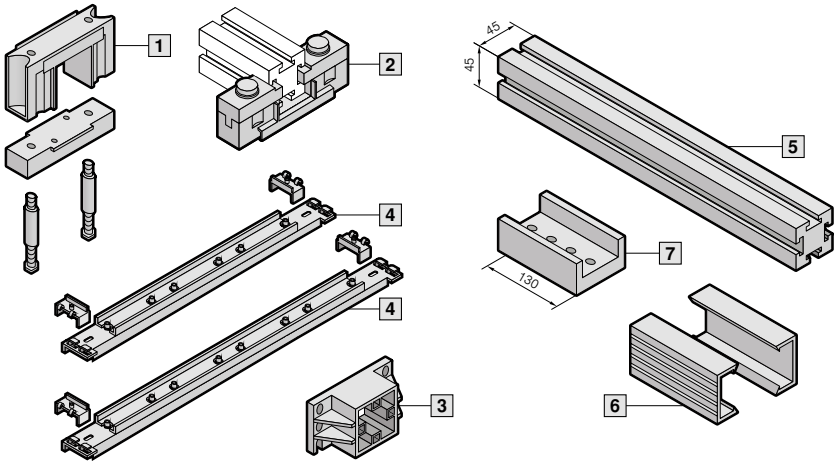

材料：
母线支架， 端部支架，
端盖板 ： PA 6.6
系统固定件： 不锈钢
盖板： 硬质 PVC

细节图，
请参见第 146 页。

Maxi-PLS 系统组件			3 极			4 极		
			大约重量 (kg/ 每包)	每包	型号 SV	大约重量 (kg/ 每包)	每包	型号 SV
1 **母线支架**			–	3 个	**9640.000**	–	3 个 +1 个	**9640.000 9649.000**
2 **母线支架，可顶装**			–	3 个	**9640.160**	–	3 个	**9640.160**
3 **端部支架**			–	6 个	**9640.010**	–	6 个 +2 个	**9640.010 9649.010**
4 **系统固定件** 用于母线支架的安装。								
用于箱体	箱体深度 mm	母线中心距离 mm						
TS (顶部范围)	500	100	–	2 个	9640.100	–	–	–
	600	100	–	2 个	**9640.120**	–	2 个	**9640.080**
	600	150	–	2 个	9640.140	–	–	–
PS (顶部范围)	500	100	–	2 个	9640.110	–	–	–
	600	100	–	2 个	9640.130	–	–	–
TS/PS (后部)	–	185	–	2 个	**9640.150**	–	–	–
	–	100	–	–	–	–	2 个	**9640.090**
5 **Maxi-PLS 母线 E-Cu** (特殊长度请洽询)。								
长度 mm	用于机柜宽度 mm	用于应用 [1]						
491	600	A	19.2	3 个	**9640.200**	25.6	4 个	**9649.200**
525	600	B	20.4	3 个	**9640.210**	27.2	4 个	**9649.210**
599	600	C	24.0	3 个	**9640.220**	32.0	4 个	**9649.220**
691	800	A	27.0	3 个	**9640.230**	36.0	4 个	**9649.230**
725	800	B	28.5	3 个	**9640.240**	38.0	4 个	**9649.240**
799	800	C	31.5	3 个	**9640.250**	42.0	4 个	**9649.250**
891	1000	A	36.0	3 个	**9640.260**	48.0	4 个	**9649.260**
925	1000	B	37.0	3 个	**9640.270**	49.4	4 个	**9649.270**
999	1000	C	40.0	3 个	**9640.280**	53.4	4 个	**9649.280**
1091	1200	A	43.0	3 个	**9640.290**	57.4	4 个	**9649.290**
1125	1200	B	45.0	3 个	**9640.300**	60.0	4 个	**9649.300**
1199	1200	C	48.0	3 个	**9640.310**	64.0	4 个	**9649.310**
2400	–	–	96.0	3 个	**9640.360**	128.0	4 个	**9649.360**
6 **盖板** 用于在 Maxi-PLS 母线上的卡脚安装，长 1000 mm。			–	5 个	**9640.050**	–	5 个	**9640.050**
7 **纵向连接件 E-Cu** 用于 Maxi-PLS 母线的简单跨接。包括滑动块、螺栓、垫片和螺母。			5.2	3 个	**9640.190**	5.2 1.7	3 个 +1 个	**9640.190 9649.190**
端盖板 用于 Maxi-PLS 母线正面的 卡脚安装。			–	6 个	**9640.060**	–	6 个 +2 个	**9640.060 9649.060**

[1] A = 带端部支架的电缆连接系统
B = 开关装置系统中左侧或右侧端柜
C = 左右均并柜的并联柜

连接件

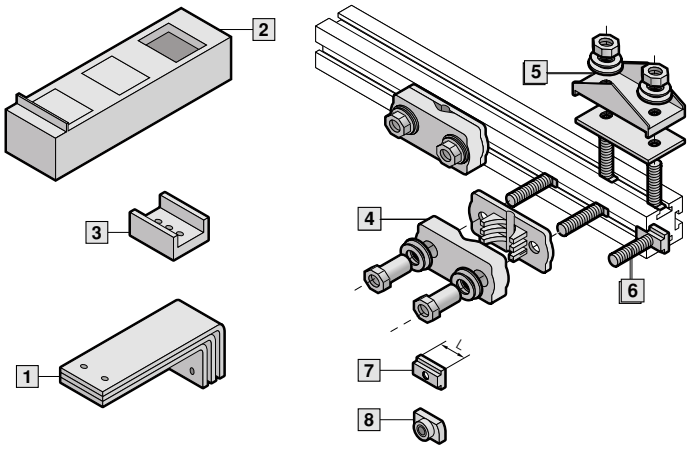

细节图，
请参见第 147 页。

Maxi-PLS 连接件			3 极			4 极		
			大约重量 (kg/ 每包)	每包	型号 SV	大约重量 (kg/ 每包)	每包	型号 SV
1 **角向连接件 E-Cu** 从主母线系统到连接套件的过渡。								
用于机柜深度 mm	宽度 mm	每相的角数						
500	60	1	5	1 套	9640.400	–	–	–
500	60	2	10	1 套	9640.410	–	–	–
500	60	3	14	1 套	9640.420	–	–	–
600	60	1	6	1 套	**9640.430**	9	1 套	**9649.430**
600	60	2	11	1 套	**9640.440**	15	1 套	**9649.440**
600	60	3	16	1 套	**9640.450**	22	1 套	**9649.450**
2 **绝缘底盘** 用于角向连接件的绝缘导向装置。材料 : PA 6.6， 黑色。包括安装固定件。								
母线中心距离 mm		用于角相连接的宽度 mm						
100		60	–	1 套	**9640.020**	–	1 套	**9649.020**
150		60	–	1 套	9650.020	–	–	–
150		100	–	1 套	9650.030	–	–	–
3 **U 型接触件 E-Cu** 用于角向连接件与 Maxi-PLS 母线的接触。包括滑动块。								
宽度 60 mm			2.4	3 个	**9640.170**	2.4 0.8	3 个 +1 个	**9640.170** **9649.170**
宽度 100 mm			4.0	3 个	9640.180	–	–	–
4 **接线端子** 用于连接 95 至 300 mm² 的圆导线 （多股线和区域）。 也可以在 Maxi-PLS 母线上进行补充安装。包括安装固定件。								
			–	3 个	**9640.320**	–	3 个	**9640.320**
5 **接线夹板** 用于连接叠层扁铜母线。包括安装固定件。								
接线区域，最大		2 x 10 x 32 x 1 mm	–	3 个	**9640.330**	–	3 个	**9640.330**
		2 x 10 x 63 x 1 mm	–	3 个	**9640.340**	–	3 个	**9640.340**
		2 x 10 x 100 x 1 mm	–	3 个	**9640.350**	–	3 个	**9640.350**
6 **接线栓** 用于连接带电缆终端插头的电缆。包括滑动块								
螺纹	M12	长 30 mm	–	3 个	**9640.370**	–	3 个	**9640.370**
	M16	长 30 mm	–	3 个	**9640.380**	–	3 个	**9640.380**
7 **滑动块** 用于从侧面推入 Maxi-PLS 母线型材								
螺纹	M8	长度 (L) 20 mm	–	15 个	**9640.970**	–	15 个	**9640.970**
	M10	长度 (L) 25 mm	–	15 个	**9640.980**	–	15 个	**9640.980**
8 **滑动螺母** 用于在 Maxi-PLS 母线型材上的补充使用。								
螺纹	M6		–	15 个	**9640.900**	–	15 个	**9640.900**
	M8		–	15 个	**9640.910**	–	15 个	**9640.910**
	M10		–	15 个	**9640.920**	–	15 个	**9640.920**
螺栓用于各种个性化连接可能性 [1]。 包括垫片、弹簧圈和螺母								
螺纹	M6	长 35 mm	–	6 个	**9640.930**	–	6 个	**9640.930**
	M8	长 35 mm	–	6 个	**9640.940**	–	6 个	**9640.940**
	M10	长 80 mm	–	6 个	**9640.960**	–	6 个	**9640.960**

[1] 固定时需要附加的滑动块或滑动螺母。

连接套件（3极）

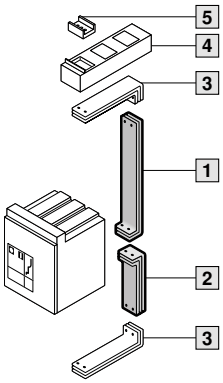

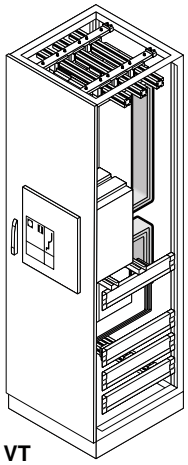

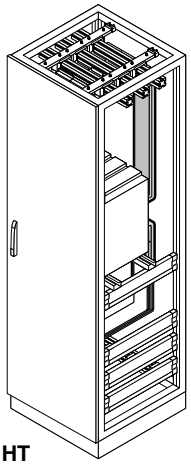

用于深 600 mm 和高 2000 mm 的机柜安装。
推荐机柜宽度 600 mm。

根据下列分类进行正确选择：

- 生产厂商，结构尺寸
- 希望的额定电流 I_e
- 开关形式 “固定安装” 或 “架装式”
- 断路器位置：
  VT = 在门上开口
  HT = 门后

1 连接套件，上

2 连接套件，下

3 角向连接件

4 绝缘底盘

5 U 型接触件

备注：
保留技术更改权。
用于其它机柜尺寸的连接套件或4极系统请洽询。

供货时间：
大约 3 周。

Siemens 3WN6			型号 SV						页码
额定电流 I_e			630 A	800 A	1000 A	1250 A	1600 A	2000 A	
结构尺寸 (BG)			I	I	I	I	I	–	
固定安装	VT	1 上	**9651.030**	**9651.070**	**9651.110**	**9651.150**	**9651.190**	**–**	
		2 下	**9651.040**	**9651.080**	**9651.120**	**9651.160**	**9651.200**	**–**	
	HT	1 上	**9651.010**	**9651.050**	**9651.090**	**9651.130**	**9651.170**	**–**	
		2 下	**9651.020**	**9651.060**	**9651.100**	**9651.140**	**9651.180**	**–**	
架装	VT	1 上	**9651.350**	**9651.390**	**9651.430**	**9651.470**	**9651.510**	**–**	
		2 下	**9651.360**	**9651.400**	**9651.440**	**9651.480**	**9651.520**	**–**	
	HT	1 上	**9651.330**	**9651.370**	**9651.410**	**9651.450**	**9651.490**	**–**	
		2 下	**9651.340**	**9651.380**	**9651.420**	**9651.460**	**9651.500**	**–**	
大约重量 (kg)，上 / 下			16/10	16/10	31/19.5	31/19.5	31/19.5	–	
附件	每包								
3 角向连接件	1 套		9650.400	9650.400	9650.410	9650.410	9650.410	–	103
4 绝缘底盘	1 套		9650.020	9650.020	9650.020	9650.020	9650.020	–	103
5 U 型接触件	3 个		9650.170	9650.170	9650.170	9650.170	9650.170	–	103
堆叠式绝缘器	6 个		9660.200	9660.200	9660.200	9660.200	9660.200	–	117

Siemens 3WL, Moeller IZM			型号 SV						页码
额定电流 I_e			630 A	800 A	1000 A	1250 A	1600 A	2000 A	
结构尺寸 (BG)			I	I	I	I	I	II	
固定安装	VT	1 上	**9654.030**	**9654.070**	**9654.110**	**9654.150**	**9654.190**	**9654.690**	
		2 下	**9654.040**	**9654.080**	**9654.120**	**9654.160**	**9654.200**	**9654.700**	
	HT	1 上	**9654.010**	**9654.050**	**9654.090**	**9654.130**	**9654.170**	**9654.710**	
		2 下	**9654.020**	**9654.060**	**9654.100**	**9654.140**	**9654.180**	**9654.720**	
架装	VT	1 上	**9654.350**	**9654.390**	**9654.430**	**9654.470**	**9654.510**	**9654.650**	
		2 下	**9654.360**	**9654.400**	**9654.440**	**9654.480**	**9654.520**	**9654.660**	
	HT	1 上	**9654.330**	**9654.370**	**9654.410**	**9654.450**	**9654.490**	**9654.670**[1]	
		2 下	**9654.340**	**9654.380**	**9654.420**	**9654.460**	**9654.500**	**9654.680**[1]	
大约重量 (kg)，上 / 下			16/10	16/10	16/10	31/19.5	31/19.5	41/29	
附件	每包								
3 角向连接件	1 套		9650.400	9650.400	9650.400	9650.410	9650.410	9650.420	103
4 绝缘底盘	1 套		9650.020	9650.020	9650.020	9650.020	9650.020	9650.020	103
5 U 型接触件	3 个		9650.170	9650.170	9650.170	9650.170	9650.170	9650.170	103
堆叠式绝缘器	6 个		9660.200	9660.200	9660.200	9660.200	9660.200	9660.200	117

[1] 用于 800 mm 深度的箱体安装。

连接套件（3极）

Mitsubishi AE-SS			型号 SV					页码
额定电流 I_e			800 A	1000 A	1250 A	1600 A	2000 A	
固定安装	VT	1 上	–	**9655.030**	**9655.070**	**9655.110**	**9655.150**	
		2 下	–	**9655.040**	**9655.080**	**9655.120**	**9655.160**	
	HT	1 上	–	**9655.010**	**9655.050**	**9655.090**	**9655.130**	
		2 下	–	**9655.020**	**9655.060**	**9655.100**	**9655.140**	
架装	VT	1 上	–	**9655.310**	**9655.350**	**9655.390**	**9655.430**	
		2 下	–	**9655.320**	**9655.360**	**9655.400**	**9655.440**	
	HT	1 上	–	**9655.290**	**9655.330**	**9655.370**	**9655.410**	
		2 下	–	**9655.300**	**9655.340**	**9655.380**	**9655.420**	
大约重量 (kg)，上 / 下			–	16/10	31/19.5	31/19.5	47/29	
附件	每包							
3 角向连接件	1 套		–	9650.400	9650.410	9650.410	9650.420	103
4 绝缘底盘	1 套		–	9650.020	9650.020	9650.020	9650.020	103
5 U 型接触件	3 个		–	9650.170	9650.170	9650.170	9650.170	103
堆叠式绝缘器	6 个		–	9660.200	9660.200	9660.200	9660.200	117

Merlin Gerin Masterpact NW			型号 SV					页码
额定电流 I_e			800 A	1000 A	1250 A	1600 A	2000 A	
固定安装	VT	1 上	**9652.030**	**9652.070**	**9652.110**	**9652.150**	–	
		2 下	**9652.040**	**9652.080**	**9652.120**	**9652.160**	–	
	HT	1 上	**9652.010**	**9652.050**	**9652.090**	**9652.130**	–	
		2 下	**9652.020**	**9652.060**	**9652.100**	**9652.140**	–	
架装	VT	1 上	**9652.310**	**9652.350**	**9652.390**	**9652.430**	–	
		2 下	**9652.320**	**9652.360**	**9652.400**	**9652.440**	–	
	HT	1 上	**9652.290**	**9652.330**	**9652.370**	**9652.410**	–	
		2 下	**9652.300**	**9652.340**	**9652.380**	**9652.420**	–	
大约重量 (kg)，上 / 下			16/10	31/19.5	31/19.5	31/19.5	–	
附件	每包							
3 角向连接件	1 套		9650.400	9650.410	9650.410	9650.410	–	103
4 绝缘底盘	1 套		9650.020	9650.020	9650.020	9650.020	–	103
5 U 型接触件	3 个		9650.170	9650.170	9650.170	9650.170	–	103
堆叠式绝缘器	6 个		9660.200	9660.200	9660.200	9660.200	–	117

ABB Sace Emax			型号 SV					页码
额定电流 I_e			800 A	1000 A	1250 A	1600 A	2000 A	
结构尺寸 (BG)			E1	–	E1	E2	E2	
固定安装	VT	1 上	**9653.030**	–	**9653.070**	**9653.110**	**9653.150**	
		2 下	**9653.040**	–	**9653.080**	**9653.120**	**9653.160**	
	HT	1 上	**9653.010**	–	**9653.050**	**9653.090**	**9653.130**	
		2 下	**9653.020**	–	**9653.060**	**9653.100**	**9653.140**	
架装	VT	1 上	**9653.310**	–	**9653.350**	**9653.390**	**9653.430**	
		2 下	**9653.320**	–	**9653.360**	**9653.400**	**9653.440**	
	HT	1 上	**9653.290**	–	**9653.330**	**9653.370**	**9653.410**	
		2 下	**9653.300**	–	**9653.340**	**9653.380**	**9653.420**	
大约重量 (kg)，上 / 下			16/10	–	31/19.5	31/19.5	47/29	
附件	每包							
3 角向连接件	1 套		9650.400	–	9650.410	9650.410	9650.420	103
4 绝缘底盘	1 套		9650.020	–	9650.020	9650.020	9650.020	103
5 U 型接触件	3 个		9650.170	–	9650.170	9650.170	9650.170	103
堆叠式绝缘器	6 个		9660.200	–	9660.200	9660.200	9660.200	117

连接套件（3极）

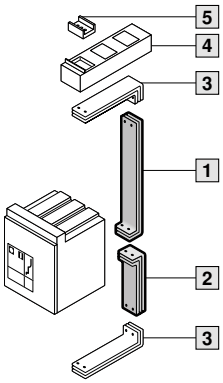

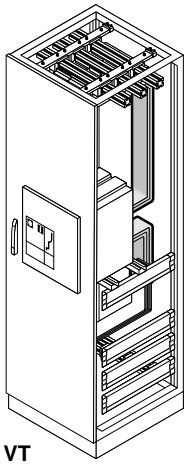

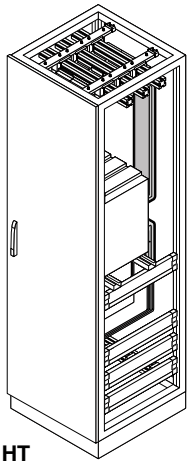

用于深 600 mm 和高 2000 mm 的机柜安装。
推荐机柜宽度 800 mm。

根据下列分类进行正确选择：

- 生产厂商，结构尺寸
- 希望的额定电流 I_e
- 开关形式 “固定安装” 或 “架装式”
- 断路器位置：
  VT = 在门上开口
  HT = 门后

1 连接套件，上

2 连接套件，下

3 角向连接件

4 绝缘底盘

5 U 型接触件

备注：
保留技术更改权。
用于其它机柜尺寸的连接套件或4极系统请洽询。

供货时间：
大约 3 周。

Siemens 3WN6			型号 SV			页码
额定电流 I_e			2000 A	2500 A	3200 A	
结构尺寸 (BG)			II	II	II	
固定安装	VT	1 上	**9651.230**	**9651.270**	**9651.310**	
		2 下	**9651.240**	**9651.280**	**9651.320**	
	HT	1 上	**9651.210**	**9651.250**	**9651.290**	
		2 下	**9651.220**	**9651.260**	**9651.300**	
架装	VT	1 上	**9651.550**	**9651.590**	**9651.630**	
		2 下	**9651.560**	**9651.600**	**9651.640**	
	HT	1 上	**9651.530**	**9651.570**	**9651.610**	
		2 下	**9651.540**	**9651.580**	**9651.620**	
大约重量 (kg)，上 / 下			48/32	67/50	67/50	
附件	每包					
3 角向连接件	1 套		9650.470	9650.480	9650.480	103
4 绝缘底盘	1 套		9650.030	9650.030	9650.030	103
5 U 型接触件	3 个		9650.180	9650.180	9650.180	103
堆叠式绝缘器	6 个		9660.200	9660.200	9660.200	117

Siemens 3WL, Moeller IZM			型号 SV			页码
额定电流 I_e			2000 A	2500 A	3200 A	
结构尺寸 (BG)			II	II	II	
固定安装	VT	1 上	**9654.690**	**9654.270**	**9654.310**	
		2 下	**9654.700**	**9654.280**	**9654.320**	
	HT	1 上	**9654.710**	**9654.250**	**9654.290**	
		2 下	**9654.720**	**9654.260**	**9654.300**	
架装	VT	1 上	**9654.650**	**9654.590**	**9654.630**	
		2 下	**9654.660**	**9654.600**	**9654.640**	
	HT	1 上	**9654.670**[1)]	**9654.570**[1)]	**9654.610**[1)]	
		2 下	**9654.680**[1)]	**9654.580**[1)]	**9654.620**[1)]	
大约重量 (kg)，上 / 下			41/29	67/50	67/50	
附件	每包					
3 角向连接件	1 套		9650.420	9650.480	9650.480	103
4 绝缘底盘	1 套		9650.020	9650.030	9650.030	103
5 U 型接触件	3 个		9650.170	9650.180	9650.180	103
堆叠式绝缘器	6 个		9660.200	9660.200	9660.200	117

[1)] 用于 800 mm 深度的箱体安装。

连接套件（3极）

Mitsubishi AE-SS			型号 SV			页码
额定电流 I_e			2000 A	2500 A	3200 A	
固定安装	VT	1 上	**9655.190**	**9655.230**	**9655.270**	
		2 下	**9655.200**	**9655.240**	**9655.280**	
	HT	1 上	**9655.170**	**9655.210**	**9655.250**	
		2 下	**9655.180**	**9655.220**	**9655.260**	
架装	VT	1 上	**9655.470**	**9655.510**	**9655.550**	
		2 下	**9655.480**	**9655.520**	**9655.560**	
	HT	1 上	**9655.450**	**9655.490**	**9655.530**	
		2 下	**9655.460**	**9655.500**	**9655.540**	
大约重量 (kg)，上 / 下			48/32	67/50	67/50	
附件	每包					
3 角向连接件	1 套		9650.470	9650.480	9650.480	103
4 绝缘底盘	1 套		9650.030	9650.030	9650.030	103
5 U 型接触件	3 个		9650.180	9650.180	9650.180	103
堆叠式绝缘器	6 个		9660.200	9660.200	9660.200	117

Merlin Gerin Masterpact NW			型号 SV			页码
额定电流 I_e			2000 A	2500 A	3200 A	
固定安装	VT	1 上	**9652.190**	**9652.230**	**9652.270**	
		2 下	**9652.200**	**9652.240**	**9652.280**	
	HT	1 上	**9652.170**	**9652.210**	**9652.250**	
		2 下	**9652.180**	**9652.220**	**9652.260**	
架装	VT	1 上	**9652.470**	**9652.510**	**9652.550**	
		2 下	**9652.480**	**9652.520**	**9652.560**	
	HT	1 上	**9652.450**	**9652.490**	**9652.530**	
		2 下	**9652.460**	**9652.500**	**9652.540**	
大约重量 (kg)，上 / 下			41/29	48/32	67/50	
附件	每包					
3 角向连接件	1 套		9650.420	9650.470	9650.480	103
4 绝缘底盘	1 套		9650.020	9650.030	9650.030	103
5 U 型接触件	3 个		9650.170	9650.180	9650.180	103
堆叠式绝缘器	6 个		9660.200	9660.200	9660.200	117

ABB Sace Emax			型号 SV			页码
额定电流 I_e			2000 A	2500 A	3200 A	
结构尺寸 (BG)			E3	E3	E3	
固定安装	VT	1 上	**9653.190**	**9653.230**	**9653.270**	
		2 下	**9653.200**	**9653.240**	**9653.280**	
	HT	1 上	**9653.170**	**9653.210**	**9653.250**	
		2 下	**9653.180**	**9653.220**	**9653.260**	
架装	VT	1 上	**9653.470**	**9653.510**	**9653.550**	
		2 下	**9653.480**	**9653.520**	**9653.560**	
	HT	1 上	**9653.450**	**9653.490**	**9653.530**	
		2 下	**9653.460**	**9653.500**	**9653.540**	
大约重量 (kg)，上 / 下			48/32	48/32	67/50	
附件	每包					
3 角向连接件	1 套		9650.470	9650.470	9650.480	103
4 绝缘底盘	1 套		9650.030	9650.030	9650.030	103
5 U 型接触件	3 个		9650.180	9650.180	9650.180	103
堆叠式绝缘器	6 个		9660.200	9660.200	9660.200	117

威图 Maxi-PLS，高达 3200 A

用于母联柜（3极）的连接套件

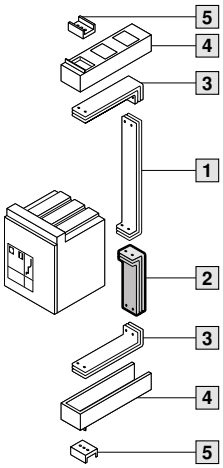

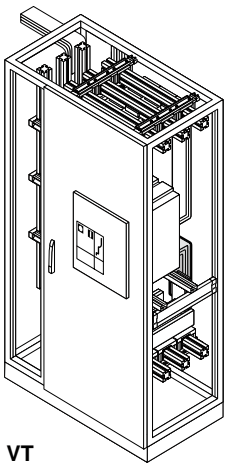

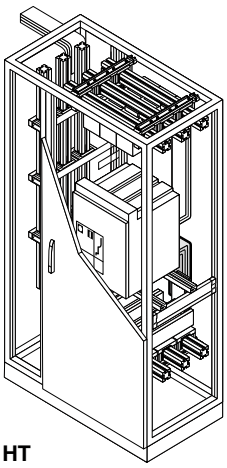

用于深 600 mm 和高 2000 mm 的机柜安装。
推荐机柜宽度 1000 mm。

根据下列分类进行正确选择：

- 生产厂商，结构尺寸
- 希望的额定电流 I_e
- 开关形式 “固定安装” 或 “架装式”
- 断路器位置：
  VT = 在门上开口
  HT = 门后

1 连接套件，上
请参见第 90 页至第 93 页。

2 连接套件，下
用于母联柜

3 角向连接件

4 绝缘底盘

5 U 型接触件

备注：
保留技术更改权。
用于其它机柜尺寸的连接套件或4极系统请洽询。

供货时间：
大约 3 周。

Siemens 3WN6		型号 SV				页码
额定电流 I_e		1600 A [1]	2000 A	2500 A	3200 A	
结构尺寸 (BG)		I	II	II	II	
固定安装	VT 2 下	**9651.205**	**9651.245**	**9651.285**	**9651.325**	
	HT 2 下	**9651.185**	**9651.225**	**9651.265**	**9651.305**	
架装	VT 2 下	**9651.525**	**9651.565**	**9651.605**	**9651.645**	
	HT 2 下	**9651.505**	**9651.545**	**9651.585**	**9651.625**	
大约重量 (kg)		19.5	32	50	50	
附件	每包					
3 角向连接件	1 套	9650.410	9650.470	9650.480	9650.480	103
4 绝缘底盘	1 套	9650.020	9650.030	9650.030	9650.030	103
5 U 型接触件	3 个	9650.170	9650.180	9650.180	9650.180	103
堆叠式绝缘器	6 个	9660.200	9660.200	9660.200	9660.200	117

Siemens 3WL, Moeller IZM		型号 SV				页码
额定电流 I_e		1600 A [1]	2000 A [1]	2500 A	3200 A	
结构尺寸 (BG)		I	II	II	II	
固定安装	VT 2 下	**9654.205**	**9654.705**	**9654.285**	**9654.325**	
	HT 2 下	**9654.185**	**9654.725**	**9654.265**	**9654.305**	
架装	VT 2 下	**9654.525**	**9654.665**	**9654.605**	**9654.645**	
	HT 2 下	**9654.505**	**9654.685** [2]	**9654.585** [2]	**9654.625** [2]	
大约重量 (kg)		19.5	29	50	50	
附件	每包					
3 角向连接件	1 套	9650.410	9650.420	9650.480	9650.480	103
4 绝缘底盘	1 套	9650.020	9650.020	9650.030	9650.030	103
5 U 型接触件	3 个	9650.170	9650.170	9650.180	9650.180	103
堆叠式绝缘器	6 个	9660.200	9660.200	9660.200	9660.200	117

[1] 也可在 800 mm 宽的机柜上安装断路器。
[2] 用于 800 mm 深度的机柜安装。

用于母联柜（3极）的连接套件

Mitsubishi AE-SS		型号 SV				页码
额定电流 I_e		1600 A [1]	2000 A	2500 A	3200 A	
固定安装	VT 2 下	**9655.125**	**9655.205**	**9655.245**	**9655.285**	
	HT 2 下	**9655.105**	**9655.185**	**9655.225**	**9655.265**	
架装	VT 2 下	**9655.405**	**9655.485**	**9655.525**	**9655.565**	
	HT 2 下	**9655.385**	**9655.465**	**9655.505**	**9655.545**	
大约重量 (kg)		19.5	32	50	50	
附件	每包					
3 角向连接件	1 套	9650.410	9650.470	9650.480	9650.480	103
4 绝缘底盘	1 套	9650.020	9650.030	9650.030	9650.030	103
5 U 型接触件	3 个	9650.170	9650.180	9650.180	9650.180	103
堆叠式绝缘器	6 个	9660.200	9660.200	9660.200	9660.200	117

Merlin Gerin Masterpact NW		型号 SV				页码
额定电流 I_e		1600 A [1]	2000 A [1]	2500 A	3200 A	
固定安装	VT 2 下	**9652.165**	**9652.205**	**9652.245**	**9652.285**	
	HT 2 下	**9652.145**	**9652.185**	**9652.225**	**9652.265**	
架装	VT 2 下	**9652.445**	**9652.485**	**9652.525**	**9652.565**	
	HT 2 下	**9652.425**	**9652.465**	**9652.505**	**9652.545**	
大约重量 (kg)		19.5	29	32	50	
附件	每包					
3 角向连接件	1 套	9650.410	9650.420	9650.470	9650.480	103
4 绝缘底盘	1 套	9650.020	9650.020	9650.030	9650.030	103
5 U 型接触件	3 个	9650.170	9650.170	9650.180	9650.180	103
堆叠式绝缘器	6 个	9660.200	9660.200	9660.200	9660.200	117

ABB Sace Emax		型号 SV					页码
额定电流 I_e		1600 A	2000 A		2500 A	3200 A	
结构尺寸 (BG)		E2[1]	E2[1]	E3	E3	E3	
固定安装	VT 2 下	**9653.125**	**9653.165**	**9653.205**	**9653.245**	**9653.285**	
	HT 2 下	**9653.105**	**9653.145**	**9653.185**	**9653.225**	**9653.265**	
架装	VT 2 下	**9653.405**	**9653.445**	**9653.485**	**9653.525**	**9653.565**	
	HT 2 下	**9653.385**	**9653.425**	**9653.465**	**9653.505**	**9653.545**	
大约重量 (kg)		19.5	29	32	32	50	
附件	每包						
3 角向连接件	1 套	9650.410	9650.420	9650.470	9650.470	9650.480	103
4 绝缘底盘	1 套	9650.020	9650.020	9650.030	9650.030	9650.030	103
5 U 型接触件	3 个	9650.170	9650.170	9650.180	9650.180	9650.180	103
堆叠式绝缘器	6 个	9660.200	9660.200	9660.200	9660.200	9660.200	117

[1] 也可在 800 mm 宽的机柜上安装断路器。

用于后部的连接套件（3极）

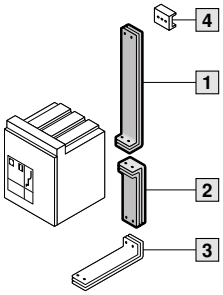

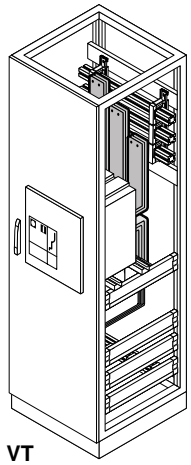

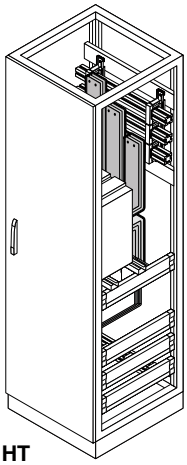

用于深 600 mm 和高 2000 mm 的机柜安装。
推荐机柜宽度 600 mm。

根据下列分类进行正确选择：

- 生产厂商，结构尺寸
- 希望的额定电流 I_e
- 开关形式 “固定安装” 或 “架装式”
- 断路器位置：
  VT = 在门上开口
  HT = 门后

1 连接套件，上

2 连接套件，下

3 角向连接件

4 U 型接触件

备注：
保留技术更改权。
用于其它机柜尺寸的连接套件或4极系统请洽询。

供货时间：
大约 3 周。

Siemens 3WN6			型号 SV						页码
额定电流 I_e			630 A	800 A	1000 A	1250 A	1600 A	2000 A	
结构尺寸 (BG)			I	I	I	I	I	–	
固定安装	VT	1 上	**9651.033**	**9651.073**	**9651.113**	**9651.153**	**9651.193**	**–**	
		2 下	**9651.043**	**9651.083**	**9651.123**	**9651.163**	**9651.203**	**–**	
	HT	1 上	**9651.013**	**9651.053**	**9651.093**	**9651.133**	**9651.173**	**–**	
		2 下	**9651.023**	**9651.063**	**9651.103**	**9651.143**	**9651.183**	**–**	
架装	VT	1 上	**9651.353[1)]**	**9651.393[1)]**	**9651.433[1)]**	**9651.473[1)]**	**9651.513[1)]**	**–**	
		2 下	**9651.363[1)]**	**9651.403[1)]**	**9651.443[1)]**	**9651.483[1)]**	**9651.523[1)]**	**–**	
	HT	1 上	**9651.333[1)]**	**9651.373[1)]**	**9651.413[1)]**	**9651.453[1)]**	**9651.493[1)]**	**–**	
		2 下	**9651.343[1)]**	**9651.383[1)]**	**9651.423[1)]**	**9651.463[1)]**	**9651.503[1)]**	**–**	
大约重量 (kg)，上 / 下			16/10	16/10	31/19.5	31/19.5	31/19.5	–	
附件	每包								
3 角向连接件	1 套		9650.400	9650.400	9650.410	9650.410	9650.410	–	103
4 U 型接触件	3 个		9650.170	9650.170	9650.170	9650.170	9650.170	–	103

Siemens 3WL, Moeller IZM			型号 SV						页码
额定电流 I_e			630 A	800 A	1000 A	1250 A	1600 A	2000 A	
结构尺寸 (BG)			I	I	I	I	I	II	
固定安装	VT	1 上	**9654.033**	**9654.073**	**9654.113**	**9654.153**	**9654.193**	**9654.693**	
		2 下	**9654.043**	**9654.083**	**9654.123**	**9654.163**	**9654.203**	**9654.703**	
	HT	1 上	**9654.013**	**9654.053**	**9654.093**	**9654.133**	**9654.173**	**9654.713**	
		2 下	**9654.023**	**9654.063**	**9654.103**	**9654.143**	**9654.183**	**9654.723**	
架装	VT	1 上	**9654.353**	**9654.393**	**9654.433**	**9654.473[1)]**	**9654.513[1)]**	**9654.653[1)]**	
		2 下	**9654.363**	**9654.403**	**9654.443**	**9654.483[1)]**	**9654.523[1)]**	**9654.663[1)]**	
	HT	1 上	**9654.333[1)]**	**9654.373[1)]**	**9654.413[1)]**	**9654.453[1)]**	**9654.493[1)]**	**9654.673[1)]**	
		2 下	**9654.343[1)]**	**9654.383[1)]**	**9654.423[1)]**	**9654.463[1)]**	**9654.503[1)]**	**9654.683[1)]**	
大约重量 (kg)，上 / 下			16/10	16/10	16/10	31/19.5	31/19.5	41/29	
附件	每包								
3 角向连接件	1 套		9650.400	9650.400	9650.400	9650.410	9650.410	9650.420	103
4 U 型接触件	3 个		9650.170	9650.170	9650.170	9650.170	9650.170	9650.170	103

[1)] 用于 800 mm 深度的机柜安装。

用于后部的连接套件（3极）

Mitsubishi AE-SS			型号 SV					页码
额定电流 I_e			800 A	1000 A	1250 A	1600 A	2000 A	
固定安装	VT	1 上	–	**9655.033**	**9655.073**	**9655.113**	**9655.153**	
		2 下	–	**9655.043**	**9655.083**	**9655.123**	**9655.163**	
	HT	1 上	–	**9655.013**	**9655.053**	**9655.093**	**9655.133**	
		2 下	–	**9655.023**	**9655.063**	**9655.103**	**9655.143**	
架装	VT	1 上	–	**9655.313**	**9655.353**	**9655.393**	**9655.433**[1]	
		2 下	–	**9655.323**	**9655.363**	**9655.403**	**9655.443**[1]	
	HT	1 上	–	**9655.293**	**9655.333**[1]	**9655.373**[1]	**9655.413**[1]	
		2 下	–	**9655.303**	**9655.343**[1]	**9655.383**[1]	**9655.423**[1]	
大约重量 (kg)，上 / 下			–	16/10	31/19.5	31/19.5	47/29	
附件	每包							
3 角向连接件	1 套		–	9650.400	9650.410	9650.410	9650.420	103
4 U 型接触件	3 个		–	9650.170	9650.170	9650.170	9650.170	103

Merlin Gerin Masterpact NW			型号 SV					页码
额定电流 I_e			800 A	1000 A	1250 A	1600 A	2000 A	
固定安装	VT	1 上	**9652.033**	**9652.073**	**9652.113**	**9652.153**	–	
		2 下	**9652.043**	**9652.083**	**9652.123**	**9652.163**	–	
	HT	1 上	**9652.013**	**9652.053**	**9652.093**	**9652.133**	–	
		2 下	**9652.023**	**9652.063**	**9652.103**	**9652.143**	–	
架装	VT	1 上	**9652.313**	**9652.353**	**9652.393**	**9652.433**	–	
		2 下	**9652.323**	**9652.363**	**9652.403**	**9652.443**	–	
	HT	1 上	**9652.293**[1]	**9652.333**[1]	**9652.373**[1]	**9652.413**[1]	–	
		2 下	**9652.303**[1]	**9652.343**[1]	**9652.383**[1]	**9652.423**[1]	–	
大约重量 (kg)，上 / 下			16/10	31/19.5	31/19.5	31/19.5	–	
附件	每包							
3 角向连接件	1 套		9650.400	9650.410	9650.410	9650.410	–	103
4 U 型接触件	3 个		9650.170	9650.170	9650.170	9650.170	–	103

ABB Sace Emax			型号 SV					页码
额定电流 I_e			800 A	1000 A	1250 A	1600 A	2000 A	
结构尺寸			E1	–	E1	E2	E2	
固定安装	VT	1 上	**9653.033**	–	**9653.073**	**9653.113**	**9653.153**	
		2 下	**9653.043**	–	**9653.083**	**9653.123**	**9653.163**	
	HT	1 上	**9653.013**	–	**9653.053**	**9653.093**	**9653.133**	
		2 下	**9653.023**	–	**9653.063**	**9653.103**	**9653.143**	
架装	VT	1 上	**9653.313**	–	**9653.353**	**9653.393**	**9653.433**[1]	
		2 下	**9653.323**	–	**9653.363**	**9653.403**	**9653.443**[1]	
	HT	1 上	**9653.293**[1]	–	**9653.333**[1]	**9653.373**[1]	**9653.413**[1]	
		2 下	**9653.303**[1]	–	**9653.343**[1]	**9653.383**[1]	**9653.423**[1]	
大约重量 (kg)，上 / 下			16/10	–	31/19.5	31/19.5	47/29	
附件	每包							
3 角向连接件	1 套		9650.400	–	9650.410	9650.410	9650.420	103
4 U 型接触件	3 个		9650.170	–	9650.170	9650.170	9650.170	103

[1] 用于 800 mm 深度的机柜安装。

威图 Maxi-PLS，高达 3200 A

用于后部的连接套件（3极）

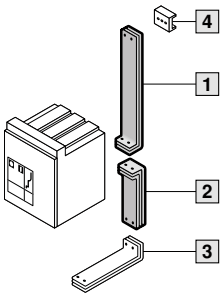

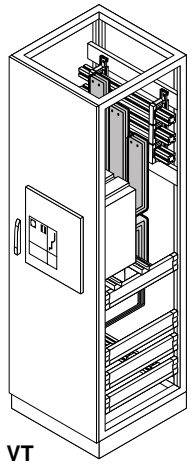

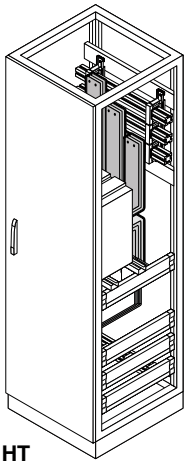

用于深 600 mm 和高 2000 mm 的机柜安装。
推荐机柜宽度 800 mm。

根据下列分类进行正确选择：

- 生产厂商，结构尺寸
- 希望的额定电流 I_e
- 开关形式 “固定安装” 或 “架装式”
- 断路器位置：
  VT = 在门上开口
  HT = 门后

1 连接套件，上

2 连接套件，下

3 角向连接件

4 U 型接触件

备注：
保留技术更改权。
用于其它机柜尺寸的连接套件或4极系统请洽询。

供货时间：
大约 3 周。

Siemens 3WN6			型号 SV			页码
额定电流 I_e			2000 A	2500 A	3200 A	
结构尺寸 (BG)			II	II	II	
固定安装	VT	1 上	**9651.233**	**9651.273**	**9651.313**	
		2 下	**9651.243**	**9651.283**	**9651.323**	
	HT	1 上	**9651.213**	**9651.253**	**9651.293**	
		2 下	**9651.223**	**9651.263**	**9651.303**	
架装	VT	1 上	**9651.553**[1)]	**9651.593**[1)]	**9651.633**[1)]	
		2 下	**9651.563**[1)]	**9651.603**[1)]	**9651.643**[1)]	
	HT	1 上	**9651.533**[1)]	**9651.573**[1)]	**9651.613**[1)]	
		2 下	**9651.543**[1)]	**9651.583**[1)]	**9651.623**[1)]	
大约重量 (kg)，上 / 下			48/32	67/50	67/50	
附件	每包					
3 角向连接件	1 套		9650.470	9650.480	9650.480	103
4 U 型接触件	3 个		9650.180	9650.180	9650.180	103

Siemens 3WL, Moeller IZM			型号 SV			页码
额定电流 I_e			2000 A	2500 A	3200 A	
结构尺寸 (BG)			II	II	II	
固定安装	VT	1 上	**9654.693**	**9654.273**	**9654.313**	
		2 下	**9654.703**	**9654.283**	**9654.323**	
	HT	1 上	**9654.713**	**9654.253**	**9654.293**	
		2 下	**9654.723**	**9654.263**	**9654.303**	
架装	VT	1 上	**9654.653**[1)]	**9654.593**[1)]	**9654.633**[1)]	
		2 下	**9654.663**[1)]	**9654.603**[1)]	**9654.643**[1)]	
	HT	1 上	**9654.673**[1)]	**9654.573**[1)]	**9654.613**[1)]	
		2 下	**9654.683**[1)]	**9654.583**[1)]	**9654.623**[1)]	
大约重量 (kg)，上 / 下			41/29	67/50	67/50	
附件	每包					
3 角向连接件	1 套		9650.420	9650.480	9650.480	103
4 U 型接触件	3 个		9650.170	9650.180	9650.180	103

[1)] 用于 800 mm 深度的机柜安装。

用于后部的连接套件（3极）

Mitsubishi AE-SS			型号 SV			页码
额定电流 I_e			2000 A	2500 A	3200 A	
固定安装	VT	1 上	**9655.193**	**9655.233**	**9655.273**	
		2 下	**9655.203**	**9655.243**	**9655.283**	
	HT	1 上	**9655.173**	**9655.213**	**9655.253**	
		2 下	**9655.183**	**9655.223**	**9655.263**	
架装	VT	1 上	**9655.473**	**9655.513**[1)]	**9655.553**[1)]	
		2 下	**9655.483**	**9655.523**[1)]	**9655.563**[1)]	
	HT	1 上	**9655.453**[1)]	**9655.493**[1)]	**9655.533**[1)]	
		2 下	**9655.463**[1)]	**9655.503**[1)]	**9655.543**[1)]	
大约重量 (kg)，上 / 下			48/32	67/50	67/50	
附件	每包					
3 角向连接件	1 套		9650.470	9650.480	9650.480	103
4 U 型接触件	3 个		9650.180	9650.180	9650.180	103

Merlin Gerin Masterpact NW			型号 SV			页码
额定电流 I_e			2000 A	2500 A	3200 A	
固定安装	VT	1 上	**9652.193**	**9652.233**	**9652.273**	
		2 下	**9652.203**	**9652.243**	**9652.283**	
	HT	1 上	**9652.173**	**9652.213**	**9652.253**	
		2 下	**9652.183**	**9652.223**	**9652.263**	
架装	VT	1 上	**9652.473**	**9652.513**	**9652.553**[1)]	
		2 下	**9652.483**	**9652.523**	**9652.563**[1)]	
	HT	1 上	**9652.453**[1)]	**9652.493**[1)]	**9652.533**[1)]	
		2 下	**9652.463**[1)]	**9652.503**[1)]	**9652.543**[1)]	
大约重量 (kg)，上 / 下			41/29	48/32	67/50	
附件	每包					
3 角向连接件	1 套		9650.420	9650.470	9650.480	103
4 U 型接触件	3 个		9650.170	9650.180	9650.180	103

ABB Sace Emax			型号 SV			页码
额定电流 I_e			2000 A	2500 A	3200 A	
结构尺寸 (BG)			E3	E3	E3	
固定安装	VT	1 上	**9653.193**	**9653.233**	**9653.273**	
		2 下	**9653.203**	**9653.243**	**9653.283**	
	HT	1 上	**9653.173**	**9653.213**	**9653.253**	
		2 下	**9653.183**	**9653.223**	**9653.263**	
架装	VT	1 上	**9653.473**	**9653.513**	**9653.553**[1)]	
		2 下	**9653.483**	**9653.523**	**9653.563**[1)]	
	HT	1 上	**9653.453**[1)]	**9653.493**[1)]	**9653.533**[1)]	
		2 下	**9653.463**[1)]	**9653.503**[1)]	**9653.543**[1)]	
大约重量 (kg)，上 / 下			48/32	48/32	67/50	
附件	每包					
3 角向连接件	1 套		9650.470	9650.470	9650.480	103
4 U 型接触件	3 个		9650.180	9650.180	9650.180	103

[1)] 用于 800 mm 深度的机柜安装。

用于母联柜－后部的连接套件（3极）

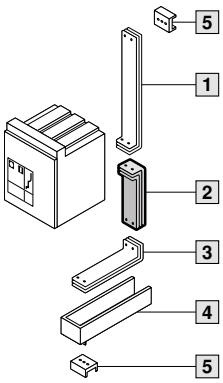

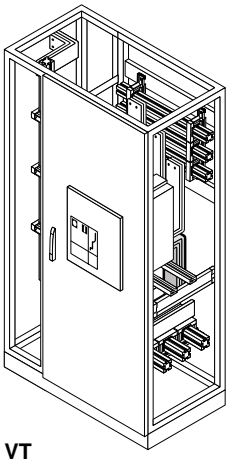

VT

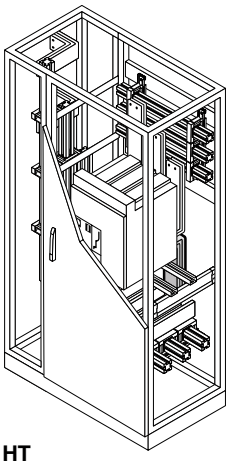

HT

用于深 600 mm 和高 2000 mm 的机柜安装。
推荐机柜宽度 1000 mm。

根据下列分类进行正确选择：

- 生产厂商，结构尺寸
- 希望的额定电流 I_e
- 开关形式 “固定安装” 或 “架装式”
- 断路器位置：
  VT = 在门上开口
  HT = 门后

1 连接套件，上，
请参见第 90 页至第 93 页。

2 连接套件，下
用于母联柜

3 角向连接件

4 绝缘底盘

5 U 型接触件

备注：
保留技术更改权。
用于其它机柜尺寸的连接套件或4极系统请洽询。

供货时间：
大约 3 周。

Siemens 3WN6		型号 SV				页码
额定电流 I_e		1600 A [1]	2000 A	2500 A	3200 A	
结构尺寸 (BG)		I	II	II	II	
固定安装	VT 2 下	**9651.204**	**9651.244**	**9651.284**	**9651.324**	
	HT 2 下	**9651.184**	**9651.224**	**9651.264**	**9651.304**	
架装	VT 2 下	**9651.524** [2]	**9651.564** [2]	**9651.604** [2]	**9651.644** [2]	
	HT 2 下	**9651.504** [2]	**9651.544** [2]	**9651.584** [2]	**9651.624** [2]	
大约重量 (kg)		19.5	32	50	50	
附件	每包					
3 角向连接件	1 套	9650.410	9650.470	9650.480	9650.480	103
4 绝缘底盘	1 套	9650.020	9650.030	9650.030	9650.030	103
5 U 型接触件	3 个	9650.170	9650.180	9650.180	9650.180	103

Siemens 3WL, Moeller IZM		型号 SV				页码
额定电流 I_e		1600 A [1]	2000 A [1]	2500 A	3200 A	
结构尺寸 (BG)		I	II	II	II	
固定安装	VT 2 下	**9654.204**	**9654.704**	**9654.284**	**9654.324**	
	HT 2 下	**9654.184**	**9654.724**	**9654.264**	**9654.304**	
架装	VT 2 下	**9654.524** [2]	**9654.664** [2]	**9654.604** [2]	**9654.644** [2]	
	HT 2 下	**9654.504** [2]	**9654.684** [2]	**9654.584** [2]	**9654.624** [2]	
大约重量 (kg)		19.5	29	50	50	
附件	每包					
3 角向连接件	1 套	9650.410	9650.420	9650.480	9650.480	103
4 绝缘底盘	1 套	9650.020	9650.020	9650.030	9650.030	103
5 U 型接触件	3 个	9650.170	9650.170	9650.180	9650.180	103

[1] 也可在 800 mm 宽的机柜上安装断路器。
[2] 用于 800 mm 深度的机柜安装。

用于母联柜 – 后部的连接套件（3极）

Mitsubishi AE-SS		型号 SV				页码
额定电流 I_e		1600 A [1]	2000 A	2500 A	3200 A	
固定安装	VT 2 下	**9655.124**	**9655.204**	**9655.244**	**9655.284**	
	HT 2 下	**9655.104**	**9655.184**	**9655.224**	**9655.264**	
架装	VT 2 下	**9655.404**	**9655.484**	**9655.524** [2]	**9655.564** [2]	
	HT 2 下	**9655.384** [2]	**9655.464** [2]	**9655.504** [2]	**9655.544** [2]	
大约重量 (kg)		19.5	32	50	50	
附件	每包					
3 角向连接件	1 套	9650.410	9650.470	9650.480	9650.480	103
4 绝缘底盘	1 套	9650.020	9650.030	9650.030	9650.030	103
5 U 型接触件	3 个	9650.170	9650.180	9650.180	9650.180	103

Merlin Gerin Masterpact NW		型号 SV				页码
额定电流 I_e		1600 A [1]	2000 A [1]	2500 A	3200 A	
固定安装	VT 2 下	**9652.164**	**9652.204**	**9652.244**	**9652.284**	
	HT 2 下	**9652.144**	**9652.184**	**9652.224**	**9652.264**	
架装	VT 2 下	**9652.444**	**9652.484**	**9652.524**	**9652.564** [2]	
	HT 2 下	**9652.424** [2]	**9652.464** [2]	**9652.504** [2]	**9652.544** [2]	
大约重量 (kg)		19.5	29	32	50	
附件	每包					
3 角向连接件	1 套	9650.410	9650.420	9650.470	9650.480	103
4 绝缘底盘	1 套	9650.020	9650.020	9650.030	9650.030	103
5 U 型接触件	3 个	9650.170	9650.170	9650.180	9650.180	103

ABB Sace Emax		型号 SV					页码
额定电流 I_e		1600 A	2000 A		2500 A	3200 A	
结构尺寸 (BG)		E2 [1]	E2 [1]	E3	E3	E3	
固定安装	VT 2 下	**9653.124**	**9653.164**	**9653.204**	**9653.244**	**9653.284**	
	HT 2 下	**9653.104**	**9653.144**	**9653.184**	**9653.224**	**9653.264**	
架装	VT 2 下	**9653.404**	**9653.444** [2]	**9653.484**	**9653.524**	**9653.564** [2]	
	HT 2 下	**9653.384** [2]	**9653.424** [2]	**9653.464** [2]	**9653.504** [2]	**9653.544** [2]	
大约重量 (kg)		19.5	29	32	32	50	
附件	每包						
3 角向连接件	1 套	9650.410	9650.420	9650.470	9650.470	9650.480	103
4 绝缘底盘	1 套	9650.020	9650.020	9650.030	9650.030	9650.030	103
5 U 型接触件	3 个	9650.170	9650.170	9650.180	9650.180	9650.180	103

[1] 也可在 800 mm 宽的机柜上安装断路器。
[2] 用于 800 mm 深度的机柜安装。

系统组件

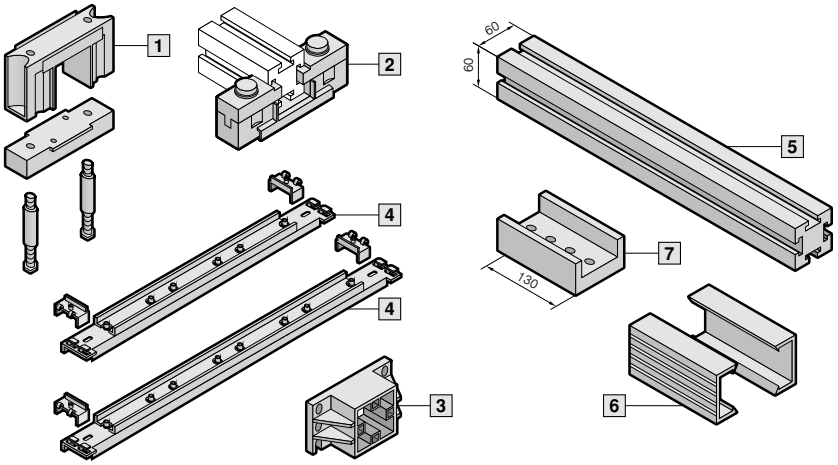

材料：
母线支架，端部支架，
端盖板 ： PA 6.6
系统固定件： 不锈钢
盖板： 硬质 PVC

细节图，
请参见第 146 页。

Maxi-PLS 系统组件			3 极			4 极		
			大约重量 (kg/ 每包)	每包	型号 SV	大约重量 (kg/ 每包)	每包	型号 SV
1 **母线支架**			–	3 个	**9650.000**	–	3 个 +1 个	**9650.000 9659.000**
2 **母线支架，可顶装**			–	3 个	**9650.160**	–	3 个	**9650.160**
3 **端部支架**			–	6 个	**9650.010**	–	6 个 +2 个	**9650.010 9659.010**
4 **系统固定件** 用于母线支架的安装。								
用于箱体	箱体深度 mm	母线中心距离 mm						
TS (顶部范围)	600	150	–	2 个	**9650.100**	–	–	**–**
	800	150	–	2 个	9650.120	–	2 个	**9650.080**
PS (顶部范围)	600	150	–	2 个	9650.110	–	–	**–**
	800	150	–	2 个	9650.130	–	–	**–**
TS/PS (后部)	–	185	–	2 个	**9650.150**	–	–	**–**
	–	150	–	–	–	–	2 个	**9650.090**
5 **Maxi-PLS 母线 E-Cu** (特殊长度请洽询)。								
长度 mm	用于机柜宽度 mm	用于应用 1)						
491	600	A	35.0	3 个	**9650.200**	46.7	4 个	**9659.200**
525	600	B	37.0	3 个	**9650.210**	49.4	4 个	**9659.210**
599	600	C	43.0	3 个	**9650.220**	57.4	4 个	**9659.220**
691	800	A	49.0	3 个	**9650.230**	65.4	4 个	**9659.230**
725	800	B	51.0	3 个	**9650.240**	68.0	4 个	**9659.240**
799	800	C	56.0	3 个	**9650.250**	74.7	4 个	**9659.250**
891	1000	A	63.0	3 个	**9650.260**	84.0	4 个	**9659.260**
925	1000	B	65.0	3 个	**9650.270**	86.7	4 个	**9659.270**
999	1000	C	71.0	3 个	**9650.280**	94.7	4 个	**9659.280**
1091	1200	A	77.0	3 个	**9650.290**	102.7	4 个	**9659.290**
1125	1200	B	80.0	3 个	**9650.300**	106.7	4 个	**9659.300**
1199	1200	C	85.0	3 个	**9650.310**	113.4	4 个	**9659.310**
2400	–	–	171.0	3 个	**9650.360**	228.0	4 个	**9659.360**
6 **盖板**用于在 Maxi-PLS 母线上的卡脚安装，长 1000 mm。			–	5 个	**9650.050**	–	5 个	**9650.050**
7 **纵向连接件 E-Cu** 用于 Maxi-PLS 母线的简单跨接。包括滑动块、螺栓、垫片和螺母。			7.0	3 个	**9650.190**	7.0 2.4	3 个 +1 个	**9650.190 9659.190**
端盖板 用于 Maxi-PLS 母线正面的 卡脚安装。			–	6 个	**9650.060**	–	6 个 +2 个	**9650.060 9659.060**
稳定器 用于提高短路强度 (I_{cw} 至 120 kA)。			–	4 个 2	**9650.140**	–	–	**–**

1) A = 带端部支架的电缆连接系统
B = 开关装置系统中左侧或右侧端柜
C = 左右均并柜的并联柜
2) 用于两个完整的稳定器的模件

连接件

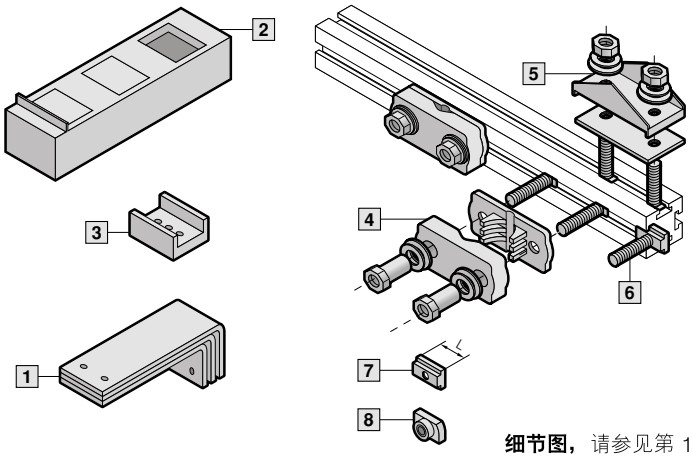

细节图，请参见第 147 页。

Maxi-PLS 连接件			3 极			4 极		
			大约重量 (kg/ 每包)	每包	型号 SV	大约重量 (kg/ 每包)	每包	型号 SV
1 **E-Cu 角向连接件** 从主母线系统到连接套件的过渡。								
用于机柜深度 mm	宽度 mm	每相的角数						
600	60	1	6	1 套	**9650.400**	–	–	**–**
600	60	2	11	1 套	**9650.410**	–	–	**–**
600	60	3	17	1 套	**9650.420**	–	–	**–**
800	60	1	8	1 套	9650.430	11	1 套	**9659.400**
800	60	2	15	1 套	9650.440	20	1 套	**9659.410**
800	60	3	22	1 套	9650.450	30	1 套	**9659.420**
600	100	1	9	1 套	**9650.460**	–	–	**–**
600	100	2	18	1 套	**9650.470**	–	–	**–**
600	100	3	26	1 套	**9650.480**	–	–	**–**
800	100	1	13	1 套	9650.490	18	1 套	**9659.460**
800	100	2	24	1 套	9650.500	32	1 套	**9659.470**
800	100	3	36	1 套	9650.510	48	1 套	**9659.480**
2 **绝缘底盘** 用于角向连接件的绝缘导向装置。材料 : PA 6.6，黑色。包括安装固定件。								
母线中心距离 mm		用于角相连接的宽度 mm						
150		60	–	1 套	9650.020	–	1 套	**9659.020**
150		100	–	1 套	**9650.030**	–	1 套	**9659.030**
3 **U 型接触件 E-Cu** 用于角向连接件与 Maxi-PLS 母线的键合。包括滑动块。								
宽度 60 mm			3.4	3 个	9650.170	3.4 1.2	3 个 +1 个	**9650.170** **9659.170**
宽度 100 mm			5.7	3 个	**9650.180**	5.7 1.9	3 个 +1 个	**9650.180** **9659.180**
4 **接线端子** 用于连接 95 至 300 mm² 的圆导线 （多股线和区域）。 也可以在 Maxi-PLS 母线上进行补充安装。包括安装固定件。								
			–	3 个	**9650.320**	–	3 个	**9650.320**
5 **接线夹板** 用于连接叠层扁铜母线。包括安装固定件。								
接线区域，最大	2 x 10 x 32 x 1 mm		–	3 个	**9650.330**	–	3 个	**9650.330**
	2 x 10 x 63 x 1 mm		–	3 个	**9650.340**	–	3 个	**9650.340**
	2 x 10 x 100 x 1 mm		–	3 个	**9650.350**	–	3 个	**9650.350**
6 **接线栓** 用于连接带电缆终端插头的电缆。包括滑动块								
螺纹	M12	长 32 mm	–	3 个	**9650.370**	–	3 个	**9650.370**
	M16	长 32 mm	–	3 个	**9650.380**	–	3 个	**9650.380**
7 **滑动块** 用于从侧面推入 Maxi-PLS 母线型材。								
螺纹	M10	长度 (L) 25 mm	–	15 个	**9650.980**	–	15 个	**9650.980**
	M12	长度 (L) 35 mm	–	15 个	**9650.990**	–	15 个	**9650.990**
8 **滑动螺母** 用于在 Maxi-PLS 母线型材上的补充使用。								
螺纹	M6		–	15 个	**9650.900**	–	15 个	**9650.900**
	M10		–	15 个	**9650.910**	–	15 个	**9650.910**
	M12		–	15 个	**9650.920**	–	15 个	**9650.920**
螺栓用于各种个性化连接可能性 [1]。 包括垫片、弹簧圈和螺母								
螺纹	M6	长 35 mm	–	6 个	**9650.930**	–	6 个	**9650.930**
	M10	长 35 mm	–	6 个	**9650.940**	–	6 个	**9650.940**
	M12	长 80 mm	–	6 个	**9650.960**	–	6 个	**9650.960**

[1] 固定时需要附加的滑动块或滑动螺母。

威图 Maxi-PLS，SV-TS 8 控制箱

用于供电 / 输出

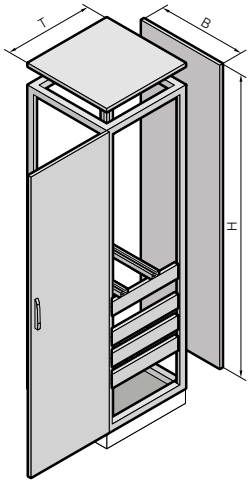

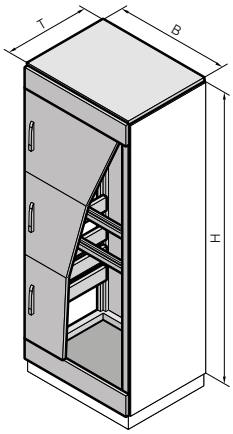

预装，用于断路器的直接安装

材料：
钢板
箱体架、顶盖、后板和底板：
1.5 mm
门： 2.0 mm

表面处理：
箱体架：
浸涂底漆
门、顶盖和后板：
浸涂底漆，外部粉末涂层
颜色 RAL 7035，织纹
底板： 镀锌

供应范围：
箱体架
带已安装的冲孔型材，用于 Maxi-PLS 的端部固定，带已安装的系统支承轨用于断路器固定。
门、顶盖、后板和底板（三段式）。

细节图，
请参见第 148 页。

技术说明，
请参见第 150 页。

用于 Maxi-PLS		每包	3 极				页码
			2000 A		3200 A		
宽度 (B) mm			600		800		
高度 (H) mm			2000		2000		
深度 (T) mm			600		600		
型号 SV		1 个	**9660.665**	**9660.675**	**9660.865**	**9660.875**	
门			1	3	1	3	
大约重量 (kg)			78	78	88	88	
底座							
部件 前后	高度 100 mm	1 套	8601.600	8601.600	8601.800	8601.800	
	高度 200 mm	1 套	8602.600	8602.600	8602.800	8602.800	
侧面隔板	高度 100 mm	1 套	8601.060	8601.060	8601.060	8601.060	
	高度 200 mm	1 套	8602.060	8602.060	8602.060	8602.060	
附件							
电缆夹钳轨		2 个	4191.000	4191.000	4192.000	4192.000	
电缆导入扳 1)		2 个	8800.060	8800.060	8800.080	8800.080	
侧板		2 个	8106.235	8106.512	8106.235	8106.512	
通风顶盖 2)		1 个	9660.235	9660.235	9660.245	9660.245	118
盖板 带有压力补偿盖 2)		1 个	9660.935	9660.935	9660.945	9660.945	118
盖板固定		8 个	–	9660.680	–	9660.680	116
装置模件			■	■	■	■	113
防接触保护盖板			■	■	■	■	114
角型固定件		24 个	9660.090	9660.090	9660.090	9660.090	116
锁具系统							
系列化配置的双齿锁芯可用舒适型手柄替换，请参见 HB 31 第 881 页，也可用另外锁芯替换，请参见 HB 31 第 888 页。							

1) 电缆导入套管，请参见 HB 31 第 965 页。
2) 用于与 TS 系列顶盖的互换。

订购颜色 RAL 7032，织纹的箱体请在型后号再加 .XX0。供货时间请洽询。

用于供电 / 输出

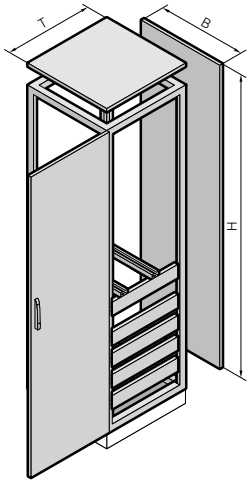

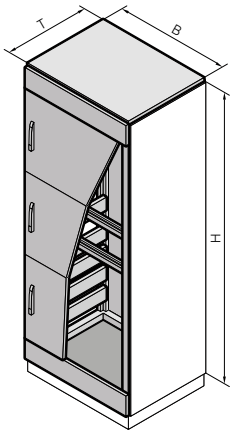

预装，用于断路器的直接安装

材料：
钢板
箱体架、顶盖、后板和底板：
1.5 mm
门： 2.0 mm

表面处理：
箱体架：
浸涂底漆
门、顶盖和后板：
浸涂底漆，外部粉末涂层
颜色 RAL 7035， 织纹
底板： 镀锌

供应范围：
箱体架
带已安装的冲孔型材，用于 Maxi-PLS 的端部固定，带已安装的系统支承轨用于断路器固定。
门、顶盖、后壁和底板（三段式）。

细节图，
请参见第 148 页。

技术说明，
请参见第 150 页。

用于 Maxi-PLS		每包	4 极				页码
			2000 A		3200 A		
宽度 (B) mm			800		800		
高度 (H) mm			2000		2000		
深度 (T) mm			600		800		
型号 SV		1 个	**9649.625**	**9649.635**	**9659.625**	**9659.635**	
门			1	3	1	3	
大约重量 (kg)			90	90	100	100	
底座							
部件前后	高度 100 mm	1 套	8601.800	8601.800	8601.800	8601.800	
	高度 200 mm	1 套	8602.800	8602.800	8602.800	8602.800	
侧面隔板	高度 100 mm	1 套	8601.060	8601.060	8601.080	8601.080	
	高度 200 mm	1 套	8602.060	8602.060	8602.080	8602.080	
附件							
电缆夹钳轨		2 个	4192.000	4192.000	4192.000	4192.000	
电缆导入扳 1)		2 个	8800.080	8800.080	8800.080	8800.080	
侧板		2 个	8106.235	8106.512	8108.235	8108.512	
通风顶盖 2)		1 个	9660.245	9660.245	9659.535	9659.535	118
盖板 带有压力补偿盖 2)		1 个	9660.945	9660.945	–	–	118
箱盖固定		8 个	–	9660.680	–	9660.680	116
装置模件			■	■	■	■	113
防接触保护盖板			■	■	■	■	114
角型固定件		24 个	9660.090	9660.090	9660.090	9660.090	116
锁具系统							
系列化配置的双齿锁芯可用舒适型手柄替换，请参见 HB 31 第 881 页，也可用另外锁芯替换，请参见 HB 31 第 888 页。							

1) 电缆导入套管，请参见 HB 31 第 965 页。
2) 用于与 TS 系列顶盖的互换。

订购颜色 RAL 7032， 织纹的箱体请在型后号再加 .XX0。 供货时间请洽询。

威图 Maxi-PLS，SV-TS 8 控制箱

用于威图 NH 熔丝断路器

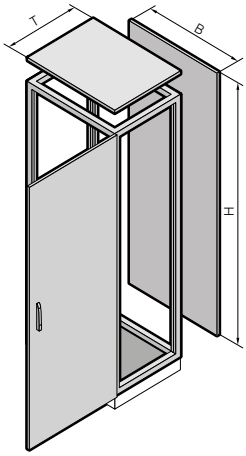

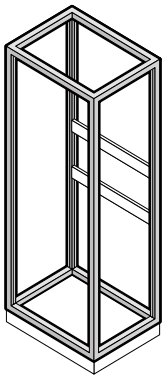

1 安装在后部

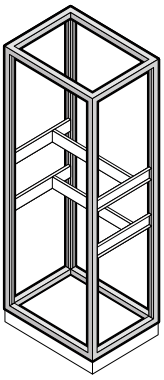

2 安装在中部

材料：
钢板
箱体架、顶盖、后板和底板：
1.5 mm
门： 2.0 mm

表面处理：
箱体架：
浸涂底漆
门、顶盖和后板：
浸涂底漆，外部粉末涂层
颜色 RAL 7035，织纹
底板： 镀锌

供应范围：
箱体架，门，顶盖，后壁，底板（三段式），TS 系统组件架

技术说明，
请参见第 151 页。

Maxi-PLS **1 用于后部安装**		每包	**3 极 /4 极** 2000 A/3200 A						页码
宽度 (B) mm			600	600	600	800	800	800	
高度 (H) mm			2000	2000	2000	2000	2000	2000	
深度 (T) mm			500	600	800	500	600	800	
型号 SV		1 个	**9660.505**[1]	**9660.605**[1]	**9660.805**[1]	**9660.535**[1]	**9660.635**[1]	**9660.835**[1]	
技术数据符合型号 TS			8605.500	8606.500	8608.500	8805.500	8806.500	8808.500	
门			1	1	1	1	1	1	
大约重量 (kg)			74.0	76.0	83.0	88.4	92.6	99.1	
底座									
部件前后	高度 100 mm	1 套	8601.600	8601.600	8601.600	8601.800	8601.800	8601.800	
	高度 200 mm	1 套	8602.600	8602.600	8602.600	8602.800	8602.800	8602.800	
侧面隔板	高度 100 mm	1 套	8601.050	8601.060	8601.080	8601.050	8601.060	8601.080	
	高度 200 mm	1 套	8602.050	8602.060	8602.080	8602.050	8602.060	8602.080	
另外还需要									
2 用于在中部安装									
TS 冲孔型轨 (每个机柜 4 个)		4 个	8612.550	8612.560	8612.580	8612.550	8612.560	8612.580	
PS 安装冲孔型材 (每个机柜 2 个)		4 个	4376.000	4376.000	4376.000	4377.000	4377.000	4377.000	
组合固定件 （每个 机柜 4 个）		24 套	4183.000	4183.000	4183.000	4183.000	4183.000	4183.000	
嵌入式螺母 M6 （每个机柜 8 个）		50 个	4162.000	4162.000	4162.000	4162.000	4162.000	4162.000	
附件									
电缆夹钳轨		2 个	4191.000	4191.000	4191.000	4192.000	4192.000	4192.000	
电缆导入扳[2]		2 个	8800.060	8800.060	8800.060	8800.080	8800.080	8800.080	
侧板		2 个	8105.235	8106.235	8108.235	8105.235	8106.235	8108.235	
通风顶盖[3]		1 个	–	9660.235	9659.525	–	9660.245	9659.535	118
顶板 带压力补偿盖[3]		1 个	–	9660.935	–	–	9660.945	–	118
防接触保护盖板		1 套	–	9660.460	–	–	9660.470	–	115
角型固定件		24 个	–	9660.090	–	–	9660.090	–	116
封板			■	■	■	■	■	■	116
接线栓			■	■	■	■	■	■	117
锁具系统									
系列化配置的双齿锁芯可用舒适型手柄替换，请参见 HB 31 第 881 页，也可用另外锁芯替换，请参见 HB 31 第 888 页。									

[1] 不带安装板。
[2] 电缆导入套管，请参见 HB 31 第 965 页。
[3] 用于与 TS 系列顶盖的互换。
[4] 只在 Maxi-PLS 系统后部安装时使用。
订购颜色 RAL 7032，织纹的箱体请在型后号再加 .XX0。供货时间请洽询。

用于威图 NH 熔丝断路器

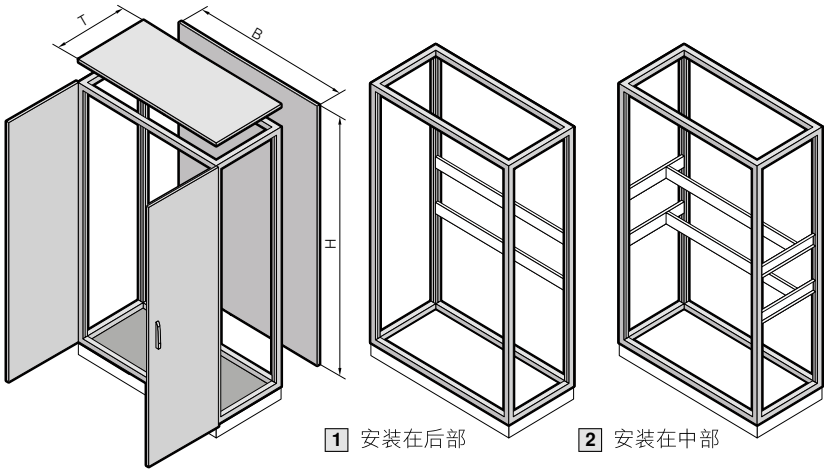

材料：
钢板
箱体架、顶盖、后板和底板：
1.5 mm
门： 2.0 mm

表面处理：
箱体架：
浸涂底漆
门、顶盖和后板：
浸涂底漆，外部粉末涂层
颜色 RAL 7035，织纹
底板： 镀锌

供应范围：
箱体架，门，顶盖，后壁，底板（三段式），TS 冲孔轨。

技术说明，
请参见第 151 页。

Maxi-PLS **1 用于后部安装**		每包	**3 极 /4 极** 2000 A/3200 A					页码
宽度 (B) mm			1000	1000	1200	1200	1200	
高度 (H) mm			2000	2000	2000	2000	2000	
深度 (T) mm			500	600	500	600	800	
型号 SV		1 个	**9660.595**[1]	**9660.695**[1]	**9660.555**[1]	**9660.655**[1]	**9660.855**[1]	
技术数据符合型号 TS			8005.500	8006.500	8205.500	8206.500	8208.500	
门			2	2	2	2	2	
大约重量 (kg)			109.6	113.7	133.6	137.6	146.0	
底座								
部件前后	高度 100 mm	1 套	8601.000	8601.000	8601.200	8601.200	8601.200	
	高度 200 mm	1 套	8602.000	8602.000	8602.200	8602.200	8602.200	
侧面隔板	高度 100 mm	1 套	8601.050	8601.060	8601.050	8601.060	8601.080	
	高度 200 mm	1 套	8602.050	8602.060	8602.050	8602.060	8602.080	
另外还需要								
2 用于在中部安装								
TS 冲孔型轨 (每个机柜 4 个)		4 个	8612.550	8612.560	8612.550	8612.560	8612.580	
PS 安装冲孔型材 (每个机柜 2 个)		4 个	4382.000	4382.000	4378.000	4378.000	4378.000	
组合固定件 （每个 机柜 4 个）		24 套	4183.000	4183.000	4183.000	4183.000	4183.000	
嵌入式螺母 M6 （每个机柜 8 个）		50 个	4162.000	4162.000	4162.000	4162.000	4162.000	
附件								
电缆夹钳轨		2 个	4336.000	4336.000	4196.000	4196.000	4196.000	
电缆导入扳[2]		4 个	8800.100	8800.100	8800.120	8800.120	8800.120	
侧板		2 个	8105.235	8106.235	8105.235	8106.235	8108.235	
通风顶盖[3]		1 个	–	9660.255	–	9660.265	9659.555	118
顶板 带压力补偿盖[3]		1 个	–	9660.955	–	9660.965	–	118
防接触保护盖板		1 套	–	9660.480	–	9660.490	–	115
角型固定件		24 个	–	9660.090	–	9660.090	–	116
封板			■	■	■	■	■	116
接线栓			■	■	■	■	■	117
锁具系统								
系列化配置的双齿锁芯可用舒适型手柄替换，请参见 HB 31 第 881 页，也可用另外锁芯替换，请参见 Hb 31 第 888 页。								

[1] 不带安装板。
[2] 电缆导入套管，请参见 HB 31 第 965 页。
[3] 用于与 TS 系列顶盖的互换。
[4] 只在 Maxi-PLS 系统后部安装时使用。
订购颜色 RAL 7032，织纹的箱体请在型后号再加 .XX0。供货时间请洽询。

威图 Maxi-PLS，SV-TS 8 控制箱

用于 NH 熔丝断路器

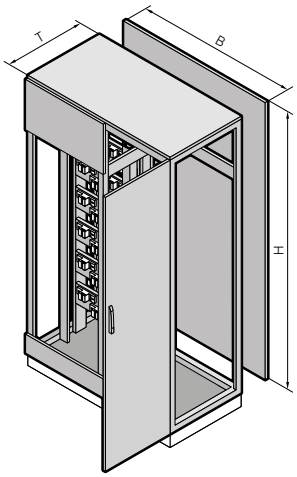

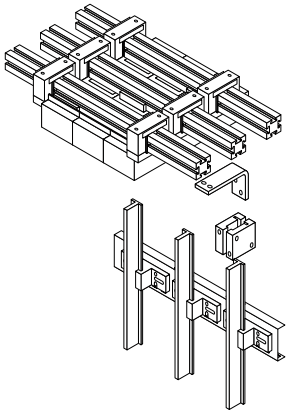

材料：
钢板
箱体架、顶盖、后板和底板：
1.5 mm
门： 2.0 mm

表面处理：
箱体架：
浸涂底漆
门、顶盖和后板：
浸涂底漆，外部粉末涂层
颜色 RAL 7035，织纹
底板： 镀锌

供应范围：
箱体架
带已安装支承轨，用于安装 T 型母线支架。
门、顶盖、后壁，
底板（三段式）。

细节图，
请参见第 148 页。

技术说明，
请参见第 160 页。

用于 Maxi-PLS		每包	**3 极** 2000 A/3200 A				页码
用于 NH 熔丝断路器生产厂家			ABB SlimLine		Jean Müller SASIL		
宽度 (B) mm			1000	1200	1000	1200	
高度 (H) mm			2000	2000	2000	2000	
深度 (T) mm			600	600	600	600	
型号 SV		1 个	**9660.515**	**9660.545**	**9660.415**	**9660.445**	
门			1	1	1	1	
大约重量 (kg)			110	135	110	135	
底座							
部件前后	高度 100 mm	1 套	8601.000	8601.200	8601.000	8601.200	
	高度 200 mm	1 套	8602.000	8602.200	8602.000	8602.200	
侧面隔板	高度 100 mm	1 套	8601.060	8601.060	8601.060	8601.060	
	高度 200 mm	1 套	8602.060	8602.060	8602.060	8602.060	
Maxi-PLS 系统组件							
T 型母线支架 高达 800 A	T 型支架	3 个	9660.000	9660.000	9660.000	9660.000	110
	T 型终端支架	3 个	9660.010	9660.010	9660.010	9660.010	110
T 型母线支架 高达 1600 A	T 型支架	3 个	9660.100	9660.100	9660.100	9660.100	110
	T 型终端支架	3 个	9660.110	9660.110	9660.110	9660.110	110
T 型母线 E-Cu 高达 800 A	长 1000 mm	3 个	9660.020	9660.020	9660.020	9660.020	110
	长 1600 mm	3 个	9660.030	9660.030	9660.030	9660.030	110
T 型母线 E-Cu 高达 1600 A	长 1000 mm	3 个	9660.120	9660.120	9660.120	9660.120	110
	长 1600 mm	3 个	9660.130	9660.130	9660.130	9660.130	110
T 型连接套件 高达 800 A，用于 Maxi-PLS	2000 A	1 套	9660.050	9660.050	9660.050	9660.050	110
	3200 A	1 套	9660.070	9660.070	9660.070	9660.070	110
T 型连接套件 高达 1600 A，用于 Maxi-PLS	2000 A	1 套	9660.140	9660.140	9660.140	9660.140	110
	3200 A	1 套	9660.160	9660.160	9660.160	9660.160	110
U 型接触件			■	■	■	■	89/103
绝缘底盘			■	■	■	■	89/103
附件							
侧板		2 个	8106.512	8106.512	8106.512	8106.512	
盖板，用于分配母线（源于熔丝断路器生产厂家的产品范围）			ABB 型号 NHP 407062 R..		Jean Müller 型号 A 8900 101		
通风顶盖 [1]		1 个	9660.255	9660.265	9660.255	9660.265	118
带压力补偿盖的顶板 [1]		1 个	9660.955	9660.965	9660.955	9660.965	118
锁具系统							
系列化配置的双齿锁芯可用舒适型手柄替换，请参见 HB 31 第 881 页，也可用另外锁芯替换，请参见 HB 31 第 888 页。							

[1] 用于与 TS 系列顶盖的互换。

订购颜色 RAL 7032，织纹的箱体请在型后号再加 .XX0。供货时间请洽询。

用于 NH 熔丝断路器

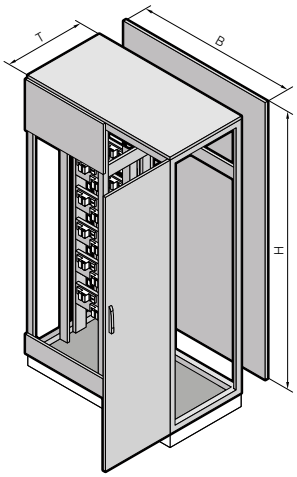

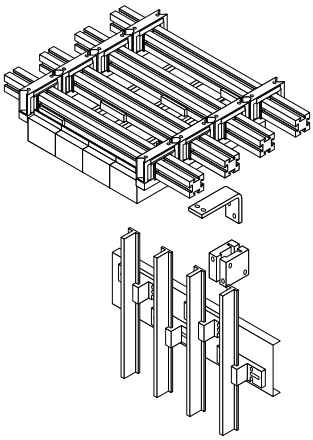

材料：
钢板
箱体架、顶盖、后板和底板：
1.5 mm
门： 2.0 mm

表面处理：
箱体架：
浸涂底漆
门、顶盖和后板：
浸涂底漆，外部粉末涂层
颜色 RAL 7035，织纹
底板： 镀锌

供应范围：
箱体架
带已安装支承轨，用于安装 T-型母线支架。
门、顶盖、后壁，
底板（三段式）。

细节图，
请参见第 149 页。

技术说明，
请参见第 149 页。

用于 Maxi-PLS		每包	**4 极**								页码
			2000 A				3200 A				
用于 NH 熔丝断路器生产厂家			ABB SlimLine		Jean Müller SASIL		ABB SlimLine		Jean Müller SASIL		
宽度 (B) mm			1000	1200	1000	1200	1000	1200	1000	1200	
高度 (H) mm			2000	2000	2000	2000	2000	2000	2000	2000	
深度 (T) mm			600	600	600	600	800	800	800	800	
型号 SV		1 个	**9649.665**	**9649.675**	**9649.645**	**9649.655**	**9659.665**	**9659.675**	**9659.645**	**9659.655**	
门			1	1	1	1	1	1	1	1	
大约重量 (kg)			120	145	120	145	145	160	145	160	
底座											
部件前后	高度 100 mm	1 套	8601.000	8601.200	8601.000	8601.200	8601.000	8601.200	8601.000	8601.200	
	高度 200 mm	1 套	8602.000	8602.200	8602.000	8602.200	8602.000	8602.200	8602.000	8602.200	
侧面隔板	高度 100 mm	1 套	8601.060	8601.060	8601.060	8601.060	8601.080	8601.080	8601.080	8601.080	
	高度 200 mm	1 套	8602.060	8602.060	8602.060	8602.060	8602.080	8602.080	8602.080	8602.080	
Maxi-PLS 系统组件											
T 型母线支架高达 800 A	T 型支架	3 个 + 1 个	9660.000 + 9649.100								110
	T 型终端支架	3 个 + 1 个	9660.010 + 9649.110								110
T 型母线支架高达 1600 A	T 型支架	3 个 + 1 个	9660.100 + 9659.100								110
	T 型终端支架	3 个 + 1 个	9660.110 + 9659.110								110
T 型母线 E-Cu 高达 800 A	长 1000 mm	3 个 + 1 个	9660.020 + 9649.120								110
	长 1600 mm	3 个 + 1 个	9660.030 + 9649.130								110
T 型母线 E-Cu 高达 1600 A	长 1000 mm	3 个 + 1 个	9660.120 + 9659.120								110
	长 1600 mm	3 个 + 1 个	9660.130 + 9659.130								110
T 型连接套件，高达 800 A		1 套	9649.080	9649.080	9649.140	9649.140	9659.080	9659.080	9659.140	9659.140	110
T 型连接套件，高达 1600 A		1 套	9649.090	9649.090	9649.150	9649.150	9659.090	9659.090	9659.150	9659.150	110
U 型接触件		3 个 + 1 个	9640.170 + 9649.170				9650.170 + 9659.170				89/ 103
绝缘底盘		1 套	9649.020	9649.020	9649.020	9649.020	9659.020	9659.020	9659.020	9659.020	89/ 103
附件											
侧板		2 个	8106.512	8106.512	8106.512	8106.512	8108.512	8108.512	8108.512	8108.512	
盖板，用于分配母线（源于熔丝断路器生产厂家的产品范围）			ABB 型号 NHP 407062 R..		Jean Müller 型号 A 8900 101		ABB 型号 NHP 407062 R..		Jean Müller 型号 A 8900 101		
通风顶盖 [1]		1 个	9660.255	9660.265	9660.255	9660.265	9659.545	9659.555	9659.545	9659.555	118
带压力补偿盖的顶板 [1]		1 个	9660.955	9660.965	9660.955	9660.965	–	–	–	–	118
锁具系统											
系列化配置的双齿锁芯可用舒适型手柄替换，请参见 HB 31 第 881 页，也可用另外锁芯替换，请参见 HB 31 第 888 页。											

[1] 用于与 TS 系列顶盖的互换。

订购颜色 RAL 7032，织纹的箱体请在型后号再加 .XX0。供货时间请洽询。

用于 NH 熔丝断路器的系统元件

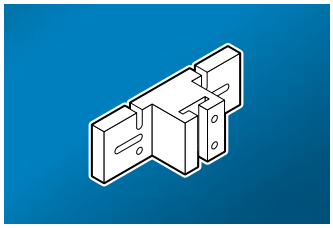

T 型母线支架

额定电流，高达	形式	3 极		4 极				
		每包	型号 SV	每包	型号 SV		每包	型号 SV
800 A	T 型支架	3 个	**9660.000**	3 个	**9660.000**	+	1 个	**9649.100**
	T 型终端支架	3 个	**9660.010**	3 个	**9660.010**	+	1 个	**9649.110**
1600 A	T 型支架	3 个	**9660.100**	3 个	**9660.100**	+	1 个	**9659.100**
	T 型终端支架	3 个	**9660.110**	3 个	**9660.110**	+	1 个	**9659.110**

细节图，
请参见第 149 页。

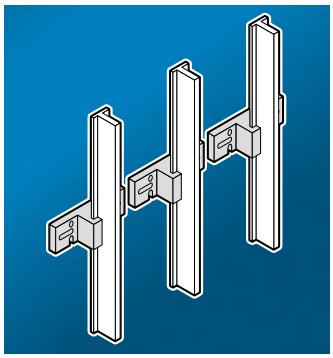

T 型母线 E-Cu

10 mm 刀刃

额定电流，高达	长度 mm	大约重量 (kg/ 个)	3 极		4 极				
			每包	型号 SV	每包	型号 SV		每包	型号 SV
800 A	1000	4,3	3 个	**9660.020**	3 个	**9660.020**	+	1 个	**9649.120**
	1600	6,7	3 个	**9660.030**	3 个	**9660.030**	+	1 个	**9649.130**
1600 A	1000	8,3	3 个	**9660.120**	3 个	**9660.120**	+	1 个	**9659.120**
	1600	13,3	3 个	**9660.130**	3 个	**9660.130**	+	1 个	**9659.130**

细节图，
请参见第 149 页。

技术说明，
请参见第 152 页。

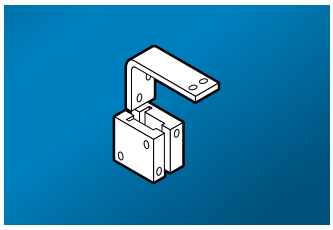

T 型连接套件

800 A/1600 A

用于 NH 熔丝断路器生产厂商 ABB 和 Jean Müller

用于 Maxi-PLS	每包	3 极					4 极		页码
		2000 A			3200 A		2000 A	3200 A	
用于箱体深度 mm		500	600	600	600	800	600	800	
母线中心距离 mm		100	100	150	150	150	100	150	
用于 T 型母线高达 800A									
大约重量 (kg/ 套)		8	9	9	9	10	12	14	
用于 ABB SlimLine **型号 SV**	1 套	9660.040	**9660.050**	9660.060	**9660.070**	9660.080	**9649.080**	**9659.080**	
用于 Jean Müller SASIL **型号 SV**	1 套	9660.040	**9660.050**	9660.060	**9660.070**	9660.080	**9649.140**	**9659.140**	
用于 T 型母线高达 1600 A									
大约重量 (kg/ 套)		–	13	13	13	15	18	20	
用于 ABB SlimLine **型号 SV**	1 套	–	**9660.140**	9660.150	**9660.160**	9660.170	**9649.090**	**9659.090**	
用于 Jean Müller SASIL **型号 SV**	1 套	–	**9660.140**	9660.150	**9660.160**	9660.170	**9649.150**	**9659.150**	
附件									
U 型接触件	3 个 + 1 个	9640.170 –	9640.170 –	9640.170 –	9650.170 –	9650.170 –	9640.170 9649.170	9650.170 9659.170	89/ 103
绝缘底盘	1 套	9640.020	9640.020	9650.020	9650.020	9650.020	9649.020	9659.020	89/ 103

用于母联柜

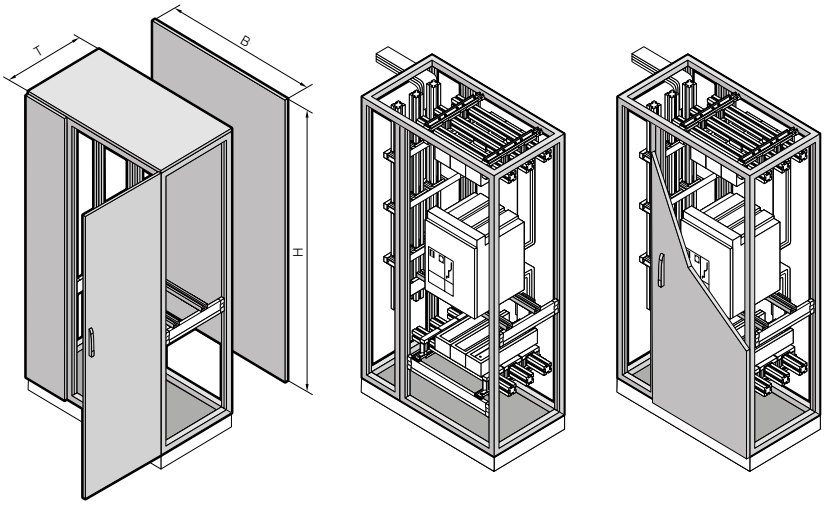

材料：
钢板
箱体架、顶盖、后板和底板：
1.5 mm
门： 2.0 mm

表面处理：
箱体架：
浸涂底漆
门、顶盖和后板：
浸涂底漆，外部粉末涂层
颜色 RAL 7035， 织纹
底板： 镀锌

供应范围：
箱体架
带已安装的用于断路器的系统支承轨；
门、顶盖、后壁，
底板 （三段式）。

细节图，
请参见第 149 页。

技术说明，
请参见第 153 页。

用于 Maxi-PLS		每包	3 极		4 极		页码
			2000 A	3200 A	2000 A	3200 A	
宽度 (B) mm			800	1000	1000	1000	
高度 (H) mm			2000	2000	2000	2000	
深度 (T) mm			600	600	600	800	
型号 SV		1 个	**9660.305**	**9660.355**	**9649.685**	**9659.695**	
门			1	1	1	1	
大约重量 (kg)			145	175	165	195	
底座							
部件前后	高度 100 mm	1 套	8601.800	8601.000	8601.000	8601.000	
	高度 200 mm	1 套	8602.800	8602.000	8602.000	8602.000	
侧面隔板	高度 100 mm	1 套	8601.060	8601.060	8601.060	8601.080	
	高度 200 mm	1 套	8602.060	8602.060	8602.060	8602.080	
Maxi-PLS 系统组件							
母联柜的连接套件，垂直 (Maxi-PLS 在顶部)		1 套	9660.320	9660.370	9649.700	9659.700	112
母联柜的连接套件，垂直 (Maxi-PLS 在背部范围)		1 套	9660.310	9660.360	–	–	112
Maxi-PLS 母线 E-Cu		3 个	9640.210	9650.240	–	–	88/102
		4 个	–	–	9649.240	9659.240	88/102
系统固定件 (Maxi-PLS 在顶部)	用于母联柜的连接套件 1)	2 个	9640.070	9650.070	9649.070	9659.070	112
	用于母线 1)	2 个	9640.120	9650.100	9640.080	9650.080	88/102
系统固定件 (Maxi-PLS 在后部)	用于母联柜的连接套件 1)	2 个	9640.070	9650.070	9649.070	9659.070	112
	用于系统后 2)	2 个	9640.150	9650.150	9640.090	9650.090	88/102
	用于系统底部 2)	2 个	9640.120	9650.100	9640.080	9650.080	88/102
附件							
侧板		2 个	8106.512	8106.512	8106.512	8108.512	
通风顶盖 3)		1 个	9660.245	9660.255	9660.255	9659.545	118
带压力补偿盖的顶板 3)		1 个	9660.945	9660.955	9660.955	–	118
装置模件			■	■	■	■	113
角型固定件		24 个	9660.090	9660.090	9660.090	9660.090	116
锁具系统							
系列化配置的双齿锁芯可用舒适型手柄替换，请参见 HB 31 第 881 页，也可用另外锁芯替换，请参见 HB 31 第 888 页。							

1) 每个系统安装需要 2 每包 个。
2) 每个系统安装需要 1 每包 个。
3) 用于与 TS 系列顶盖的互换。

订购颜色 RAL 7032， 织纹的箱体请在型后号再加 .XX0。 供货时间请洽询。

用于母联柜的系统元件

母联柜的连接套件

垂直

用于在 600/800 mm 深的 SV-TS 8 机柜中为母联柜进行安装。

母联柜的连接套件选择是根据与之耦合的主母线的额定电流 I_e 决定的：

- 母联柜的连接套件 2000 A：
  $I_e \leq 2000$ A
- 母联柜的连接套件 3200 A：
  I_e 2000 A $\leq$ 3200 A

供应范围：

3 极

3 Maxi-PLS 母线 E-Cu，
1 套角型连接件 E-Cu，上 (L1 – L3)，
1 套角型连接件 E-Cu，下 (L1 – L3)，
安装固定件。

4 极

4 Maxi-PLS 母线 E-Cu，
1 套角型连接件 E-Cu，上
(L1 – L3, N)，
1 套角型连接件 E-Cu，下
(L1 – L3, N)，
安装固定件。

用于 Maxi-PLS 在顶部	3 极		4 极		页码
	2000 A	3200 A	2000 A	3200 A	
大约重量 (kg)	98	152	130	202	
每包	1 套	1 套	1 套	1 套	
型号 SV	**9660.320**	**9660.370**	**9649.700**	**9659.700**	
另外还需要					
滑动块 (每包 = 15 个)	9640.980 [1]	9650.990 [1]	9640.980 [2]	9650.990 [2]	89/103

用于 Maxi-PLS 在后部范围	3 极			页码
	2000 A	3200 A		
重量 (kg)	82	140		
每包	1 套	1 套		
型号 SV	**9660.310**	**9660.360**		
另外还需要				
滑动块 (每包 = 15 个)	9640.980 [1]	9650.990 [1]		89/103

[1] 每个系统安装所需数量为 24 个。
[2] 每个系统安装所需数量为 32 个。

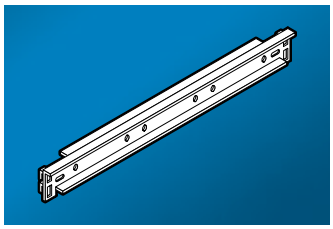

系统固定件

用于垂直的母联柜连接套件

用于母线支架的固定— 见第 88/102 页—以及用于框架型材侧面的母联柜连接套件。

材料：
不锈钢

用于 Maxi-PLS 母联柜	3 极		4 极	
	2000 A	3200 A	2000 A	3200 A
母线中心距离 mm	100	150	100	150
每包	2 个	2 个	2 个	2 个
型号 SV	**9640.070**	**9650.070**	**9649.070**	**9659.070**

装置模件

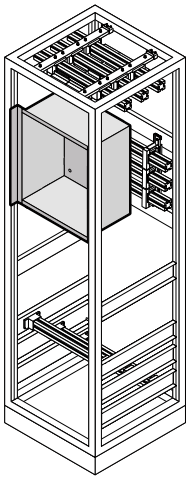

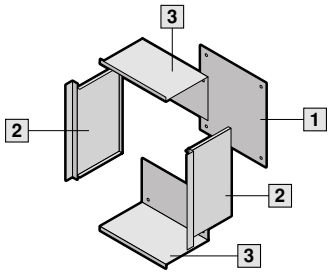

供在断路器输出 / 输入领域使用，最小深度为 600 mm。
可取出的安装板可应用于例如：保险丝、线路保护开关以及开关装置等的安装。

材料：
侧面部分，中间部分：
钢板，涂漆，颜色 RAL 7035
安装板：
钢板，镀锌
面板：
铝，经阳极氧化处理

供应范围：
2 个侧面部件，
2 个中间部件，
连接材料，
安装板，
供选择的面板。

1 安装板
2 侧面部件
3 中间部件

备注：
必须注意生产厂家有关断路器排气区的特殊说明。

形式		每包	用于宽度 600 mm 的机柜	用于宽度 800 mm 的机柜	页码
纵向内部尺寸	宽度 mm		432	632	
	高度 mm		263	263	
	深度 mm		245.5	245.5	
安装板	宽度 mm		420	620	
	高度 mm		250	250	
不带面板 **型号 SV**		1 个	**9660.700**	**9660.710**	
带面板 **型号 SV**		1 个	**9660.720**	**9660.730**	
带面板，水平转动 **型号 SV**		1 个	**9660.740**	**9660.750**	
带面板，上下转动 **型号 SV**		1 个	**9660.760**	**9660.770**	
另外还需要					
角型固定件		24 个	9660.090 [1]	9660.090 [1]	116

[1] 固定一个装置模件需要 4 个角型固定件。

防接触保护盖板

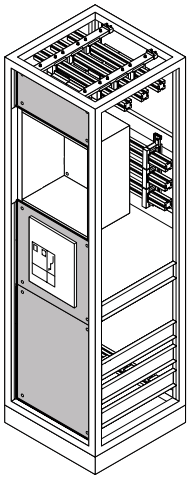

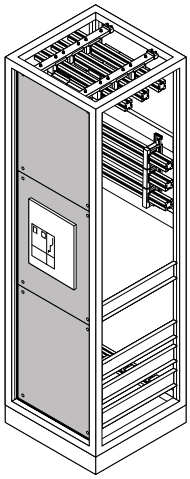

用于带断路器的 SV-TS 8 机柜
用于输入或输出区域的、不伤手指的盖板 (IP 2X) 。

材料：
钢板，涂漆。

颜色：
RAL 7035

供应范围：
3 块前面封板。

备注：
供断路器用的开口必须由用户完成。
SV-TS 8 机柜，
请参见第 104/105 页。

装置模件，
请参见第 113 页。

方案 A：
输入 / 输出区域
带装置模件

方案 B：
输入 / 输出区域
不带装置模件

		每包	方案 A（用于带装置模件的控制箱）		方案 B（用于不带装置模件的控制箱）		页码
用于机柜	宽度 mm		600	800	600	800	
	高度 mm		2000	2000	2000	2000	
用于形式	单门 **型号 SV**	1 套	**9660.280**	**9660.380**	**9660.780**	**9660.880**	
	3 门 **型号 SV**	1 套	**9660.290**[1]	**9660.390**[1]	**9660.790**	**9660.890**	
另外还需要							
角型固定件		24 个	9660.090[2]	9660.090[2]	9660.090[2]	9660.090[2]	116

[1] 包括隔板。
[2] 固定一个防接触保护盖板需要 12 个角型固定件。

防接触保护盖板尺寸

型号 SV	宽度 mm	高度 mm			
		上	中	下	隔板
9660.280	506	204	656	721	–
9660.290	506	246.5	567	567	20
9660.380	706	204	656	721	–
9660.390	706	246.5	567	567	20
9660.780	506	526	656	721	–
9660.790	506	567	567	567	–
9660.880	706	526	656	721	–
9660.890	706	567	567	567	–

防接触保护盖板

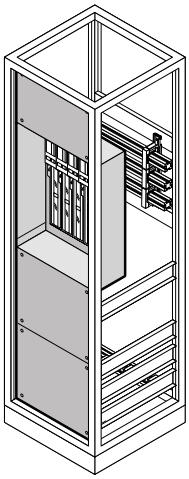

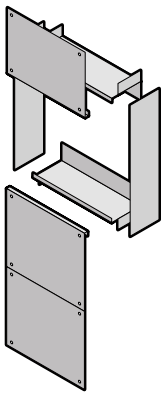

用于带威图 NH 熔丝断路器的 SV-TS 8 机柜
在机柜的后部范围内用于 NH 熔丝断路器的不伤手指的盖板 (IP 2X)。

材料：
钢板，涂漆。

颜色：
RAL 7035

供应范围：
3 块前面盖板，
2 块深盖板
2 块侧面盖板，
连接材料。

备注：
SV-TS 8 机柜，
请参见第 106/107 页。
NH 熔丝断路器，见第 61 页。

用于机柜	宽度 mm	每包	600	800	1000	1200	页码
	高度 mm		2000	2000	2000	2000	
	深度 mm		600	600	600	600	
任意安装宽度 用于威图 NH 熔丝断路器 [1] mm	**不带**纵向连接件		500	700	900	1100	
	带纵向 连接件		400	600	800	1000	
型号 SV		1 套	**9660.460**	**9660.470**	**9660.480**	**9660.490**	
另外还需要							
角型固定件		24 个	9660.090 [2]	9660.090 [2]	9660.090 [2]	9660.090 [2]	116
附件							
封闭塞子 用于 NH 断路器	规格 00	4 个	9660.180	9660.180	9660.180	9660.180	116
	规格 1 – 3	4 个	9660.190	9660.190	9660.190	9660.190	116

[1] 在运用顶装式母线支架 SV 9640.160 / SV 9650.160 的场合，请参见第 88/102 页。
纵向连接件 SV 9640.190 / SV 9650.190 ，用于 Maxi-PLS 母线，请参见 88/102 页。
[2] 固定一个防接触保护盖板需要 12 个角型固定件。

角型固定件

用于装置模件的固定和防接触保护盖板。
螺纹钻孔 M6。

材料：
钢板，镀锌。

供应范围：
包括安装固定件。

每包	型号 SV
24 个	**9660.090**

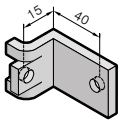

封板

用于封闭未使用的 NH 熔丝断路器位置。

材料：
钢板，涂漆。

颜色：
RAL 7035

供应范围：
包括安装固定件。

用于 NH 规格	宽度 (B) mm	每包	型号 SV
00	49.5	4 个	**9660.180**
1 至 3	99.5	4 个	**9660.190**

备注：
NH 熔丝断路器，
请参见第 61 页。

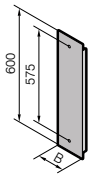

盖板的固定

用于盖板的简单安装。

备注：
只能在与 3 段式门机柜结合使用。

每包	型号 SV
8 个	**9660.680**

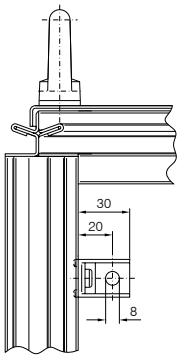

接线栓

用于把规格为00的NH熔丝断路器 (型号SV 3591.040) 固定在一请参见第 61 页一Maxi-PLS 母线上。

用于 Maxi-PLS	2000 A	3200 A	页码
A	M10	M12	
B	9	12	
每包	3 个	3 个	
型号 SV	**9640.390**	**9650.390**	
另外还需要			
滑动块	9640.980	9650.990	89/103

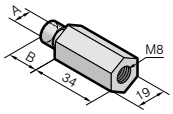

堆叠式绝缘器

用于支撑上/下连接套件。也可简单方便地进行附加的安装。

供应范围：
包括安装固定件。

每包	型号 SV
6 个	**9660.200**

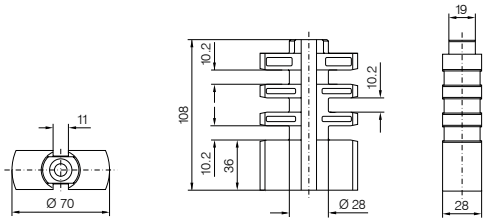

C 型安装角轨

用于把堆叠式绝缘器安装在 TS 框架型材上。

材料：
钢板，铬酸钝化。

供应范围：
4 C 型安装角轨，
8 个固定件，
安装固定件。

用于 TS 机柜 宽度 mm	深度 mm	长度 (L) mm	每包	型号 SV
600	600	600	4 个	**9660.210**
800	800	800	4 个	**9660.220**

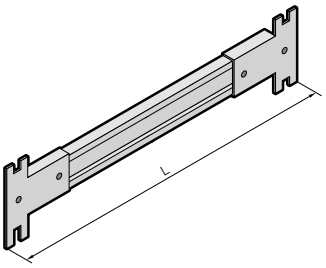

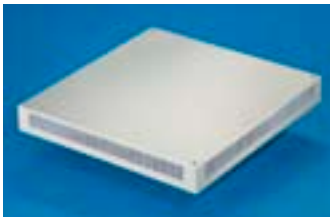

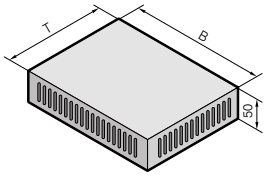

通风顶板

用于与 SV-TS 系列顶盖的互换。四周都有通风槽。

材料：
钢板，涂漆。

颜色：
RAL 7035

防护等级：
IP 2X

供应范围：
包括安装固定件。

用于 TS 机柜		每包	型号 SV
宽度 (B) mm	深度 (T) mm		
600	600	1 个	**9660.235**
	800	1 个	**9659.525**
800	600	1 个	**9660.245**
	800	1 个	**9659.535**
1000	600	1 个	**9660.255**
	800	1 个	**9659.545**
1200	600	1 个	**9660.265**
	800	1 个	**9659.555**

订购颜色 RAL 7032 织纹的顶板请在型后号再加 .XX0。供货时间请洽询。

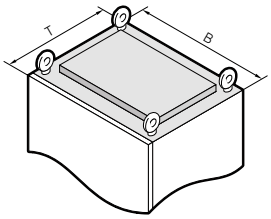

顶板

带压力补偿盖

用于与 SV-TS 系列顶盖的互换。
带压力补偿功能的顶板根据 IEC 60 439-1，增刊 2 (特殊检测)：“在故障电弧条件下的检测方法”。

材料：
钢板，涂漆。

颜色：
RAL 7035

用于 TS 机柜		每包	型号 SV
宽度 (B) mm	深度 (T) mm		
600	600	1 个	**9660.935**
800	600	1 个	**9660.945**
1000	600	1 个	**9660.955**
1200	600	1 个	**9660.965**

订购颜色 RAL 7032 织纹的顶板请在型后号再加 .XX0。供货时间请洽询。

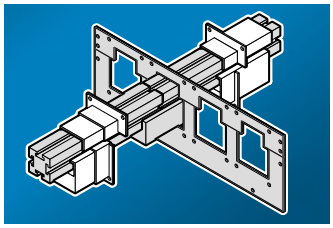

母线密封管

超过 BGV A2 与 Maxi-PLS 间隔壁以及间隔壁模件结合的要求。

材料：
PA 6.6

供应范围：
包括安装固定件。

备注：
母线密封管也可作为纵向连接件的盖板使用。

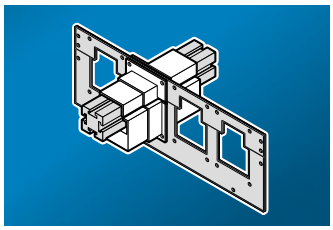

用于 Maxi-PLS	每包	用于**无**纵向连接件的场合 **型号 SV**	用于**带**纵向连接件的场合 **型号 SV**	
2000 A	1 套	**9640.600**[1]	**9640.610**[2]	–
3200 A	1 套	**9650.600**[1]	–	**9650.610**[2]
另外还需要				
母线导引	1 套	–	**9640.600**[2]	**9650.600**[2]

系统安装所需的每包件数
[1] 3 极 = 6 每包
4 极 = 8 每包
[2] 3 极 = 3 每包
4 极 = 4 每包

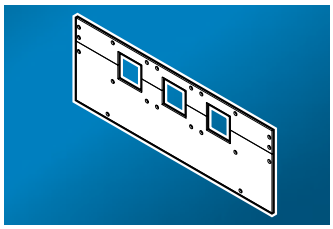

分隔板模件

用于 Maxi-PLS		用于机柜深度 mm	母线中心距离 mm	每包	用于**无**纵向连接件的场合 **型号 SV**	用于**带**纵向连接件的场合 **型号 SV**
2000 A	3 极	600	100	1 套	**9640.620**	**9640.630**
	3 极	–	185	1 套	**9640.640**	**9640.650**
	4 极	600	100	1 套	**9649.600**	**9649.610**
3200 A	3 极	600	150	1 套	**9650.620**	**9650.630**
	3 极	–	185	1 套	**9650.640**	**9650.650**
	4 极	800	150	1 套	**9659.600**	**9659.610**

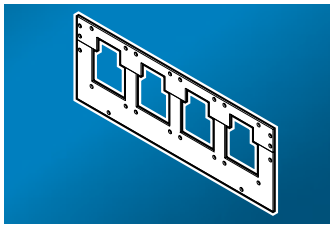

材料：
PA 6.6

供应范围：
包括安装固定件。

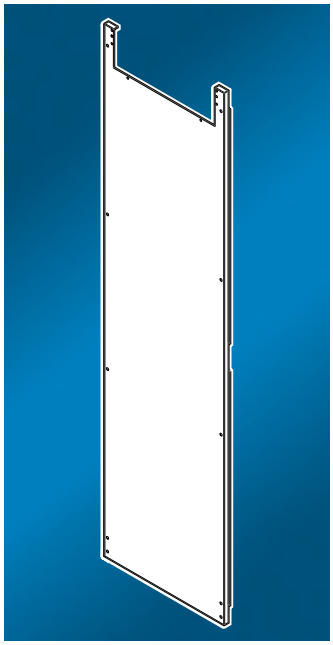

分隔板

用于从侧面隔离相邻场。与母线套管和间隔壁模件相结合，可作为避免产生电弧的预防措施。

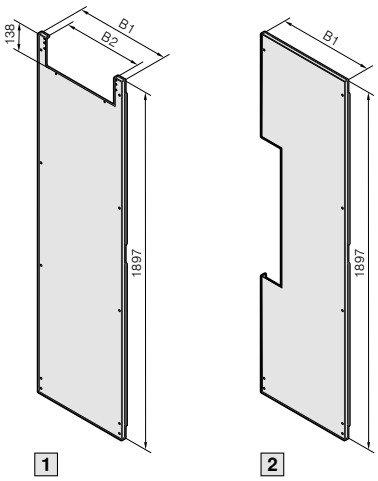

1 用于带 Maxi-PLS 母线的 TS 机柜在顶部范围

用于 TS 机柜 深度 mm	用于 TS 机柜 高度 mm	B1 mm	B2 mm	每包	**型号 SV**
600	2000	502	418	1 个	**9660.620**
800	2000	702	618	1 个	**9659.590**

2 用于带 Maxi-PLS 母线的 TS 机柜在后部范围

用于 TS 机柜 深度 mm	用于 TS 机柜 高度 mm	B1 mm	每包	**型号 SV**
600	2000	502	1 个	**9660.610**
800	2000	702	1 个	**9659.580**

材料：
钢板， 1.5 mm，镀锌。

供应范围：
包括安装固定件。

高达 630 A/ 高达 1600 A

所有产品和服务由某家公司一手提供的“一站式供应商”具有关键的优点。选定一家公司作为合作伙伴，可使规划和采购都更加方便，由于来自一家供应商的系统具有良好的协调性，可使安装工作更为迅捷，由此可为您节省宝贵的时间和投资。

ISV-TS 8 机柜系统
- 可与所有高度和深度相同的 TS 8 机柜并柜连接
- 已经预装处理
- 使用 TS 8 机柜附件，如门、锁具系统、部分安装板、空调组件等可进行灵活的内部安装。
- 门固定铰链可选择安装在左边或右边
- 输入或输出区域可任意配置
- 可根据机柜安装结构任意选择进线和出线口

ISV 配电柜模件
- 模数为 150 x 250 mm (H x B)
- 成熟的快速安装系统能将各个模件精确地定位在 ISV-TS 8 机柜
- 盖板可铅封

配电组件
可完整配置类似于下列威图组件：
- NH 熔丝座
- NH 熔丝断路器
- 母线式保险丝座
- 连接组件
- 母线安装可选择配电母线系统，高达 1600 A (185 mm 母线中心距离）或威图 Maxi-PLS，高达 2000 A

系统化快速安装

ISV 配电柜系统已预置了固定平面，完美地实现了安装模件的安装准备工作。

所希望的模件可在不用其它附件的情况下直接用螺钉固定在固定平面上。

控制机柜中所附的防接触保护盖板能够确保不会发生偶尔接触到导电部件的情况。

ISV-TS 8 机柜，用于高达 630 A 的配电柜

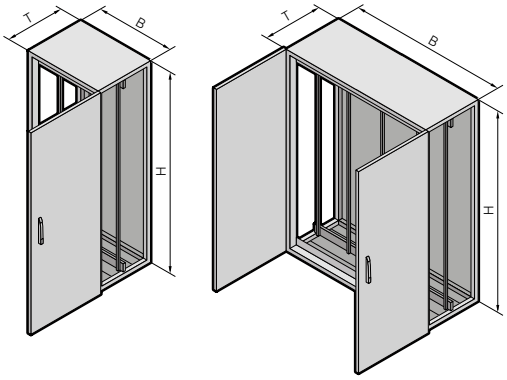

材料：
钢板
箱体架、顶盖、后板和底板：
1.5 mm
门： 2.0 mm
防接保护框架： 硬质 PVC，
颜色 RAL 9002

表面处理：
箱体架：
浸涂底漆
顶盖、背壁、门：
浸涂底漆，外部粉末涂层
颜色 RAL 7035， 织纹
底板： 镀锌

供应范围：
带固定水平的箱体架，
门、顶盖、后板、底板（三段式），
防接触保护框架。

细节图，
请参见第 156 页。

技术说明，
请参见第 156 页。

宽度 (B) mm		每包	600		850		1100		页码
高度 (H) mm			2000		2000		2000		
深度 (T) mm			400	600	400	600	400	600	
型号 SV		1 个	**9665.945**	**9665.905**	**9665.955**	**9665.915**	**9665.965**	**9665.925**	
门			1	1	1	1	2	2	
大约重量 (kg)			89.5	94.5	113.5	120	157	167	
底座									
部件前后	高度 100 mm	1 套	8601.600	8601.600	8601.850	8601.850	8601.300	8601.300	
	高度 200 mm	1 套	8602.600	8602.600	8602.850	8602.850	8602.100	8602.100	
侧面隔板	高度 100 mm	1 套	8601.040	8601.060	8601.040	8601.060	8601.040	8601.060	
	高度 200 mm	1 套	8602.040	8602.060	8602.040	8602.060	8602.040	8602.060	
附件									
电缆夹钳轨		2 个	4191.000	4191.000	4195.000	4195.000	–	–	
电缆导入扳 [1]		2 个	8800.060	8800.060	8800.085	8800.085	–	–	
侧板		2 个	8104.235	8106.235	8104.235	8106.235	8104.235	8106.235	
电缆入口压盖			■	■	■	■	■	■	133
锁具系统									
系列化配置的双齿锁芯可用舒适型手柄替换，请参见 HB 31 第 881 页，也可用另外锁芯替换，请参见 HB 31 第 888 页。									

[1] 电缆导入套管，请参见 HB 31 第 965 页。
订购颜色 RAL 7032， 织纹的箱体请在型后号再加 .XX0。 供货时间请洽询。
订购颜色 RAL 7032， 织纹的侧板请在型后号再加 .200。 供货时间请洽询。

ISV-TS 8 机柜，用于高达 1600 A 的配电柜

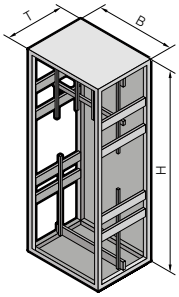

材料：
钢板
箱体架、顶盖、后板和底板：
1.5 mm
门： 2.0 mm
防接保护框架： 硬质 PVC，
颜色 RAL 9002

表面处理：
箱体架：
浸涂底漆
顶盖、后壁、门：
浸涂底漆，外部粉末涂层
颜色 RAL 7035， 织纹
底板： 镀锌

供应范围：
带固定平面的箱体架，
门、顶盖、后板，底板（三段式），
防接触保护框架。

备注：
- 出于安装和位置的原因，输入和输出侧始终必须配置一个带有 4 个高度单位 (600 mm) 以及 2 或 3 个宽度单位 (500 或 750 mm) 的防接触保护模件。
- 在使用规格 00 – 3 的威图NH熔丝断路器时，请参见第353页，必须注意，出于散热原因，在 NH 开关上始终必须安装最小为 1 个高度单位 (150 mm) 的防接触保护模件。
- 用来封闭 NH 开关四周的防接触保护模件必须由客户方加工处理。

细节图，
请参见第 156 页。

宽度 (B) mm		每包	600	850	页码
高度 (H) mm			2000	2000	
深度 (T) mm			600	600	
型号 SV		1 个	**9665.975**	**9665.985**	
门			1	1	
大约重量 (kg)			94.5	120	
底座					
部件前后	高度 100 mm	1 套	8601.600	8601.850	
	高度 200 mm	1 套	8602.600	8602.850	
侧面隔板	高度 100 mm	1 套	8601.060	8601.060	
	高度 200 mm	1 套	8602.060	8602.060	
另外还需要					
固定件		24 套	4183.000	4183.000	
安装用冲孔轨		4 个	4376.000	4382.000	
Maxi-PLS 系统固定件用于母线支架的安装 SV 3052.000， 见第 351 页或 SV 9640.160， 请参见第 89 页		2 个	9640.150	9640.150	88
附件					
电缆夹钳轨		2 个	4191.000	4195.000	
电缆导入扳 [1]		2 个	8800.060	8800.085	
侧板		2 个	8106.235	8106.235	
电缆入口压盖			■	■	133
锁具系统					
系列化配置的双齿锁芯可用舒适型手柄替换，请参见 HB 31 第 881 页，也可用另外锁芯替换，请参见 HB 31 第 888 页。					

[1] 电缆导入套管，请参见 HB 31 第 965 页。
订购颜色 RAL 7032， 织纹的箱体请在型后号再加 .XX0。 供货时间请洽询。
订购颜色 RAL 7032， 织纹的侧板请在型后号再加 .200。 供货时间请洽询。

安装模块

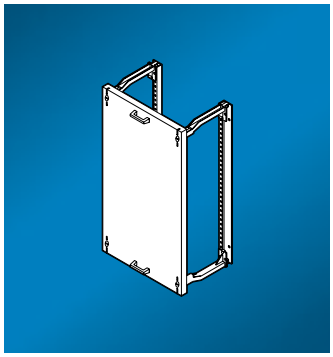

防接触保护模块

- 用于未安装空间的盖板
- 盖板可铅封
- 绝缘材料 RAL 9002

机械内部安装	结构尺寸				每包	型号 SV
	宽度单位 (BE)[1]		高度单位 (U)[2]			
空模块	1	250 mm	1	150 mm	1 个	**9665.000**
	1	250 mm	2	300 mm	1 个	**9665.010**
	1	250 mm	3	450 mm	1 个	**9665.020**
	1	250 mm	4	600 mm	1 个	**9665.030**
	2	500 mm	1	150 mm	1 个	**9665.040**
	2	500 mm	2	300 mm	1 个	**9665.050**
	2	500 mm	3	450 mm	1 个	**9665.060**
	2	500 mm	4	600 mm	1 个	**9665.070**
	3	750 mm	4	600 mm	1 个	**9665.510**

附件	页码
端子板	133
电缆夹钳轨	133

[1] 1 BE ≙250 mm
[2] 1 U ≙150 mm

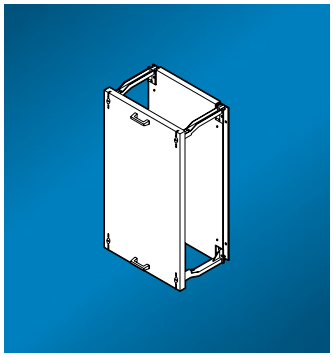

安装板模块

- 带安装板，安装板由 2 mm 镀锌钢板制成
- 盖板可铅封
- 最大安装深度 142 mm
- 绝缘材料 RAL 9002

机械内部安装：安装板 (B x H)	结构尺寸				每包	型号 SV
	宽度单位 (BE)[1]		高度单位 (U)[2]			
200 x 150 mm	1	250 mm	1	150 mm	1 个	**9665.080**
200 x 300 mm	1	250 mm	2	300 mm	1 个	**9665.090**
200 x 450 mm	1	250 mm	3	450 mm	1 个	**9665.100**
200 x 600 mm	1	250 mm	4	600 mm	1 个	**9665.110**
450 x 150 mm	2	500 mm	1	150 mm	1 个	**9665.120**
450 x 300 mm	2	500 mm	2	300 mm	1 个	**9665.130**
450 x 450 mm	2	500 mm	3	450 mm	1 个	**9665.140**
450 x 600 mm	2	500 mm	4	600 mm	1 个	**9665.150**

[1] 1 BE ≙250 mm
[2] 1 U ≙150 mm

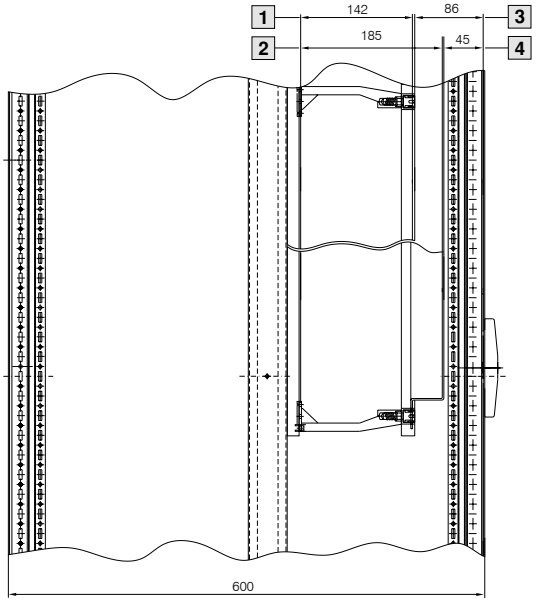

可用空间

1 安装板模块
2 安装板模块带加深盖
3 防接触保护
4 防接触保护装置带加深盖

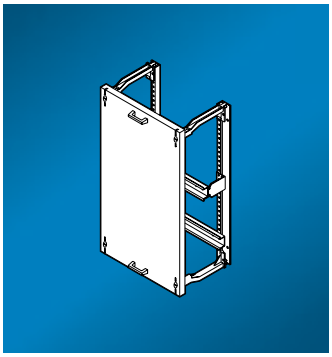

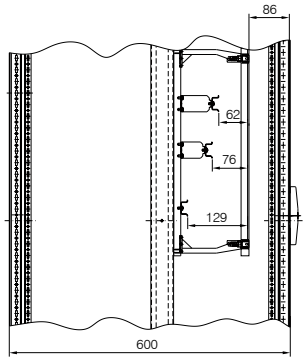

支承轨模块

- 用于安装端子板、电缆束具等。
- 支承轨 35/15 mm
- 可以 25 mm 的间隔移动
- 盖板可铅封
- 绝缘材料 RAL 9002

机械内部安装： 支承轨数量	结构尺寸				每包	型号 SV
	宽度单位 (BE)[1]		高度单位 (U)[2]			
1	1	250 mm	1	150 mm	1 个	**9665.160**
	1	250 mm	2	300 mm	1 个	**9665.170**
2	1	250 mm	3	450 mm	1 个	**9665.180**
3	1	250 mm	4	600 mm	1 个	**9665.190**
1	2	500 mm	1	150 mm	1 个	**9665.200**
	2	500 mm	2	300 mm	1 个	**9665.210**
2	2	500 mm	3	450 mm	1 个	**9665.220**
3	2	500 mm	4	600 mm	1 个	**9665.230**

附件	页码
垫片	132
端子板	133
电缆夹钳轨	133
支承轨	133

[1] 1 BE ≙250 mm
[2] 1 U ≙150 mm

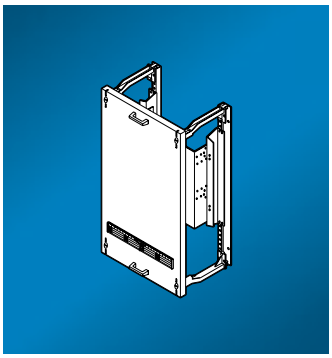

支承模块

- 用于各种开关装置
- 封闭式安装板
- 盖板可铅封
- 绝缘材料 RAL 9002

机械内部安装： 安装平面	结构尺寸				每包	型号 SV
	宽度单位 (BE)[1]		高度单位 (U)[2]			
B x H 190 x 210 mm， 安装深度可调 从 86 –161 mm	1	250 mm	3	450 mm	1 个	**9665.360**
B x H 190 x 210 mm， 安装深度可调 从 86 –161 mm	2	500 mm	3	450 mm	1 个	**9665.370**

[1] 1 BE ≙250 mm
[2] 1 U ≙150 mm

安装模块

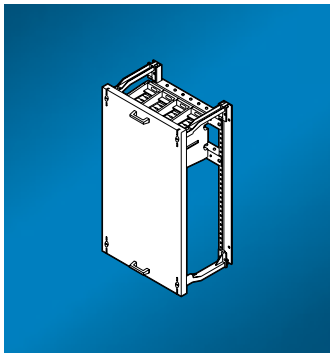

接线模块

- 用于铜和铝导线的连接
- 带挤压成型电缆芯线套管的单股或多股导线或叠层铜母线
- 盖板可铅封
- 绝缘材料 RAL 9002

机械内部安装： 接线柱连接 上和下		结构尺寸				每包	型号 SV
		宽度单位 (BE)[1]		高度单位 (U)[2]			
250 A，4 极	圆导线： 1 x 16 -150 mm² 或 2 x 16 - 70 mm² 叠层扁铜母线： 接线区 B x H 17 x 21 mm	1	250 mm	3	450 mm	1 个	**9665.300**
250 A，5 极		1	250 mm	3	450 mm	1 个	**9665.310**
400 A，4 极	圆导线： 1 x 50 - 240 mm² 或 2 x 25 -120 mm² 叠层扁铜母线： 接线区 B x H 25 x 21 mm	1	250 mm	3	450 mm	1 个	**9665.320**
400 A，5 极		1	250 mm	3	450 mm	1 个	**9665.330**
630 A，4 极	圆导线： 1 x 120 - 300 mm² 或 2 x 120 -185 mm² 叠层扁铜母线： 接线区 B x H 41 x 21 mm	2	500 mm	3	450 mm	1 个	**9665.340**
630 A，5 极		2	500 mm	3	450 mm	1 个	**9665.350**

附件	页码
叠层铜母线	69
电缆夹钳轨	133

[1] 1 BE ≙250 mm
[2] 1 U ≙150 mm

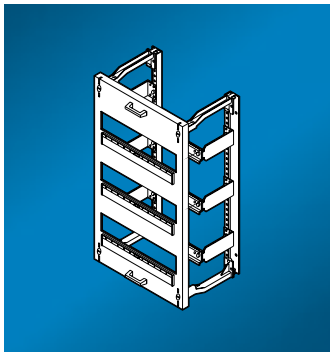

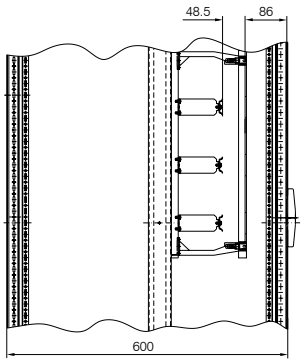

DIN 导轨装置模块

- 用于安装 DIN 导轨装置
- 支承轨 35/7.5 mm
- 盖板可铅封
- 绝缘材料 RAL 9002

机械内部安装	结构尺寸				每包	型号 SV
	宽度单位 (BE)[1]		高度单位 (U)[2]			
12 个分隔装置 (1 x 12 x 18 mm)	1	250 mm	1	150 mm	1 个	**9665.240**
24 个分隔装置 (2 x 12 x 18 mm)	1	250 mm	2	300 mm	1 个	**9665.250**
36 个分隔装置 (3 x 12 x 18 mm)	1	250 mm	3	450 mm	1 个	**9665.260**
48 个分隔装置 (4 x 12 x 18 mm)	1	250 mm	4	600 mm	1 个	**9665.270**
24 个分隔装置 (2 x 12 x 18 mm)	2	500 mm	1	150 mm	1 个	**9665.280**
48 个分隔装置 (4 x 12 x 18 mm)	2	500 mm	2	300 mm	1 个	**9665.290**
72 个分隔装置 (6 x 12 x 18 mm)	2	500 mm	3	450 mm	1 个	**9665.500**

附件	页码
封条	132
端子板	133

[1] 1 BE ≙250 mm
[2] 1 U ≙150 mm

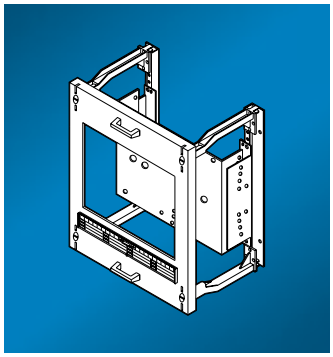

NH 熔丝断路器模块

- 适用于安装用于安装板安装的威图 NH 熔丝断路器
- 盖板可铅封
- 绝缘材料 RAL 9002

机械内部安装			结构尺寸 宽度单位 (BE)[1]		结构尺寸 高度单位 (U)[2]		每包	型号 SV
预穿孔和定位的安装板板上带有适用于 NH 熔丝断路器的带盖板开孔	1x 规格 00 160 A	1	1	250 mm	2	300 mm	1 个	**9665.380**
	2x 规格 00 160 A	1	1	250 mm	2	300 mm	1 个	**9665.390**
	1x 规格 00 250 A	2	1	250 mm	3	450 mm	1 个	**9665.400**
	1x 规格 00 400 A	3	1	250 mm	3	450 mm	1 个	**9665.410**
	1x 规格 00 630 A	4	2	500 mm	3	450 mm	1 个	**9665.420**

[1] 1 BE ≙250 mm
[2] 1 U ≙150 mm

用于安装板安装的 NH 熔丝断路器

	结构尺寸	型号 SV	型号 SV[1]	页码
1	规格 00	3488.000 3489.000	3488.310 3489.310	66
2	规格 1	3409.000	3409.310	66
3	规格 2	3415.010	3415.310	67
4	规格 3	3095.010	3095.310	67

[1] 带电子式熔丝监控

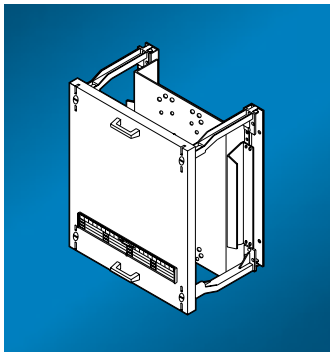

断路器模块

- 适合于容纳以下厂家的标准断路器：ABB、Merlin Gerin, Moeller 和 Siemens
  3 极配置，达 630 A
- 盖板可铅封
- 绝缘材料 RAL 9002

备注：
在 “ISV” 组装说明书中，给出了用于连接断路器的间距模式和相关的开口尺寸。

断路器不包括在供货范围内。

机械内部安装		结构尺寸 宽度单位 (BE)[1]		结构尺寸 高度单位 (U)[2]		每包	型号 SV
预穿孔和定位的安装板供安装断路器	1	1	250 mm	2	300 mm	1 个	**9665.430**
	2	1	250 mm	3	450 mm	1 个	**9665.440**
	3	1	250 mm	2	300 mm	1 个	**9665.450**
	4	1	250 mm	3	450 mm	1 个	**9665.460**
	5	1	250 mm	3	450 mm	1 个	**9665.470**
	6	1	250 mm	3	450 mm	1 个	**9665.480**

[1] 1 BE ≙250 mm
[2] 1 U ≙150 mm

断路器

I_N	生产厂商 ABB		生产厂商 Merlin Gerin		生产厂商 Moeller		生产厂商 Siemens	
160 A	1	Tmax T1 Tmax T2	3	Compact NS 100 Compact NS 160	1 3	NZM 1 NZM 7	3	Sentron VL160 Sentron VL160X
250 A	2	Tmax T3	4	Compact NS 250	1 5	NZM 2 NZM 7	4	Sentron VL250
400 A	5	SACE Isomax S5	6	Compact NS 400	5	NZM 10	5	Sentron VL400
630 A	5	SACE Isomax S5 SACE Isomax S6	6	Compact NS 630	5	NZM 10	5	Sentron VL630

安装模块

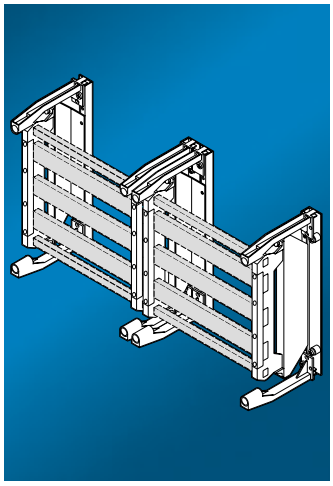

母线支架

- 5 极， 60 mm 母线中心距离

备注：

- 根据不同的配置和连接方式，必须按照 ISV 配电柜的组装说明书，在安装前将母线切割为要求的长度
- 5 极母线配置仅适合于配置母线连接和 NH 母线式熔断开关（规格 00）。
- 对于母线式保险丝座，只能采用3极安装(L1/L2/L3)。在这种情况下，N 和 PE 必须使用母线支架 SV 3050.000（见第 24 页）或母线模件（型号 SV 9665.590 或 SV 9665.600，请参见第 131) 页，来安装。

机械内部安装	可应用的 E-Cu 母线尺寸	每包	型号 SV
母线支架 用于 2 个高度单位 [1] 和 最大 2 个宽度单位 [2]	母线 L1/L2/L3 30 x 5 mm (400 A) 30 x 10 mm (630 A)	4 个	**9665.490**
	母线 N 25 x 10 mm		
	母线 PE 12 x 10 mm		

安装组件		型号 SV	页码
1 导线接线端子 用于母线厚度	5 mm	3450.500 – 3453.500/3550.000	30
	10 mm	3455.500 – 3458.500/3555.000	30
2 接线夹板		3554.000	30
3 母线式保险丝座			见下
4 NH 母线式负荷断路器，规格 00			见下
另外还需要			
防接触保护盖			
1 导线接线端子			129
2 接线夹板			129
3 母线式保险丝座			129
4 NH 母线式负荷断路器，规格 00			129
附件			
E-Cu 母线			68
母线接头，用于 E-Cu[3]	30 x 5/10 mm (L1/L2/L3)	9320.020	68
	25 x 10 mm (N)	9320.020	68
	12 x 10 mm (PE)	9350.070	68
叠层铜母线			69

[1] 1 U ≙150 mm
[2] 1 BE ≙250 mm
[3] 用于并柜（机柜到机柜）母线连接

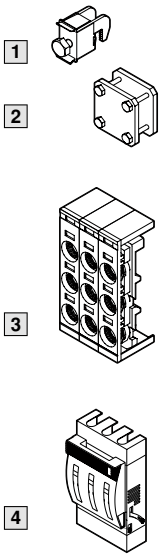

3 母线式保险丝座和附件

类型	母线式保险丝座 型号 SV	防接触保护盖板 型号 SV	正面板和支承底板 型号 SV	页码
D 02-E 18	3418.000	3419.000	3420.000	42
D II-E 27	3427.000	3428.000	3429.000	42
D III-E 33	3433.000	3434.000	3435.000	42

4 NH 母线式熔断负荷开关

结构尺寸	型号 SV	型号 SV[1]	页码
规格 00	3400.000 3401.000 3402.000 3403.000	3490.210 3491.210 3492.210 3493.210	45

[1] 带电子式熔丝监控

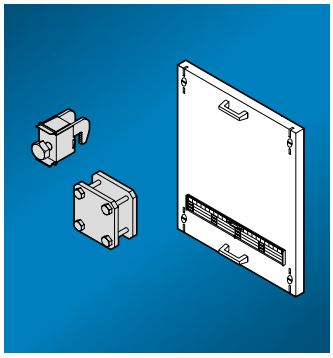

防接触保护盖板

用于导线接线端子和接线夹板

- 盖板可铅封
- 绝缘材料 RAL 9002

形式	结构尺寸				每包	型号 SV
	宽度单位 (BE)[1]		高度单位 (U)[2]			
封闭式	1	250 mm	2	300 mm	1 个	**9665.530**

[1] 1 BE ≙250 mm
[2] 1 U ≙150 mm

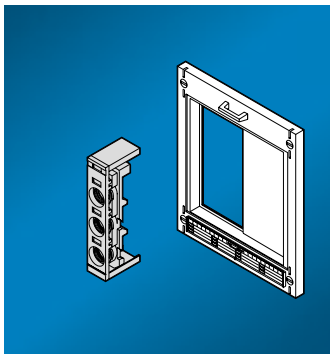

防接触保护盖板

用于母线式保险丝座

- 盖板可铅封
- 绝缘材料 RAL 9002

用于	结构尺寸				每包	型号 SV
	宽度单位 (BE)[1]		高度单位 (U)[2]			
6 x D 02-E 18	1	250 mm	2	300 mm	1 个	**9665.520**
4 x D II-E 27, 3 x D III-E 33	1	250 mm	2	300 mm	1 个	**9665.540**

[1] 1 BE ≙250 mm
[2] 1 U ≙150 mm

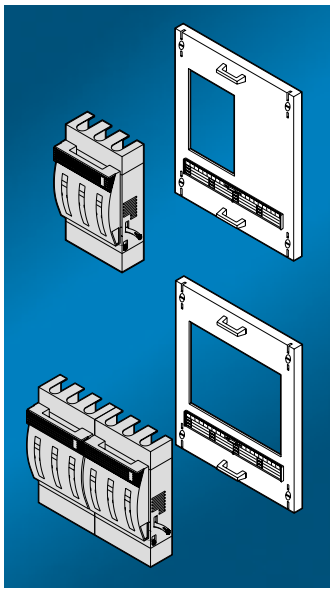

防接触保护盖板

用于规格 00 的 NH 母线式熔断负荷开关

- 盖板可铅封
- 绝缘材料 RAL 9002

用于	结构尺寸				每包	型号 SV
	宽度单位 (BE)[1]		高度单位 (U)[2]			
1 x 规格 00	1	250 mm	2	300 mm	1 个	**9665.550**
2 x 规格 00	1	250 mm	2	300 mm	1 个	**9665.560**

[1] 1 BE ≙250 mm
[2] 1 U ≙150 mm

安装模块

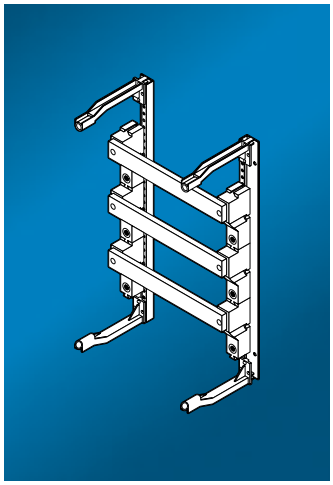

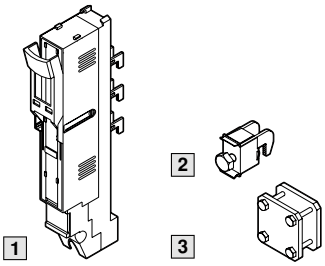

NH 熔丝断路器模件

- 带 E-Cu 母线
  （100 mm 母线中心距离）
- 用于 NH 熔丝断路器，规格 00
  或母线连接

备注：

- 为了确保电缆连接紧固、安全，必须在 NH 熔断隔离开关模件下方安装防接触保护模件（型号 SV 9665.000，见第 124 页）。
- 按照 “ISV” 组装说明书连接母线。

机械内部安装： 母线系统	结构尺寸				每包	型号 SV
	宽度单位 (BE)[1]		高度单位 (U)[2]			
630 A， 3 极 带母线 E-Cu 30 x 10 mm	1	250 mm	3	450 mm	1 个	**9665.570**
	2	500 mm	3	450 mm	1 个	**9665.580**

安装组件	型号 SV	页码
1 NH 熔丝断路器，规格 00	3591.010	57
2 电缆接线端子	3455.500 – 3459.500/3555.000	52
3 接线夹板	3554.000	52
另外还需要		
防接触保护盖板		
1 NH 熔丝断路器，规格 00		见下
2 电缆接线端子		131
3 接线夹板		131
附件		
叠层铜母线		69

[1] 1 BE ≙250 mm
[2] 1 U ≙150 mm

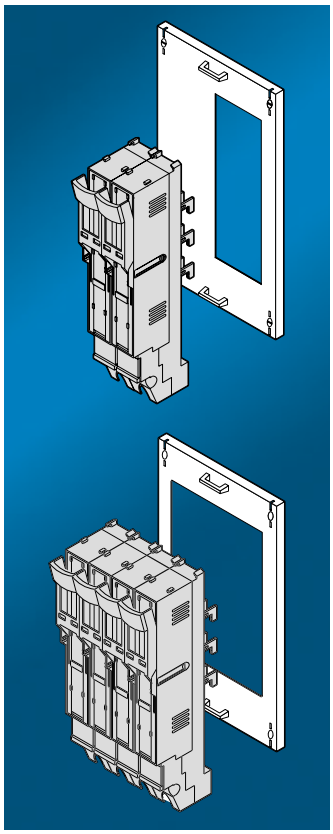

防接触保护盖板

用于 NH 熔丝断路器，规格 00

- 盖板可铅封
- 绝缘材料 RAL 9002

用于	结构尺寸				每包	型号 SV
	宽度单位 (BE)[1]		高度单位 (U)[2]			
2 x 规格 00	1	250 mm	3	450 mm	1 个	**9665.620**
4 x 规格 00	1	250 mm	3	450 mm	1 个	**9665.630**

[1] 1 BE ≙250 mm
[2] 1 U ≙150 mm

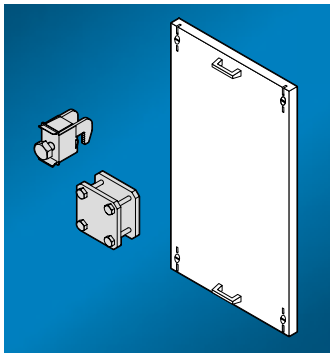

防接触危险保护盖板

用于导线接线端子和接线夹板

- 盖板可铅封
- 绝缘材料 RAL 9002

形式	结构尺寸				每包	型号 SV
	宽度单位 (BE)[1]		高度单位 (U)[2]			
封闭式	1	250 mm	3	450 mm	1 个	**9665.610**

[1] 1 BE ≙250 mm
[2] 1 U ≙150 mm

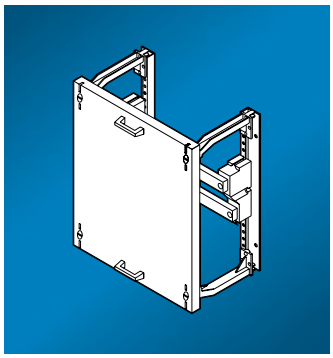

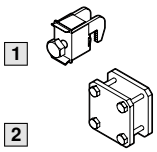

母线模块

2 极

- 用于 N 和 PE 的连接
- 包括防接触保护盖板
- 盖板可铅封
- 绝缘材料 RAL 9002

机械内部安装：母线系统	结构尺寸				每包	型号 SV
	宽度单位 (BE)[1]		高度单位 (U)[2]			
2 极用于带母线 E-Cu 30 x 10 mm 的 N 和 PE	1	250 mm	2	300 mm	1 个	**9665.590**
	2	500 mm	2	300 mm	1 个	**9665.600**

安装组件	型号 SV	页码
1 电缆接线端子	3455.500 – 3459.500/3555.000	30
2 接线夹板	3554.000	30
附件		
叠层铜母线		69

[1] 1 BE ≙250 mm
[2] 1 U ≙150 mm

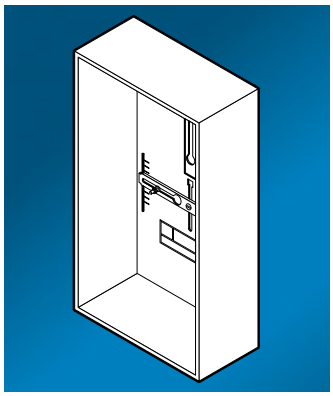

仪表板安装模块

- 开放的模件用于内部测量
- 可用仪表安装深度 170 mm
- 绝缘材料 RAL 9002

备注：
仪表板安装模块不适合仪表安装标准 DIN 43 870/VDE 0603，也不符合安全绝缘的条件。
安装仪表板模块尺寸与成套商讨论。

机械内部安装	结构尺寸				每包	型号 SV
	宽度单位 (BE)[1]		高度单位 (U)[2]			
用于安装一台仪表的固定安装轨	1	250 mm	3	450 mm	1 个	**9665.790**

[1] 1 BE ≙250 mm
[2] 1 U ≙150 mm

附件

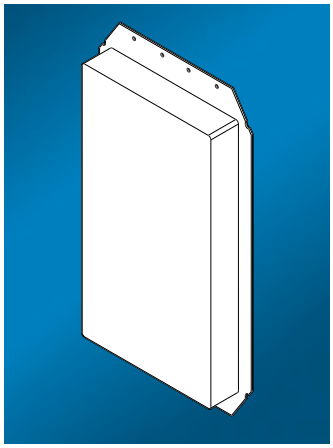

加深盖

增加可用深度。

- 安装在封闭式防接触保护板上
- B x H x T 450 x 250 x 43 mm
- 绝缘材料 RAL 7035

每包	型号 SV
1 个	**9665.640**

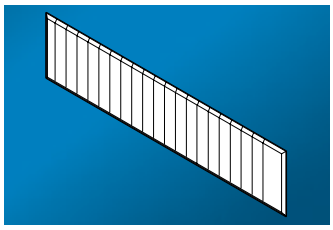

封条

用于封闭串行安装设备模件中不需要的开口，最多 12 个分隔装置 (12 x 18 mm)，每隔 9 mm 可分。

每包	型号 SV
1 个	**9665.650**

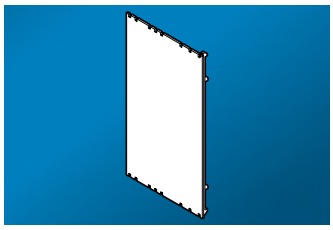

封盖

用于封闭母线式保险丝座中不需要的开口，108 mm 宽。

每包	型号 SV
1 个	**9665.660**

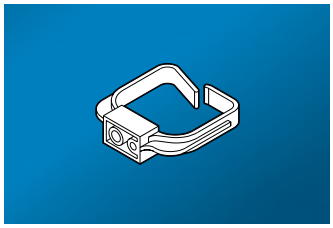

接线托架

用于安装在下列装置，上 / 下：

- C 型导轨 30/15 mm
- TS 冲孔型材
- TS 框架型材

每包	型号 SV
10 个	**9665.670**

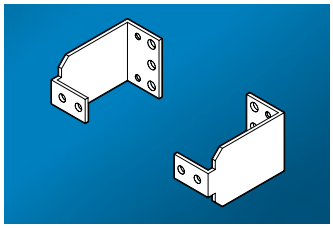

垫片

用于借助连接螺钉安装支承轨，高度为 53 mm。

每包	型号 SV
2 个	**9665.680**

附件

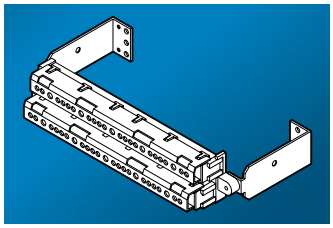

端子板

用于安装在 250 mm 宽的防接触保护模件及支承轨模件中。
2极，用于N 和 PE，每极 20 x 4 mm², 5 x 25 mm²。

每包	型号 SV
1 个	**9665.690**

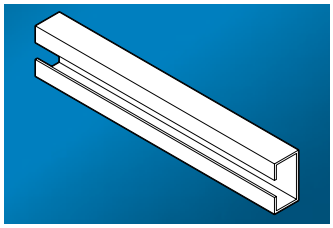

电缆夹钳轨

用于在以下模件上电缆夹的固定

- 连接模件
- 防接触保护模件
- 支承轨模件

模块所需的宽度单位	每包	型号 SV
1 BE (250 mm)	1 个	**9665.700**
2 BE (500 mm)	1 个	**9665.710**

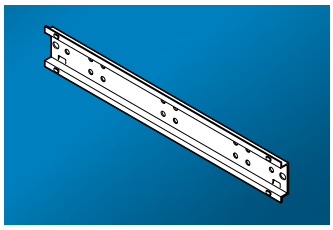

支承轨

用于采用搭锁安装方式固定的组件或端子，
高度为 15 mm。

模块所需的宽度单位	每包	型号 SV
1 BE (250 mm)	1 个	**9665.720**
2 BE (500 mm)	1 个	**9665.730**

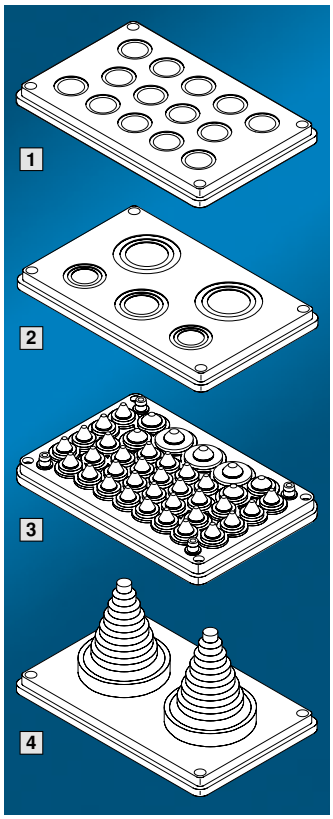

电缆入口压盖板

- 包括密封件
- 外部尺寸 250 x 160 mm
- 防护等级 IP 55
- 绝缘材料 RAL 7032

形式	每包	型号 SV
1 14 x M25/32	1 个	**9665.750**
2 2 x M25/32/40, 1 x M32/40/50, 2 x M40/50/63	1 个	**9665.760**
3 带密封膜 32 x 直径 7 – 16 mm, 4 x 直径 10 – 20 mm, 3 x 直径 14 – 26 mm	1 个	**9665.770**
4 带直径高达 66 mm 的电缆入口压盖	1 个	**9665.780**

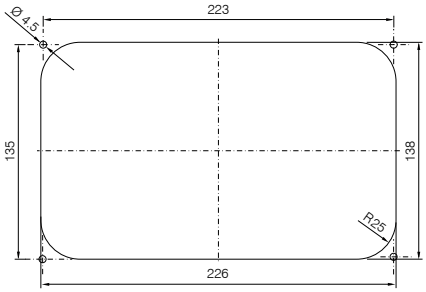

开口尺寸
SV 9665.750 至 SV 9665.780

从接线设计到完整的解决方案

规划顺序

A 根据接线设计（线路图）**得出电气功能**，并指定各个**模块**的电气功能。

B 考虑接线系统/电缆出口（顶部/底部）和**机柜尺寸，确定模块的分配。**

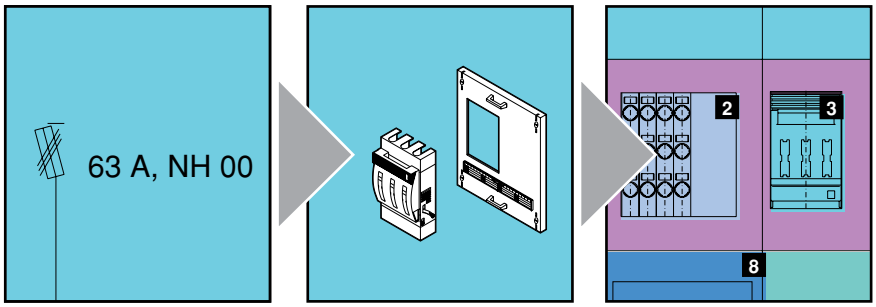

标书文字
RAL 7035 漆面配电柜，包括用于安装在电气控制间中的200 mm 高基础/底座，保护类别 IP 54，硬质钢板门，保护类别1（带PE导线）。

最大尺寸：
宽度：1,200 mm
高度：2,400 mm
深度：600 mm

电源类型：
TN (L1, L2, L3, PE, PEN),
230/400 V AC, 50 Hz

主母线额定电流：
底部

连接类型：
带端子板

A 电气功能和模块

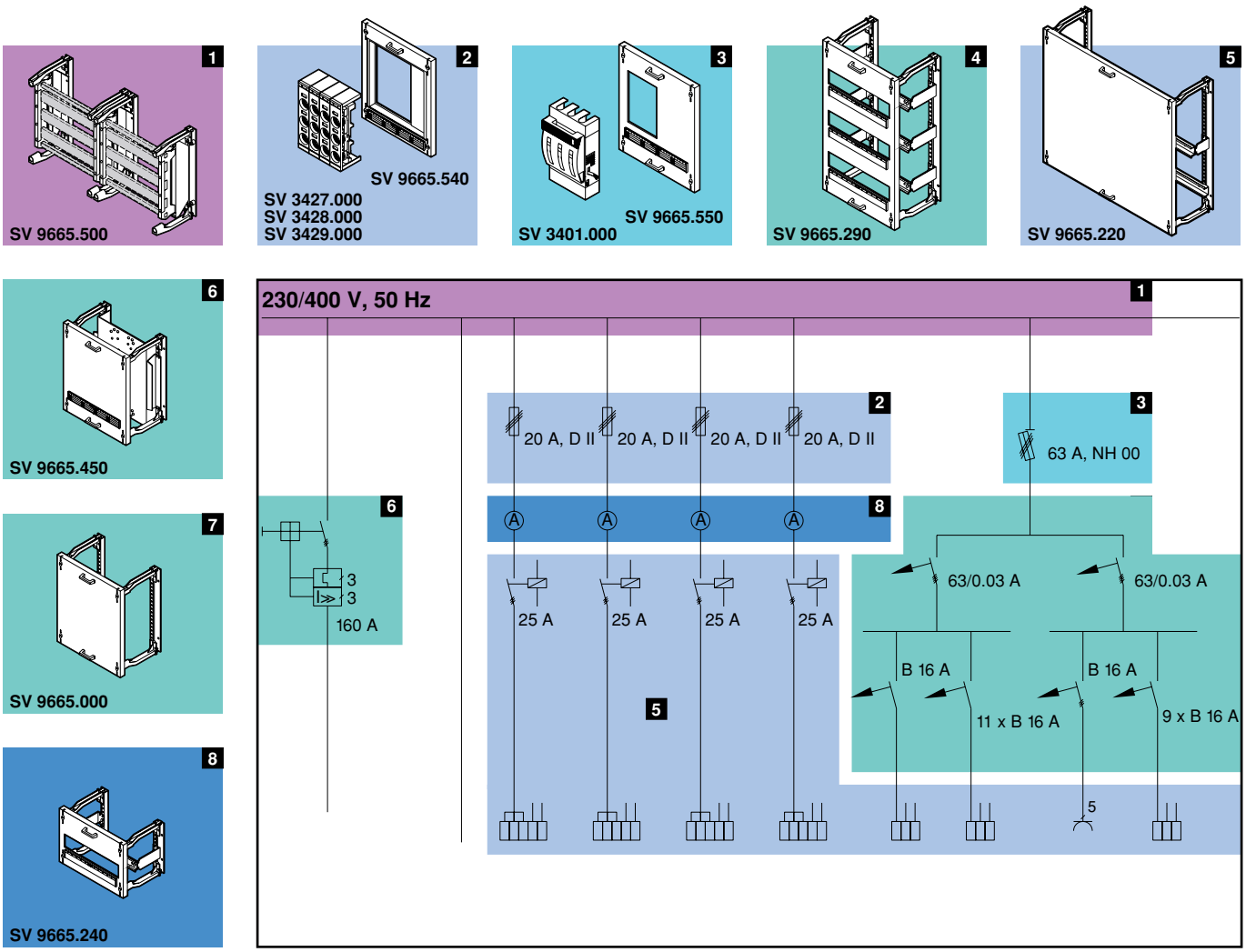

机柜中模块的分配

安装示例

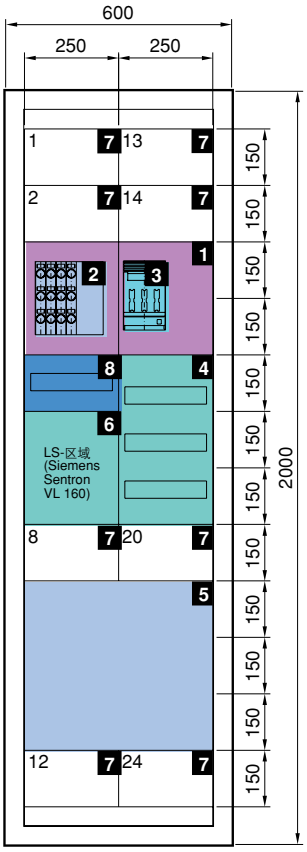

机柜及设备	包装数	型号
机柜	1	**SV 9665.900**
基础/底座组件（前/后）	1	**TS 8602.600**
基础/底座饰板，侧面	1	**TS 8602.600**
TS 8 侧板	1	**TS 8106.200**

ISV 组件	包装数	型号 SV
1 母线支架	1	**9665.490**
2 用于母线式保险丝座的接触危险保护盖	1	**9665.540**
3 用于隔离开关(1x 规格 00) 的接触危险保护盖	1	**9665.540**
4 串行安装设备模块	1	**9665.260**
5 支承轨模块	1	**9665.220**
6 断路器模块	1	**9665.450**
7 接触危险保护模块	8	**9665.000**
8 串行安装设备模块	1	**9665.240**

SV 附件	包装数	型号 SV
1 母线，E-Cu 57, 30 x 5 mm	1	3584.000
2 母线式保险丝座D II-E 27	1	3427.000
2 用于母线式保险丝座D II-E 27 的接触危险保护盖	1	3428.000
2 用于母线式保险丝座D II-E 27 的端帽	1	3429.000
3 NH 母线式熔断负荷开关，规格 00	1	3401.000

可选附件	产品目录31，页码
电缆夹导轨	
电缆入口板	
电缆入口护环	
塑料电缆压盖板	

威图供货项目中不包括额外的安装组件。
请参阅安装示例：
4 故障电流安装开关
4 断路器
5 端子板
6 电力断路器
8 电流表等

规划纲要

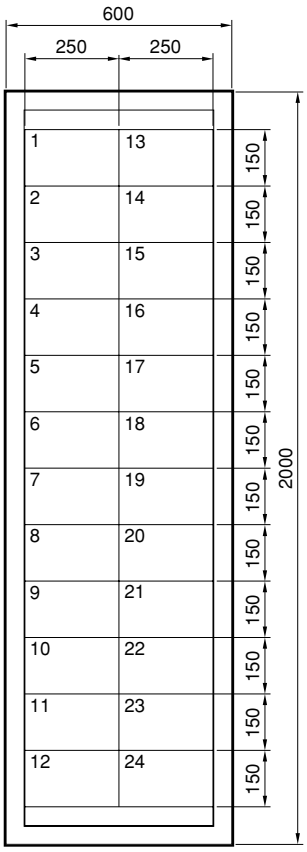

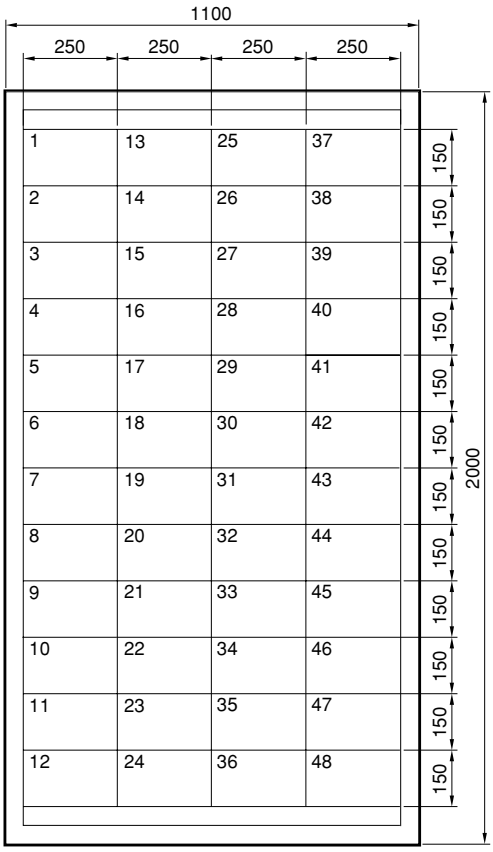

抗短路强度图

Mini-PLS 母线支架

高达 250 A， 3 极 请参见第 8 页

型号：SV 9600.000

母线中心距离 40 mm。
额定电流高达 250 A，额定工作电压高达 690 V~，
50/60 Hz，根据 VDE 0660。

检测依据：
VDE 0660 第500部分/IEC 60 439 。

执行的检测：
动态抗短路强度，根据 IEC 60 439。

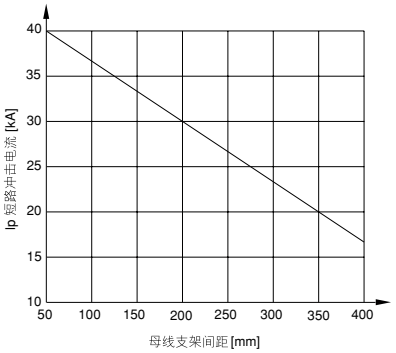

母线支架

高达 360 A， 3 极 请参见第 14 页

型号： SV 9350.000

母线中心距离 40 mm。
额定电流高达 360 A，额定工作电压高达 690 V~，
50/60 Hz，根据 VDE 0660。

计算依据：
VDE 0103/IEC 60 865 。

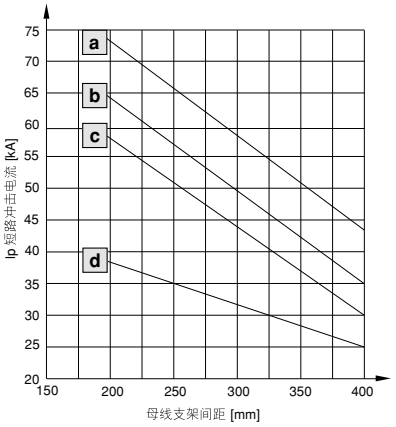

母线 E-Cu (mm)	额定电流 高达 (A)	特性曲线
12 x 5	210	d
12 x 10	340	b
15 x 5	260	c
15 x 10	360	a

母线支架

高达 450 A， 3 极 请参见第 24 页

型号： SV 3066.000

母线中心距离 60 mm。
额定电流高达 450 A，额定工作电压高达 1000 V~，
50/60 Hz，根据 VDE 0660。
母线规格 30 x 5 mm。

检测依据：
VDE 0660 第500部分/IEC 60 439 。

执行的检测：
动态抗短路强度，
根据 IEC 60 439。

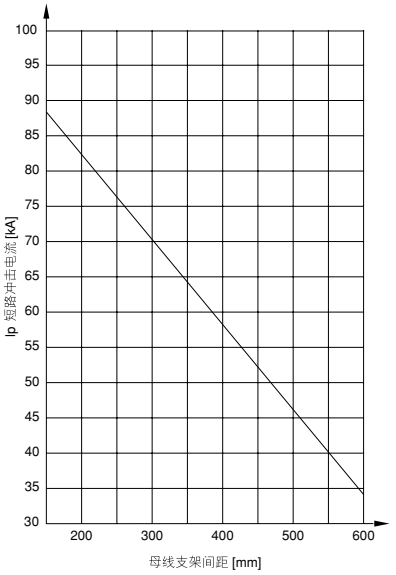

母线支架

高达 800 A 请参见第 24 页

型号： SV 3000.000 (3 极)， SV 3050.000 (2 极)， SV 3064.000 (4 极)

母线中心距离 60 mm。
额定电流高达 800 A，额定工作电压高达 1000 V~，
50/60 Hz，符合 VDE 0660。

检测依据：
VDE 0660 第500部分/IEC 60 439 。

执行的检测：
动态抗短路强度，
根据 IEC 60 439 。

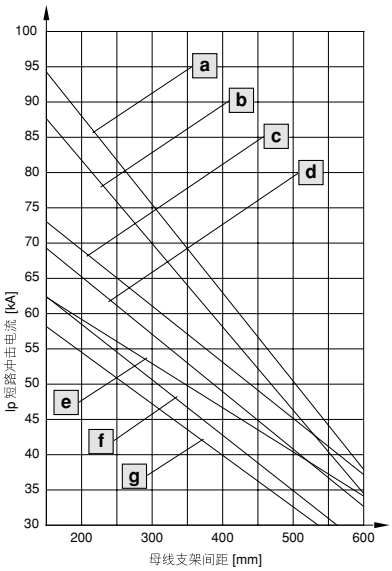

母线 E-Cu (mm)	额定电流 高达 (A)	特性曲线
12 x 5	210	g
12 x 10	340	f
15 x 3	187	f
15 x 4	210	f
15 x 5	260	f
16 x 3	198	f
16 x 4	225	f
16 x 5	280	f
16 x 8	397	e
20 x 5	319	e
20 x 10	497	c
25 x 5	384	d
30 x 5	447	b
30 x 10	800	a

母线 E-Cu mm (英寸)	额定电流，高达 (A)	特性曲线
9.53 x 25.40 (3/8 x 1″)	599	a
6.35 x 25.40 (1/4 x 1″)	449	d
4.76 x 25.40 (3/16 x 1″)	349	d
3.18 x 25.40 (1/8 x 1″)	299	d
9.53 x 19.05 (3/8 x 3/4″)	449	a
6.35 x 12.70 (1/4 x 1/2″)	249	f

PLS 母线支架

高达 800 A/1600 A， 3 极 请参见第 26 页

型号： SV 3500.000
额定电流，高达 800 A

型号： SV 3510.000
额定电流，高达 1600 A

母线中心距离 60 mm。
额定工作电压高达 1000 V~，
50/60 Hz，符合 VDE 0660。

检测依据：
VDE 0660 第500部分/IEC 60 439 。

执行的检测：
动态抗短路强度，
根据 IEC 60 439 。

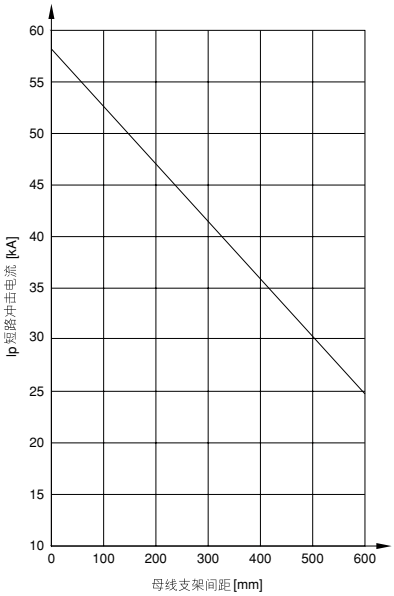

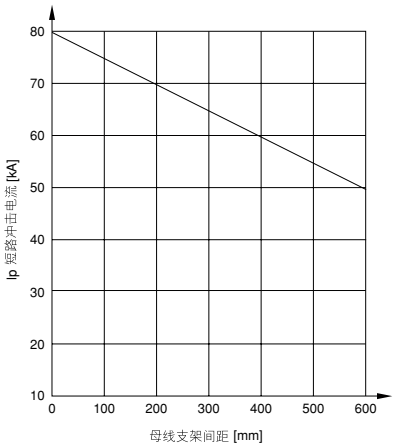

抗短路强度图

母线支架

高达 1250 A， 3 极 请参见第 51 页

型号： SV 3073.000

母线中心距离 100 mm。
额定电流高达 1250 A，额定工作电压高达 1000 V~，
50/60 Hz， 符合 VDE 0660。

检测依据：
VDE 0660 第500部分/IEC 60 439 。

执行的检测：
动态抗短路强度，
根据 IEC 60 439 。

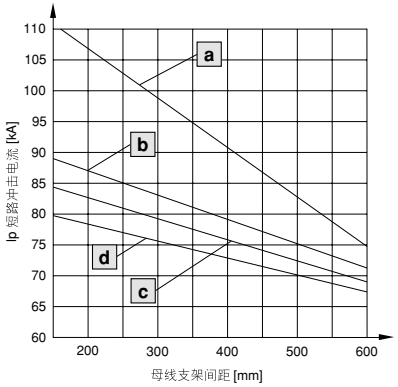

母线 E-Cu (mm)	额定电流 高达 (A)	特性曲线
30 x 10	800	d
40 x 10	850	c
50 x 10	1000	b
60 x 10	1250	a

母线支架

高达 1600 A， 3 极 请参见第 59 页

型号： SV 3052.000

母线中心距离 185 mm。
额定电流高达 1600 A，额定工作电压高达 1000 V~，
50/60 Hz， 符合 VDE 0660。

检测依据：
VDE 0660 第500部分/IEC 60 439 。

执行的检测：
动态抗短路强度，
根据 IEC 60 439 。

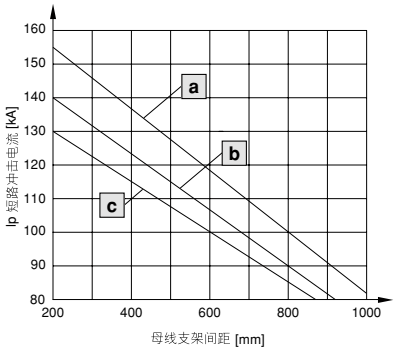

母线 E-Cu (mm)	额定电流 高达 (A)	特性曲线
50 x 10	1000	c
60 x 10	1250	b
80 x 10	1600	a

母线支架

高达 2500 A/3000 A， 3 极 请参见第 63 页

型号： SV 3055.000
额定电流高达 2500 A，
母线规格 3 x 2 x 80 x 10 mm 。

型号： SV 3057.000
额定电流高达 3000 A，
母线规格 3 x 2 x 100 x 10 mm 。

母线中心距离 150 mm。
额定工作电压高达 1000 V~，
50/60 Hz， 符合 VDE 0660。

检测依据：
VDE 0660 第500部分/IEC 60 439 。

执行的检测：
动态抗短路强度，
根据 IEC 60 439 。

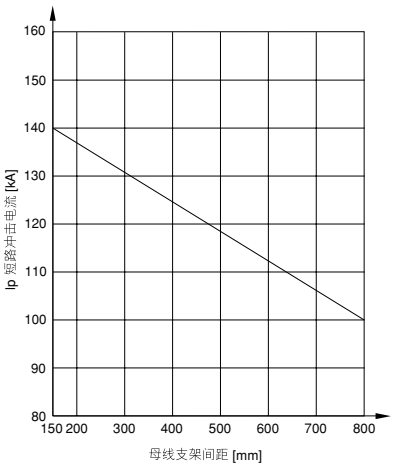

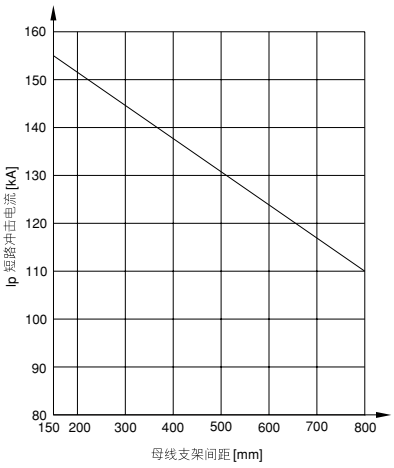

叠层铜母线 Rittal Flexibar (威图软母线) “S”

请参见第 69 页

结构 1) mm	I_n 50 K 2)	I_n 30 K 2)	I_n 10 K 2)	特性曲线 (抗短路强度)	安装方式	型号 SV
6 x 9.0 x 0.8	250 A	220 A	120 A	–	–	3565.000
6 x 13.0 x 0.5	200 A	150 A	110 A	–	–	3566.000
4 x 15.5 x 0.8	300 A	210 A	140 A	–	–	3567.000
6 x 15.5 x 0.8	350 A	290 A	170 A	a	1	3568.000
10 x 15.5 x 0.8	450 A	350 A	190 A	a	1	3569.000
5 x 20.0 x 1.0	400 A	300 A	180 A	a	1	3570.000
5 x 24.0 x 1.0	450 A	370 A	230 A	a	1	3571.000
10 x 24.0 x 1.0	800 A	600 A	340 A	b	1	3572.000
5 x 32.0 x 1.0	550 A	470 A	280 A	b	2/3	3573.000
10 x 32.0 x 1.0	1000 A	800 A	460 A	c	2/3	3574.000
5 x 40.0 x 1.0	800 A	600 A	340 A	b	2/3	3575.000
10 x 40.0 x 1.0	1200 A	950 A	500 A	c	2/3	3576.000
5 x 50.0 x 1.0	900 A	700 A	400 A	b	2/3	3577.000
10 x 50.0 x 1.0	1400 A	1000 A	600 A	c	2/3	3578.000
10 x 63.0 x 1.0	1600 A	1240 A	715 A	d	2/3	3579.000

1) 铜片数目 x 铜片宽度 x 铜片厚度
2) 叠层铜母线温度由环境温度和铜母线温升相加得出。

举例：
SV 3565.000 负载 220 A 电流，即温度升高 30 K。在周围温度 35°C 时叠层母线的温度 35°C + 30 K = 65°C。

抗短路强度图

检测依据：
VDE 0660 第500部分/IEC 60 439-1 。
已完成的检测：
动态抗短路强度，根据 IEC 60 439-1 。

支架间距 (l) 和中间间距 (a) 的尺寸必须在给定的最小 / 最大极限之内。利用源于 l/a 的系数可在应用 a 到 d 曲线的情况下确定各允许的短路冲击电流 I_p。必须注意规定的安装方式。

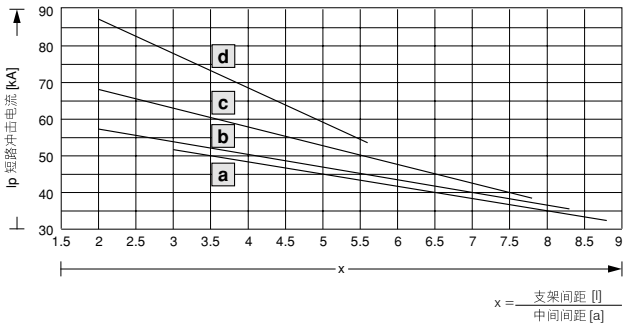

特性曲线	支架间距 (l) mm		中间间距 (a) mm	
	最小	最大	最小	最大
a	150	300	34	60
b	150	350	42	85
c	200	400	51	85
d	200	450	81	100

带通用支架 SV 3079.000 的安装方式

1

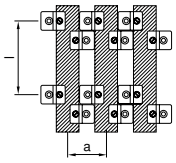

2

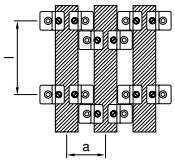

3

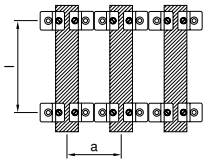

技术说明

用于 NH 开关，规格 000

请参见第 13 、 17 、 45 以及 66 页

- 通过一个特殊开发的机械锁定结构可快速、简单地安装和拆卸保险器熔丝。
- 一个专用辅助开关在关闭开关盖时，对琴式触点加上预应力。由此，保险器熔丝能安全可靠地、以保护触点的形式被导引到最终位置。
- 用于监视开关盖位置的微动开关可方便地安装在右侧或左侧。
- 为了防止未经许可擅自开关装置，可通过装置面板上具有良好操作性的铅封设施对装置进行铅封。
- 开关盖上所设计的宽敞的检视窗供人员对保险器熔丝指示装置进行监视。
- 检视窗上的监测孔允许对保险器熔丝上的触点部分直接进行检测操作。

NH 开关，规格 00 至 3

请参见第 45 – 49, 53 – 56, 66 和 67 页

- 可取下的插入式开关盖以及插入式防接触保护盖安装十分简单。
- 两段式防接触保护盖，带有中央解锁的简便装置。根据 BGV-A2(VBG4) 标准即使供电端存在电压允许接线。
- 除了保护功能外，NH 熔断负荷开关还能够方便使电气设备和系统组件供电和断电。
- 装置在带负荷情况下操作 (见下表)。
- 用于显示开关盖位置的微动开关，通过搭锁结构方便地嵌入到底座的两侧。
- 在开关盖上 (规格2和规格3) 的检视窗设有检测孔，检测孔可通过推移检视窗打开，打开后可对熔断片上的触点直接进行测量操作 (见图)。

技术数据 **根据 VDE 0660 第 107 部分 /IEC 60 947-3**						
结构尺寸 (NH 保险器熔丝，根据 DIN 43 620)		000	000/00	1	2	3
额定工作电流 I_e 常规电流 I_{th}		100 A 160 A [1]	160 A 160 A	250 A 250 A	400 A 400 A	630 A 630 A
额定工作电压 U_e		交流 690 V	交流 690 V			
额定绝缘电压 U_i		690 V	800 V			
额定耐浪涌 U_{imp}		6 kV	8 kV			
操作过程中的额定短路电流 在通过保险装置防护情况下		80 kA	50 kA	50 kA	50 kA	50 kA
额定合断容量， 根据 VDE 0660 第 107 部分 /IEC 60 947-3 (使用类别)	400 V	AC-22B I_e = 100 A	AC-22B I_e = 160 A	AC-22B I_e = 250 A	AC-22B I_e = 400 A	AC-22B I_e = 630 A
	690 V	AC-21B I_e = 100 A	AC-22B I_e = 160 A	AC-21B I_e = 250 A	AC-21B I_e = 400 A	AC-21B I_e = 630 A
	440 V [2]	DC-21B I_e = 100 A	DC-21B I_e = 160 A	DC-21B I_e = 250 A	DC-21B I_e = 400 A	DC-21B I_e = 630 A
机械使用寿命 （操作循环）		2000	1600	1000	600	600
允许的环境温度		– 25°C 至 +55°C				
防火性能		UL 94-V0				
P_v 最大 / 保险器熔丝		7.5 W (9 W [1])	12 W	23 W	34 W	48 W

[1] 95 mm² 连接横截面 (95 mm² 连接件请洽询)。
[2] 相位配置 L_1 和 L_3。

电子式熔丝监控

- 不需要独立的辅助电压。
- 故障消除后，会自动激活。
- 采用防浪涌的微电子元件，功能可靠。
- 信号插头，操作方便，接触可靠。
- 故障时响应快速。

电子式熔丝监控可应用于 50/60 Hz 的交流电网中，交流电压从 400 V 至 690 V (最大 +5 %)。运行所需的辅助电压是由电源电压 (输入侧) 通过电压接线获得。由此必须连接电源电压并且关闭开关盖，此功能才会发挥作用。如果一个或多个 NH 熔断体故障断开则会发生故障信号，通过比较 NH 熔断体上的电压差 (≥ 75V) 可以作出判断。发生故障时，独立的继电器触点提供进一步的信号信息。此外，故障时红色 LED 指使灯亮起，绿色的 LED 指示灯表示正常运行。

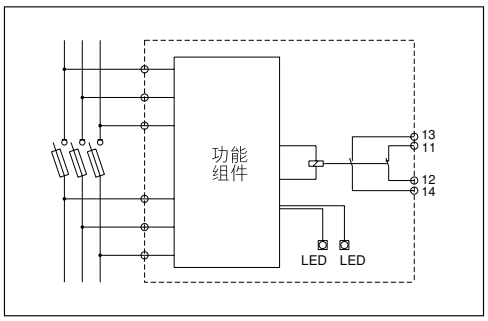

电动机械式熔丝监控

浮动式开关触头的连接夹相当于指示装置。布置在隔离开关座的正面，这种布置使得安装过程极其简单。

不用断开任何控制线就可以取下隔离开关盖，与没有保险丝监控的 NH 隔离开关方式一样，与电子监视器不同此系统工作时无需辅助电压，并能执行同样的功能。

电路图

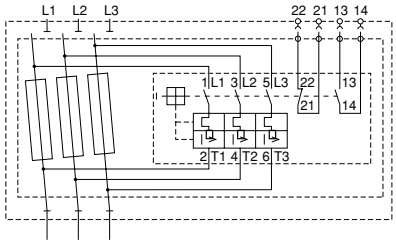

技术说明	电动机械式熔丝监控	电子式熔丝监控
额定工作电压 U_e	交流 24 V 至 交流 690 V (50/60 Hz) 直流 24 V 至 直流 250 V	交流 400 V 至 交流 690 V (50/60 Hz)
额定浪涌电压 U_{imp}	6 kV	6 kV
响应时间	< 2秒	< 0.5秒
辅助触点	1 个常开触点，1 个常闭触点	1 个常开触点，1 个常闭触点，无振动
辅助节点的载流量	1.5 A	2 A
允许的环境温度	– 25°C 至 + 55°C	– 25°C 至 + 55°C
显示	“I” 开关 T 型位置 (工作状态) “0” 开关 T 型位置 (错误信号)	1 LED 绿色 (工作状态) 1 LED 红色 (错误信号)
辅助触点的连接	接线柱，至 1.5 mm^2	4 极连接器，至 1.5 mm^2
NH 保险器熔丝	压紧式接触片	

技术说明

NH 熔丝断路器，规格 00 至 00 3

请参见第 44 、 57 、 61 页。

- 装置上，可直接选择上出线或下出线。在此，只要将开关盖单元转动 180° (规格 1 到 3)。
- 通过多功能键能够确保开关盖单元的分离位置或断开位置。
- 在开关闭合和断开位置时上安装挂锁来实现保险。
- 为了方便检查，在开关盖上有带孔的观察窗或滑动式观察窗。
- 通过安装在内部 / 外部的微动开关，能够指示 NH 装置 （隔离开关盖）的开关位置。

技术说明 根据 VDE 0660 第 107 部分 /IEC 60 947-3					
结构尺寸 (NH 保险器熔丝，根据 DIN 43 620)		00	1	2	3
额定工作电流 I_e 对流热电流 I_{th}		160 A 160 A	250 A 250 A	400 A 400 A	630 A 630 A
额定工作电压 U_e		交流 690 V			
额定绝缘电压 U_i		800 V			
额定脉冲强度 U_{imp}		8 kV			
操作过程中的额定短路电流 在通过保险装置防护情况下		50 kA	50 kA	50 kA	50 kA
额定闭合容量和 额定遮断容量，根据 VDE 0660 第 107 部分 /IEC 60 947-3 (使用类别)	400 V	AC-22B I_e = 160 A	AC-22B I_e = 250 A	AC-22B I_e = 400 A	AC-22B I_e = 630 A
	690 V	AC-21B I_e = 160 A	AC-21B I_e = 250 A	AC-21B I_e = 400 A	AC-21B I_e = 630 A
机械使用寿命 （操作循环）		1600	1000	1000	1000
允许的环境温度		– 25°C 至 + 55°C			
防火性能		UL 94-V0			
P_v 最大 / 保险器熔丝		12 W	23 W	34 W	48 W

在威图 NH 开关装置中半导体保险器的应用

由于必须在短时间内对有故障或损坏的分支电路进行有效保护，因此，半导体元器件的过载保护和短路保护对保险器熔丝提出了极高的要求。由于半导体元器件具有很低的热容量， aR、 gR 或 gRL 型半导体保险器熔丝的分断积分值(I^2t-值) 必须与需要保护的半导体元件极限值相匹配。保险器熔丝的断开特性必须非常迅速，断开过程中的过压 (开关电压或电弧电压) 必须尽可能小。与用于电缆、线路以及变压器保护的保险器熔丝相比，半导体保险器熔丝的特性会导致相对来说较高的热散耗。这一高的热散耗会以热能的形式释放到周围环境中。由于每种NH 开关装置只能将一定极限范围内的热量排放到周围环境中，最大热散耗 ($P_{v\,最大}$ / 保险器熔丝) 在 NH 开关装置的技术数据中列出。如果超出了生产厂商给定的热散耗值，必须根据旁边的表格降低额定电流或为了能更好地散热相应提高最小连接横截面。

aR/gR/gRL 型半导体保险器				最小连接横截面 (Cu) [mm²]	衰减因数用于额定电流
规格	I_N [A]	工作等级	热散耗 [W]		
00	25	gR	6	4	1.00
00	35	gR	9	6	1.00
00	50	gR	12	10	0.87
00	63	gR	15	16	0.87
00	80	aR	19	25	0.85
00	100	aR	21	35	0.85
00	125	aR	26	50	0.80
00	160	aR	34	70	0.75
1	160	gR	24	70	1.00
1	200	gR	27	95	1.00
1	250	gR	30	120	1.00
2	250	aR	105	120	0.77
2	315	aR	120	185	0.75
2	450	aR	140	2 x (30 x 5)	0.75
3	150	gR	40	70	0.90
3	200	gR	55	95	0.90
3	250	gR	72	120	0.88
3	350	gR	95	240	0.81
3	500	gR	130	2 x 150	0.76

NH 母线式负荷断路器，规格 2

请参见第 48 页

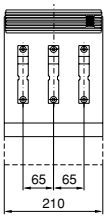

SV 3415.020

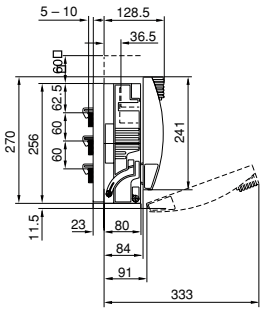

SV 3415.030

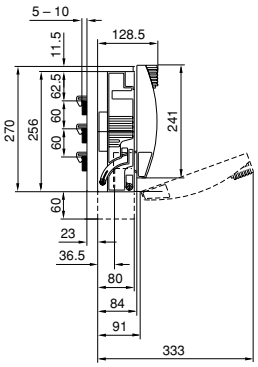

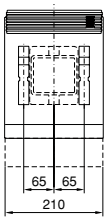

SV 3415.120

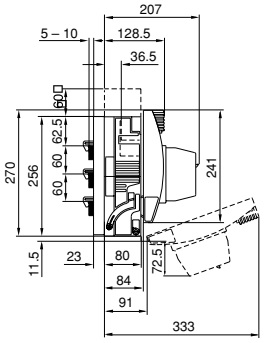

SV 3415.130

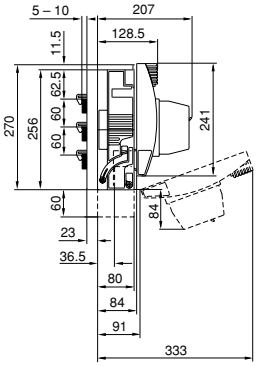

SV 3415.210

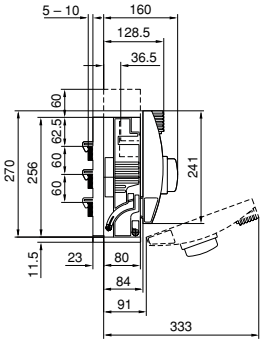

SV 3415.230

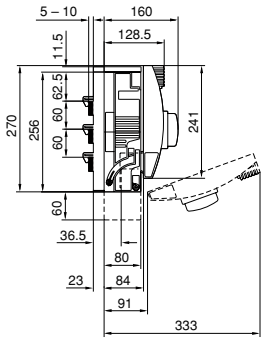

NH 母线式负荷断路器，规格 3

请参见第 49 页

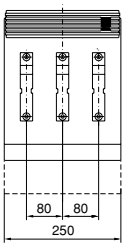

SV 3095.020

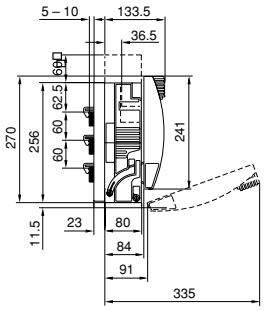

SV 3095.030

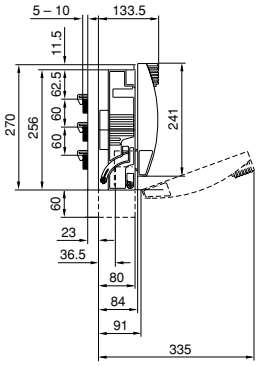

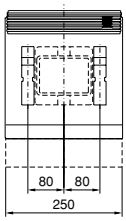

SV 3095.120

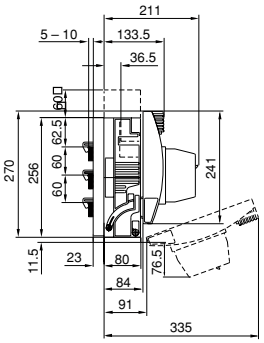

SV 3095.130

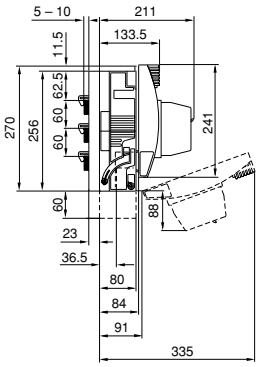

SV 3095.210

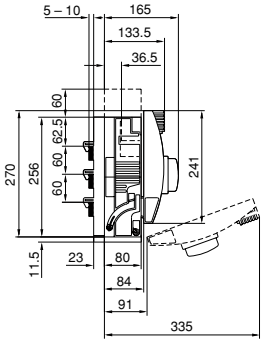

SV 3095.230

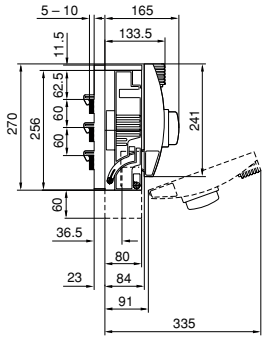

技术说明

NH 熔丝断路器，规格 2

请参见第 55 页和第 67 页

SV 3415.010

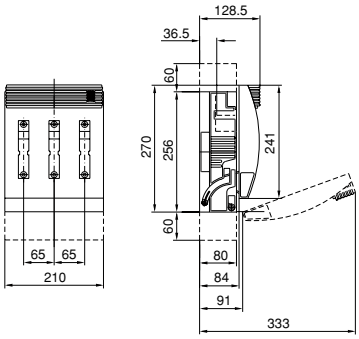

SV 3415.110

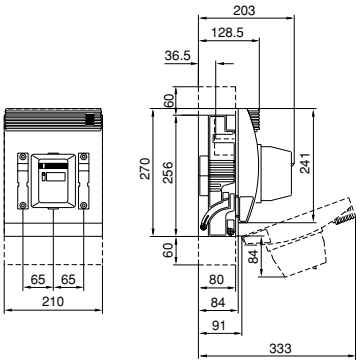

SV 3415.310

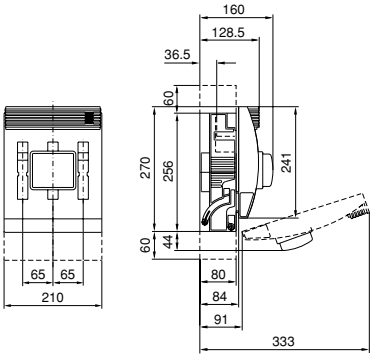

NH 熔丝断路器，规格 3

请参见第 56 页和第 67 页

SV 3095.010

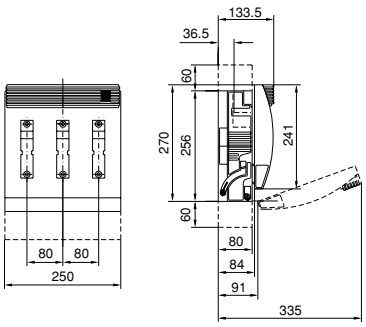

SV 3095.110

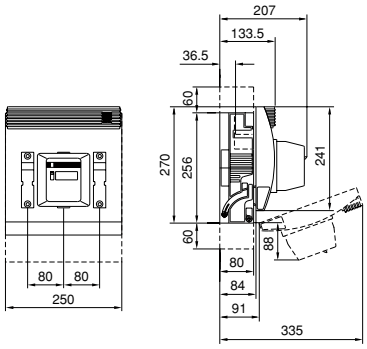

SV 3095.310

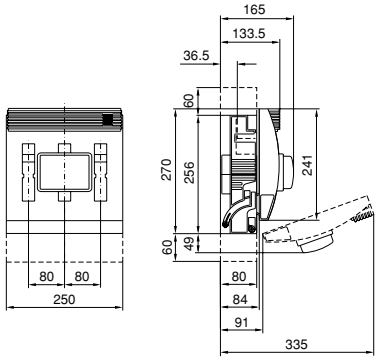

NH 熔丝断路器，规格 000 至 3

钻孔尺寸 请参见第 66 页和第 67 页

SV 3431.000

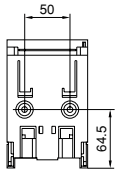

SV 3488.000, SV 3488.310,
SV 3489.000, SV 3489.310

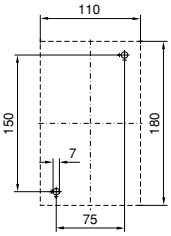

SV 3409.000,
SV 3409.310

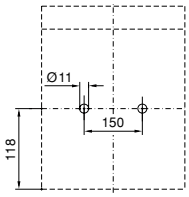

SV 3415.010
SV 3415.110
SV 3415.310

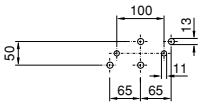

SV 3095.010
SV 3095.110
SV 3095.310

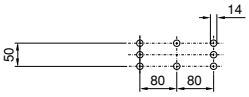

母线 E-Cu 的额定电流 (DIN 43 671)

在 DIN 43 671 中确定了环境温度 35°C 以及平均母线温度 65°C 时母线的持续电流。借助一个修正因数 (k_2) 可将旁边表格中给出的持续电流根据工作温度的偏差进行修正。

对具有热储备的设备安全运行必须将母线最高温度限制在85°C。关键是元器件所允许的、直接触及到母线系统 (保险丝座、引出线路等) 的最低持续温度。母线及母线系统的周围空气温度应不超过 40°C，一般情况下建议最高为 35°C。

表中给出的持续温度所应用的散热率为 0.4。这相当于氧化铜母线。安装在防护等级 IP54 或更高的机柜中的现代化的母线系统可采用更加有利的散热率，与 DIN43671 中的数据相比，在同样的空气和母线温度条件下，较高的散热率使持续电流额外增加。经验表明与表中数据相比，裸露铜母线的持续电流会增加6% — 10%，表面氧化铜母线持续电流则会增加 60%。

举例:
对一个裸露的 Cu 母线 30 x 10 mm (E-Cu F30) 在 DIN 43 671 标准中确定的持续电流值为 I_{N65} = 573 A。
用于矩形横截面的修正因数显示了在 35°C 空气温度以及 85°C 母线温度条件下修正因数 k_2 = 1.29。根据更为有利的散热率，持续电流可进一步提高 6 — 10 %。在这一范例中使用的平均值为 8%，相对于德国工业标准 DIN 43 671 表中所给定的值，威图 Cu 母线 30 x 10 mm 所规定的额定电流为 :

$$I_{N85} = I_{N65} \cdot k_2 + 8\ \%$$
$$= 573\ A \cdot 1.29 \cdot 1.08$$
$$I_{N85} = 800\ A$$

用于母线的持续电流
由 E-Cu 制成，带有矩形横截面，用于 35°C 空气温度以及 65°C 母线温度的室内设备中母线宽度的垂直位置或水平位置。

宽度 x 厚 mm	横截面 mm²	重量 1)	加工材料 2)	持续电流 单位 A			
				交流 至 60 Hz		直流 + 交流 16 Hz	
				裸露母线	涂层母线	裸露母线	涂层母线
12 x 2	23.5	0.209		108	123	108	123
15 x 2	29.5	0.262		128	148	128	148
15 x 3	44.5	0.396		162	187	162	187
20 x 2	39.5	0.351		162	189	162	189
20 x 3	59.5	0.529		204	237	204	237
20 x 5	99.1	0.882		274	319	274	320
20 x 10	199.0	1.770		427	497	428	499
25 x 3	74.5	0.663		245	287	245	287
25 x 5	124.0	1.110		327	384	327	384
30 x 3	89.5	0.796		285	337	286	337
30 x 5	149.0	1.330	E-Cu F30	379	447	380	448
30 x 10	299.0	2.660		573	676	579	683
40 x 3	119.0	1.060		366	435	367	436
40 x 5	199.0	1.770		482	573	484	576
40 x 10	399.0	3.550		715	850	728	865
50 x 5	249.0	2.220		583	697	588	703
50 x 10	499.0	4.440		852	1020	875	1050
60 x 5	299.0	2.660		688	826	696	836
60 x 10	599.0	5.330		985	1180	1020	1230
80 x 5	399.0	3.550		885	1070	902	1090
80 x 10	799.0	7.110		1240	1500	1310	1590

1) 以密度 8.9 kg/dm³ 计算
2) 持续电流值基准 (数值取自于德国工业标准 DIN 43 671)

修正因数图
根据德国工业标准 DIN 43671

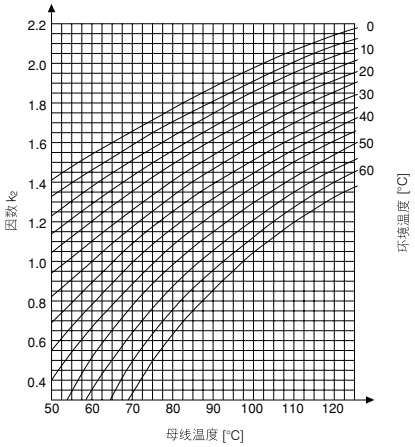

修正因数图
用于 PLS

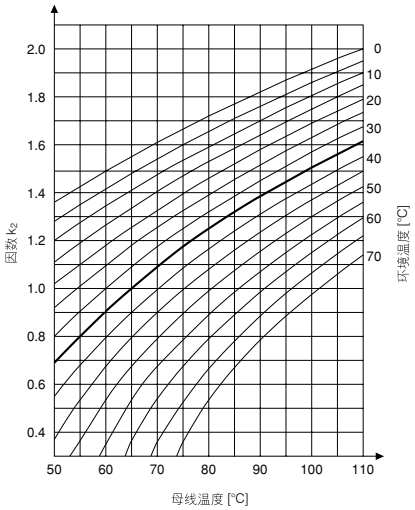

威图 PLS 电流负载
根据德国工业标准 DIN 43 671，利用修正因数 k_2 (修正因数图) 按照现场周围环境的温度特性以及母线的温度特性对基准额定电流进行修正。
按照德国工业标准 DIN 43 671，威图 PLS 特种母线的负荷值根据检测试验的基础上确定如下:

PLS 特殊母线	基础额定电流 WS 50/60 Hz	
	用于 35/75°C	用于 35/65°C
E-Cu 800 A	800 A	684 A
E-Cu 1600 A	1600 A	1368 A

威图 Maxi-PLS

系统组件

Maxi-PLS 2000 A 请参见第 88 页

母线支架
型号 SV 9640.000, SV 9649.000

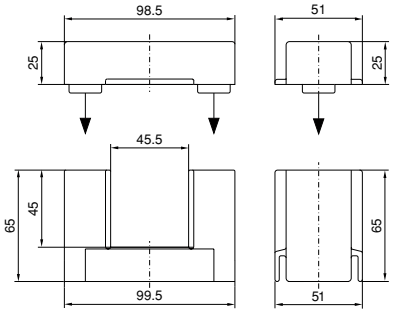

母线支架，顶装式
型号 SV 9640.160

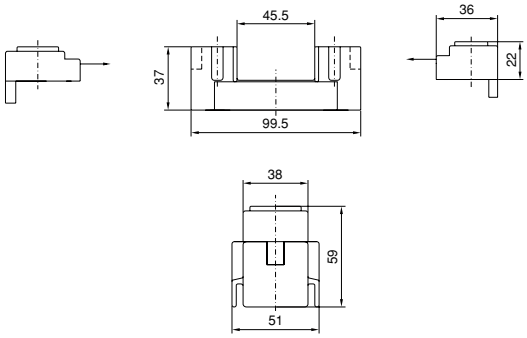

端部支架
型号 SV 9640.010, SV 9649.010

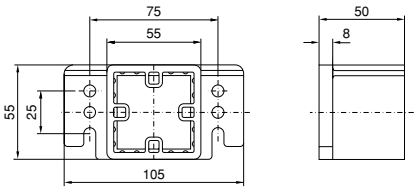

Maxi-PLS 3200 A 请参见第 102 页

母线支架
型号 SV 9650.000, SV 9659.000

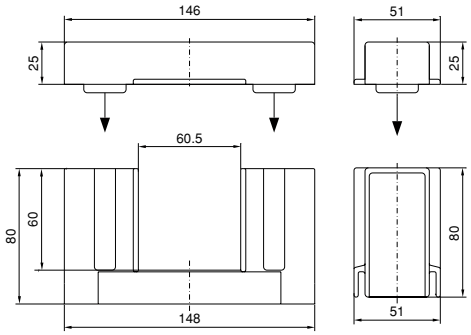

母线支架，顶装式
型号 SV 9650.160

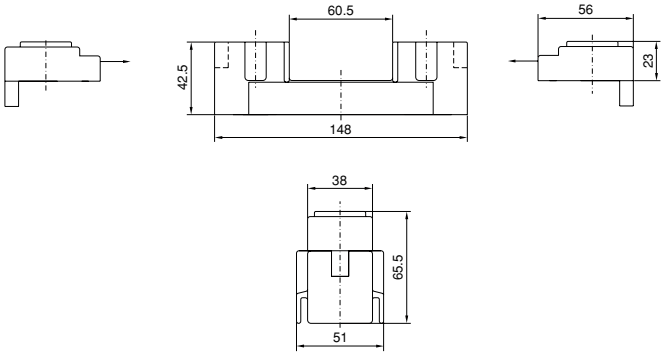

端部支架
型号 SV 9650.010, SV 9659.010

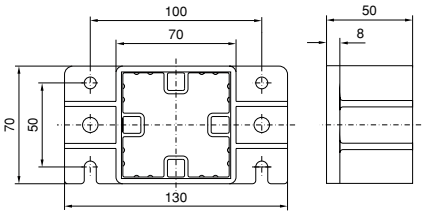

稳定器
型号 SV 9650.140

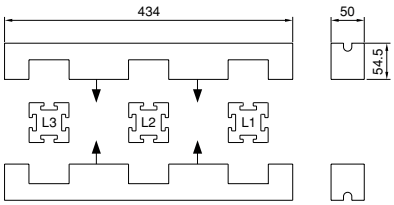

连接件

Maxi-PLS 2000 A 请参见第 89 页。

Maxi-PLS 3200 A 请参见第 103 页。

绝缘底盘

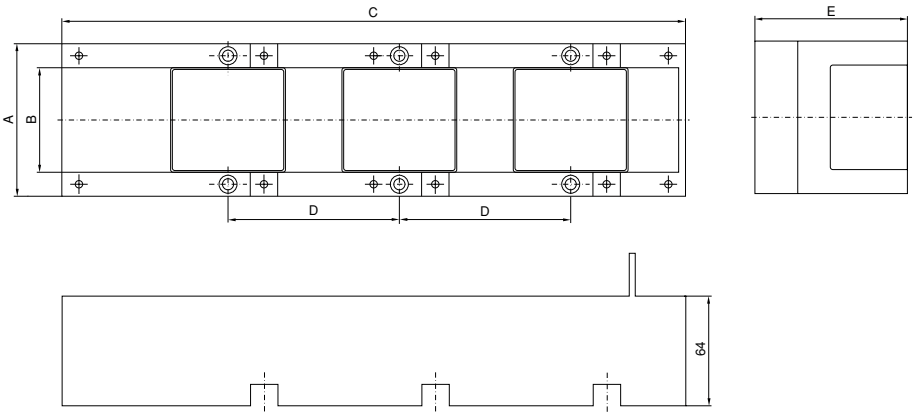

型号 SV	A	B	C	D	E
9640.020	89	61	346	100	89
9650.020	89	61	479	150	94
9650.030	129	101	479	150	94

接线端子
型号 SV 9640.320,
SV 9650.320

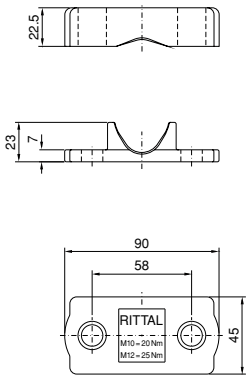

接线夹板

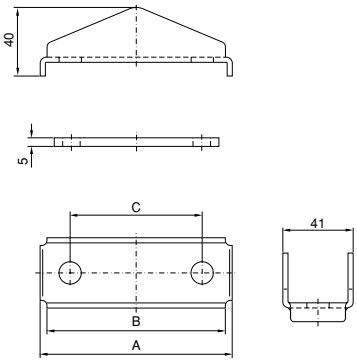

接线栓
(2000 A)

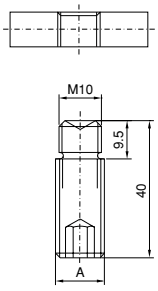

接线栓
(3200 A)

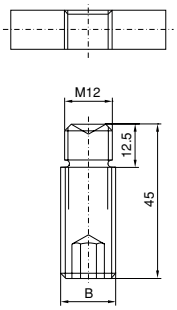

导向螺母
(2000 A)

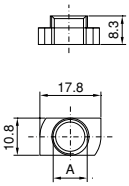

导向螺母
(3200 A)

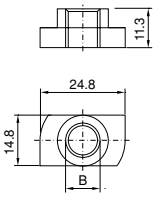

型号 SV	规格	A	B	C	钩头螺钉	紧固扭矩
9640.330	1	81	73	46	M10	20 Nm
9640.340	2	112	104	77	M10	25 Nm
9640.350	3	149	141	114	M10	30 Nm
9650.330	1	81	73	46	M12	25 Nm
9650.340	2	112	104	77	M12	30 Nm
9650.350	3	149	141	114	M12	35 Nm

型号 SV	A	B
9640.370	M12	–
9640.380	M16	–
9650.370	–	M12
9650.380	–	M16

型号 SV	A	B
9640.900	M6	–
9640.910	M8	–
9640.920	M10	–
9650.900	–	M6
9650.910	–	M10
9650.920	–	M12

威图 Maxi-PLS

SV-TS 8 机柜

用于输入 / 输出 3 极，请参见第 104 页，4 极，请参见第 105 页

3 极

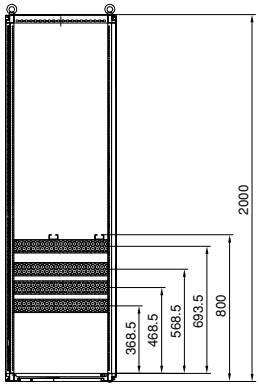

型号 SV	宽度 mm	深度 mm	门
9660.665	600	600	1
9660.675	600	600	3
9660.865	800	600	1
9660.875	800	600	3

4 极

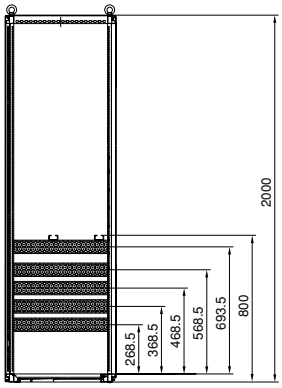

型号 SV	宽度 mm	深度 mm	门
9649.625	800	600	1
9649.635	800	600	3
9659.625	800	800	1
9659.635	800	800	3

用于 NH 熔丝断路器 3 极。请参见第 108 页

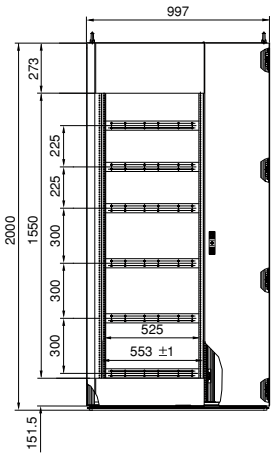

型号 SV	深度 mm	用于 [1]
9660.515	600	A
9660.415	600	B

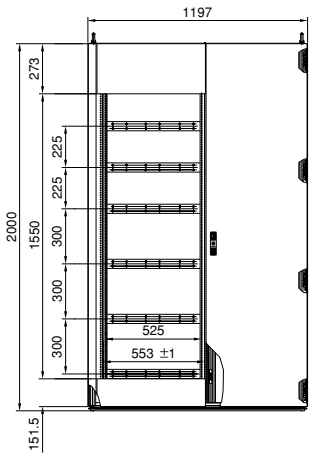

型号 SV	深度 mm	用于 [1]
9660.545	600	A
9660.445	600	B

[1] 用于 NH 熔丝断路器生产厂家
A = ABB SlimLine
B = Jean Müller SASIL

SV-TS 8 机柜

用于 NH 熔丝断路器 4 极。请参见第 109 页

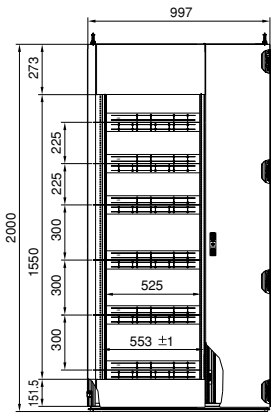

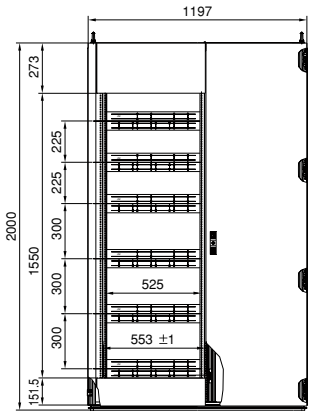

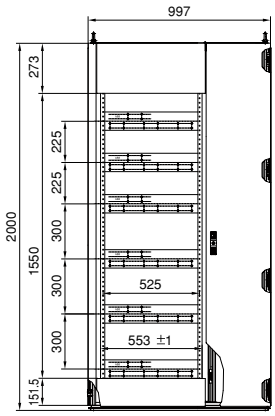

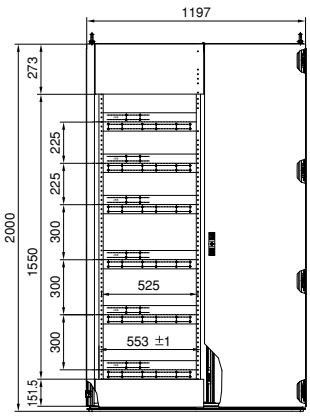

型号 SV	深度 mm	用于 [1]
9649.645	600	B
9659.645	800	B

型号 SV	深度 mm	用于 [1]
9649.655	600	B
9659.655	800	B

型号 SV	深度 mm	用于 [1]
9649.665	600	A
9659.665	800	A

型号 SV	深度 mm	用于 [1]
9649.675	600	A
9659.675	800	A

[1] NH 熔丝断路器生产厂商 A = ABB SlimLine， B = Jean Müller SASIL

用于母联柜 请参见第 111 页。

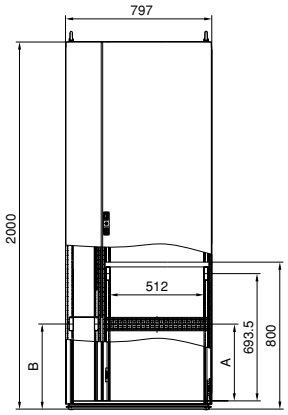

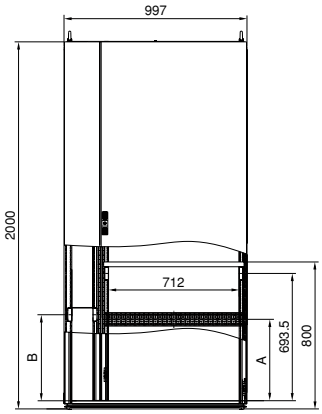

型号 SV	深度 mm	A mm	B mm
9660.305	600	418.5	418.5

型号 SV	深度 mm	A mm	B mm
9660.355	600	443.5	468.5
9649.685	600	418.5	418.5
9659.695	800	443.5	468.5

用于 NH 熔丝断路器的系统元件 请参见第 110 页

T 型母线支架，高达 800A
型号 SV 9660.000/.010,
SV 9649.100/.110

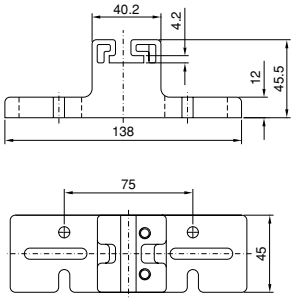

T 型母线支架，高达 1600 A
型号 SV 9660.100/0.110,
SV 9659.100/.110

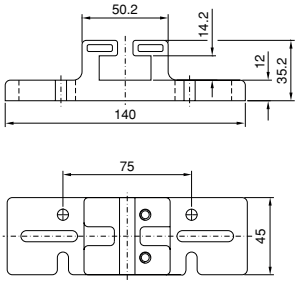

T 型母线 E-Cu
高达 800 A
型号 SV 9660.020/0.030,
SV 9649.120/0.130

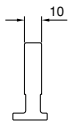

T 型母线 E-Cu
高达 1600 A
型号 SV 9660.120/0.130,
SV 9659.120/0.130

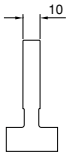

威图 Maxi-PLS – 技术说明

SV-TS 8 机柜

用于输入 / 输出 请参见第 104 页。

Maxi-PLS 2000 A (受电盘)

电气参数	额定电压	额定绝缘电压 U_i	1000 V	EN 60,439-1
		额定工作电压 U_e	690 V	
		额定冲击耐受电压 U_{imp}	8 kV	
		过压类别	IV	
		污染等级	3	
		额定频率	50 Hz	
	额定电流 (主母线)	额定电流 I_e	1700 A	IP 54 情况下
			2000 A	IP 2X情况下[1]
		额定峰值耐受电流能力 I_{pk}	110 kA	
		额定短时耐受电流能力 I_{cw}	50 kA	
机械参数	尺寸	机柜宽度： 600 和 800 mm，机柜高度： 2000 mm[2]，机柜深度： 600 mm[2]		EN 50,298
		间距	25 mm	
	防护等级		最大 IP 54	
	结构		1	EN 60 439-1
	表面保护 / 材料	机柜框架	浸涂底漆	
		柜板 (顶板，背板)	浸涂底漆，外部粉末涂层，颜色 RAL 7035	
		系统固定件	不锈钢	
		系统安装轨和冲孔型材	钢板，镀锌	
	母线	材料	E-Cu，未喷漆的	
		外部尺寸 （横截面）	45 x 45 mm (1380 mm ^{2})	
工作和环境条件	环境温度	短期峰值	+40 °C	EN 60 439-1
		24 小时平均最高值	+35 °C	
		最低值	– 5 °C	
	大气压条件	常规气压		EN 60 439-1
		相对空气湿度	50 %， 40 °C 时	
			最高海拔 1000M	

[1] 应用出口过滤器 SK 3326.207 和顶板 SV 9660.235/.245
[2] 其它尺寸请洽询。

Maxi-PLS 3200 A (受电盘)

电气参数	额定电压	额定绝缘电压 U_i	1000 V	EN 60 439-1
		额定工作电压 U_e	690 V	
		额定冲击耐受电压 U_{imp}	8 kV	
		过压类别	IV	
		污染等级	3	
		额定频率	50 Hz	
	额定电流 (主母线)	额定电流 I_e	2100 A	IP 54 情况下
			2600 A	IP 2X情况下[1]
			3000 A	IP 2X情况下[2]
			3200 A	[3]
		额定峰值耐受电流能力 I_{pk}	165 kA (264 kA) [4]	
		额定短时耐受电流能力 I_{cw}	70 kA (124 kA) [4]	
机械参数	尺寸	机柜宽度： 600 和 800 mm，机柜高度： 2000 mm[5]，机柜深度： 600 mm[5]		EN 50 298
		间距	25 mm	
	防护等级		最大 IP 54	
	结构		1	EN 60 439-1
	表面保护 / 材料	机柜框架	浸涂底漆	
		柜板 (顶板，背板)	浸涂底漆，外部粉末涂层，颜色 RAL 7035	
		系统固定件	不锈钢	
		系统安装轨和冲孔型材	钢板，镀锌	
	母线	材料	E-Cu，未喷漆的	
		外部尺寸 （横截面）	60 x 60 mm (2,700 mm ^{2})	
工作和环境条件	环境温度	短时峰值	+40 °C	EN 60 439-1
		24 小时平均最高值	+35 °C	
		最低值	– 5 °C	
	大气压条件	常规气压		EN 60 439-1
		相对空气湿度	50 %， 40 °C 时	
			最高海拔 1000 米	

[1] 应用出口过滤器 SK 3326.207 和顶板 SV 9660.235/.245
[2] 应用过滤器风扇 SK 3327.107 (700 m ^{3}/h) 以及顶盖板 SV 9660.235/.245
[3] 母线置于敞开的基架上 (自由空气对流) 以及采取特殊的空调措施，以保证机柜内部温度符合规定要求。
[4] 应用稳压器 9650.140
[5] 其它尺寸请洽询。

SV-TS 8 机柜

用于 NH 熔丝断路器 请参见第 106 页

Maxi-PLS 2000 A (185 mm 母线系统在机柜后面)

电气参数	额定电压	额定绝缘电压 U_i	1000 V	EN 60 439-1
		额定工作电压 U_e	690 V	
		额定冲击耐受电压 U_{imp}	8 kV	
		过压类别	IV	
		污染等级	3	
		额定频率	50 Hz	
	额定电流 (主母线)	额定电流 I_e	1700 A	IP 54 情况下
			2000 A	IP 2X 情况下[1]
		额定峰值耐受电流能力 I_{pk}	143 kA[2]	
		额定短时耐受电流能力 I_{cw}	65 kA[2]	
机械参数	尺寸	机柜宽度： 600, 800, 1000 和 1200 mm，机柜高度： 2000 mm[3]， 机柜深度： 500、 600 和 800 mm		EN 50 298
		间距	25 mm	
	防护等级		最大 IP 54	
	结构		1	EN 60 439-1
	表面保护 / 材料	机柜框架	浸涂底漆	
		柜板 (顶板，背板)	浸涂底漆， 外部粉末涂层，颜色 RAL 7035	
		系统固定件	不锈钢	
		系统安装轨和冲孔型材	钢板，镀锌	
	母线	材料	E-Cu，未喷漆的	
		外部尺寸 （横截面）	45 x 45 mm (1380 mm ²)	
工作和环境条件	环境温度	短时峰值	+40 °C	EN 60 439-1
		24 小时平均最高值	+35 °C	
		最低值	– 5 °C	
	大气压条件	常规气压		EN 60 439-1
		相对空气湿度	50 %， 40°C 时	
			最高海拔 1000 米	

Maxi-PLS 3200 A (185 mm 母线系统在机柜后面)

电气参数	额定电压	额定绝缘电压 U_i	1000 V	EN 60 439-1
		额定工作电压 U_e	690 V	
		额定冲击耐受电压 U_{imp}	8 kV	
		过压类别	IV	
		污染等级	3	
		额定频率	50 Hz	
	额定电流 (主母线)	额定电流 I_e	2100 A	IP 54 情况下
			2600 A	IP 2X 情况下[1]
			3000 A	IP 2X 情况下[4]
			3200 A	[5]
		额定峰值耐受电流能力 I_{pk}	176 kA[6]	
		额定短时耐受电流能力 I_{cw}	80 kA[6]	
机械参数	尺寸	机柜宽度： 600, 800, 1000 和 1200 mm，机柜高度： 2000 mm[3]， 机柜深度： 500、 600 和 800 mm		EN 50 298
		间距	25 mm	
	防护等级		最大 IP 54	
	结构		1	EN 60 439-1
	表面保护 / 材料	机柜框架	浸涂底漆	
		柜板 (顶板，背板)	浸涂底漆， 外部粉末涂层，颜色 RAL 7035	
		系统固定件	不锈钢	
		系统安装轨和冲孔型材	钢板，镀锌	
	母线	材料	E-Cu，未喷漆的	
		外部尺寸 （横截面）	60 x 60 mm (2,700 mm ²)	
工作和环境条件	环境温度	短时峰值	+ 40 °C	EN 60 439-1
		24 小时平均最高值	+ 35 °C	
		最低值	– 5 °C	
	大气压条件	常规气压		EN 60 439-1
		相对空气湿度	50 %， 40 °C 时	
			最高海拔 1000 米	

[1] 应用出口过滤器 SK 3326.207 和顶板 SV 9660.235/.245/.255/.265
[2] 应用顶装式母线支架 SV 9640.160
[3] 机柜高度 1800 和 2200 mm 请洽询
[4] 应用过滤器风扇 SK 3327.107 (700 m ³/h) 以及顶盖板 SV 9660.235/.245
[5] 母线置于敞开的基架上 (自由空气对流) 以及采取特殊的空调措施，以保证机柜内部温度符合规定要求。
[6] 应用顶装式母线支架 SV 9650.160

威图 Maxi-PLS – 技术说明

SV-TS 8 机柜

用于 NH 熔丝断路器 请参见第 108 页

T 型母线系统 800 A

电气参数	额定电压	额定绝缘电压 U_i	1000 V	EN 60 439-1
		额定工作电压 U_e	690 V	
		额定冲击耐受电压 U_{imp}	8 kV	
		过压类别	IV	
		污染等级	3	
		额定频率	50 Hz	
	额定电流 (主母线)	额定电流 I_e	1000 A	IP 3X 情况下
		额定峰值耐受电流能力 I_{pk}	110 kA	
		额定短时耐受电流能力 I_{cw}	50 kA	
机械参数	尺寸	机柜宽度： 1000 和 1200 mm，机柜高度： 2000 mm[1]，机柜深度： 600 mm[1]		EN 50 298
		间距	25 mm	
	防护等级		IP 3X	
	结构		1	EN 60 439-1
	表面保护 / 材料	机柜框架	浸涂底漆	
		柜板 (顶板，背板)	浸涂底漆，外部粉末涂层，颜色 RAL 7035	
		系统安装轨和冲孔型材	钢板，镀锌	
		系统固定件	不锈钢	
	母线	材料	E-Cu，未喷漆的	
		宽型接触条片	10 mm	
		横截面	470 mm²	
工作和环境条件	环境温度	短时峰值	+ 40 °C	EN 60 439-1
		24 小时平均最高值	+ 35 °C	
		最低值	– 5 °C	
	大气压条件	常规气压		EN 60 439-1
		相对空气湿度	50 %， 40 °C 时	
			最高海拔 1000 米	

[1] 其它尺寸请洽询。

T 型母线系统 1600 A

电气参数	额定电压	额定绝缘电压 U_i	1000 V	EN 60 439-1
		额定工作电压 U_e	690 V	
		额定冲击耐受电压 U_{imp}	8 kV	
		过压类别	IV	
		污染等级	3	
		额定频率	50 Hz	
	额定电流 (主母线)	额定电流 I_e	1600 A	IP 3X 情况下
		额定峰值耐受电流能力 I_{pk}	110 kA	
		额定短时耐受电流能力 I_{cw}	50 kA	
机械参数	尺寸	机柜宽度： 1000 和 1200 mm，机柜高度： 2000 mm[1]，机柜深度： 600 mm[1]		EN 50 298
		间距	25 mm	
	防护等级		IP 3X	
	结构		1	EN 60 439-1
	表面保护 / 材料	机柜框架	浸涂底漆	
		柜板 (顶板，背板)	浸涂底漆，外部粉末涂层，颜色 RAL 7035	
		系统安装轨和冲孔型材	钢板，镀锌	
		系统固定件	不锈钢	
	母线	材料	E-Cu，未喷漆的	
		宽型接触条板	10 mm	
		横截面	910 mm²	
工作和环境条件	环境温度	短时峰值	+ 40 °C	EN 60 439-1
		24 小时平均最高值	+ 35 °C	
		最低值	– 5 °C	
	大气压条件	常规气压		EN 60 439-1
		相对空气湿度	50 %， 40 °C 时	
			最高海拔 1000 米	

[1] 其它尺寸请洽询。

SV-TS 8 机柜

用于母联柜 请参见第 111 页

Maxi-PLS 2000 A (母联柜)

电气参数	额定电压	额定绝缘电压 U_i	1000 V	EN 60 439-1
		额定工作电压 U_e	690 V	
		额定冲击耐受电压 U_{imp}	8 kV	
		过压类别	IV	
		污染等级	3	
		额定频率	50 Hz	
	额定电流 (主母线)	额定电流 I_e	1700 A	IP 54 情况下
			2000 A	IP 2X情况下[1]
		额定峰值耐受电流能力 I_{pk}	110 kA	
		额定短时耐受电流能力 I_{cw}	50 kA	
机械参数	尺寸	机柜宽度： 800 mm[2]，机柜高度： 2000 mm[2]，机柜深度： 600 mm[2]		EN 50 298
		间距	25 mm	
	防护等级		最大 IP 54	
	结构		1	EN 60 439-1
	表面保护 / 材料	机柜框架	浸涂底漆	
		柜板 (顶板，背板)	浸涂底漆，外部粉末涂层，颜色 RAL 7035	
		系统固定件	不锈钢	
		系统安装轨和冲孔型材	钢板，镀锌	
	母线	材料	E-Cu，未喷漆的	
		外部尺寸 （横截面）	45 x 45 mm (1380 mm ^{2})	
工作和环境条件	环境温度	短时峰值	+ 40 °C	EN 60 439-1
		24 小时平均最高值	+ 35 °C	
		最低值	– 5 °C	
	大气压条件	常规气压		EN 60 439-1
		相对空气湿度	50 %， 40 °C 时	
			最高海拔 1000 米	

[1] 应用出口过滤器 SK 3326.207 和顶板 SV 9660.245
[2] 其它尺寸请洽询。

Maxi-PLS 3200 A (母联轨)

电气参数	额定电压	额定绝缘电压 U_i	1000 V	EN 60 439-1
		额定工作电压 U_e	690 V	
		额定冲击耐受电压 U_{imp}	8 kV	
		过压类别	IV	
		污染等级	3	
		额定频率	50 Hz	
	额定电流 (主母线)	额定电流 I_e	2100 A	IP 54 情况下
			2600 A	IP 2X情况下[1]
			3000 A	IP 2X情况下[2]
			3200 A	[3]
		额定峰值耐受电流能力 I_{pk}	110 kA	
		额定短时耐受电流能力 I_{cw}	50 kA	
机械参数	尺寸	机柜宽度： 1000 mm[4]，机柜高度： 2000 mm[4]，机柜深度： 600 mm[4]		EN 50 298
		间距	25 mm	
	防护等级		最大 IP 54	
	结构		1	EN 60 439-1
	表面保护 / 材料	机柜框架	浸涂底漆	
		柜板 (顶板，背板)	浸涂底漆，外部粉末涂层，颜色 RAL 7035	
		系统固定件	不锈钢	
		系统安装轨和冲孔型材	钢板，镀锌	
	母线	材料	E-Cu，未喷漆的	
		外部尺寸 （横截面）	60 x 60 mm (2,700 mm ^{2})	
工作和环境条件	环境温度	短时峰值	+ 40 °C	EN 60 439-1
		24 小时平均最高值	+ 35 °C	
		最低值	– 5 °C	
	大气压条件	常规气压		EN 60 439-1
		相对空气湿度	50 %， 40°C 时	
			最高海拔 1000 米	

[1] 应用出口过滤器 SK 3326.207 和顶板 SV 9660.255
[2] 应用过滤器风扇 SK 3327.107 (700 m ^{3}/h) 以及顶盖板 SV 9660.255/.245
[3] 母线置于敞开的基架上 (自由空气对流) 以及采取特殊的空调措施，以保证机柜内部温度符合规定要求。
[4] 其它尺寸请洽询。

威图 Maxi-PLS – 技术说明

按照规章进行的规划和项目管理

作为一项通则，对低压开关装置和配电设备应做出妥善规划，使之适合最终安装点的工作条件。为达此目的，工厂的操作者应与制造商协调，以确定设备的工作和环境条件。而且，通常情况下，由操作人员或计划部向制造商提供电网电源端和配电设备出口端的完整电气规格。只有这样，才可能规划和建设 个经济高效并且满足技术要求的系统。

重要的工作和环境条件

- 额定工作电压 U_e
- 电源频率 f_N
- 额定绝缘电压 U_i
- 母线额定电流 I_{sas}
- 供电端的额定电流 I_{zu}
- 额定峰值耐受电流能力 I_{pk}
- 额定短时耐受电流能力 I_{cw}
- 环境温度条件 ϑ
- 气压，并指定相对湿度和温度
- 整个系统的防护等级 IP。. .
- 根据 DIN EN 60 529 的规格
- 防护等级

规划和设计的重要基本数据

- 所适用的包括地区性标准和国际规范的规章和标准
- 电力供应公司的供电条件
- 针对操作人员的规范
- 针对电网电源的防护措施 / 电源类型
- 额定电压和频率
- 考虑导线数量 （馈电和母线）的额定电流
- 额定绝缘电压
- 安装点的短路电流
- 引入的电缆位置从上方或从下方
- 引入电缆和引入线的数目，并指定类型和横截面
- 出口数目
- 在出口端，相关设备的同时系数和额定负载系数

额定负载系数

开关柜 （或由几个主电路组成的局部，例如某个区域）的额定负载系数是指： 在任何给定时间、在受影响的主电路中，预计的所有电流量最大总和与开关柜所有主电路 （或局部）的额定电流总和之比。

主电路数量	负载系数
2 和 3	0.9
4 和 5	0.8
6 和 7	0.7
10 或更多	0.6

标准变压器的额定电流和 p路电蕹

额定电压 U_N = 400 V	400 V		
短路电压 U_k		4 % [1]	6 % [2]
额定功率 S_{NT} [kVA]	额定电流 I_N [A]	短路电流 $I_{k''}$ [3] [kA]	
50	72	1.89	1.20
100	144	3.61	2.41
160	230	5.77	3.85
200	288	7.22	4.81
250	360	9.02	6.01
315	455	11.36	7.58
400	589	14.43	9.62
500	722	18.04	12.03
630	910	22.73	15.15
800	1156	28.86	19.24
1000	1444	36.08	24.05
1250	1805	45.09	30.06
1600	2312	57.72	38.48
2000	2882	72.15	48.10

[1] 对于 SNT = 50...630 kVA, U_k = 4 %，按照 DIN42 503 标准
[2] 对于 SNT = 50...630kVA, U_k = 6 %，按照 DIN42 511 标准
[3] $I_{k''}$ =通过非限制短路引线连接到电源时变压器的初始对称短路电流。

TTA 和 PTTA 的设计区别

在使用威图配电技术生产低压开关设备和配电设备时，应用了以下规范：

DIN EN 60 439-1 (DIN VDE 0660第500部分)
低压开关柜—对经型式试验和部分型式试验的机柜的要求

此规范使以下两者之间存在差别
- 经型式试验的开关柜 (TTA)
- 经部分型式试验的开关柜 (PTTA)。

差别在于：

经型式试验的开关柜 (TTA)
这是指与按照标准进行了型式试验的开关柜的最初型号或原系统一致、整个机柜或其中局部与之没有大的差别。(例如：功能单元和组件)。

经部分型式试验的开关柜 (PTTA)
这是指为特定应用条件单一或少量生产的开关柜，这类开关柜中包含经型式试验和未经形式试验的组件，前提条件是未经型式试验的组件是从经型式试验的组件（例如通过计算）派生而出的。

TTA 和 PTTA 两种设计类型之间无质量差别。也就是说它们无好坏高低之分。
但两种设计类型需要进行不同的检验和试验项目。

必须根据各种规章和 CE 标准，对系统进行相应检验和试验：

按照 DIN EN 60 439-1 进行 TTA/PTTA
- 遵守极限过热温度
- 电介质强度
- 抗短路能力
- PE 导线的效率
- 漏电距离和间隙
- 机械功能
- IP 防护类别
- 接线、电气性能
- 绝缘
- 保护措施

在经过型式试验的开关柜 TTA 中，必须进行一次性的型式试验，并在组装后进行装置试验。

在经过部分型式试验的开关柜 PTTA 中，必须通过试验或是根据已执行的试验进行计算，从而为安装的每个系统提供完整的证明。

有关两种类型机柜的试验范围请参阅 DIN EN 60 439-1 中的表 7，其中列出了标准条款编号。

此标准规定：不经试验或计算，不得随意进行变动，例如在开关柜中使用不同制造商或型号的开关装置和保护设备。这类证明只能由生产厂商 / 生产厂家提供。

当规划和购买开关装置及配电设备时，必须对这一点特别加以注意。

TTA 和 PTTA 的不同

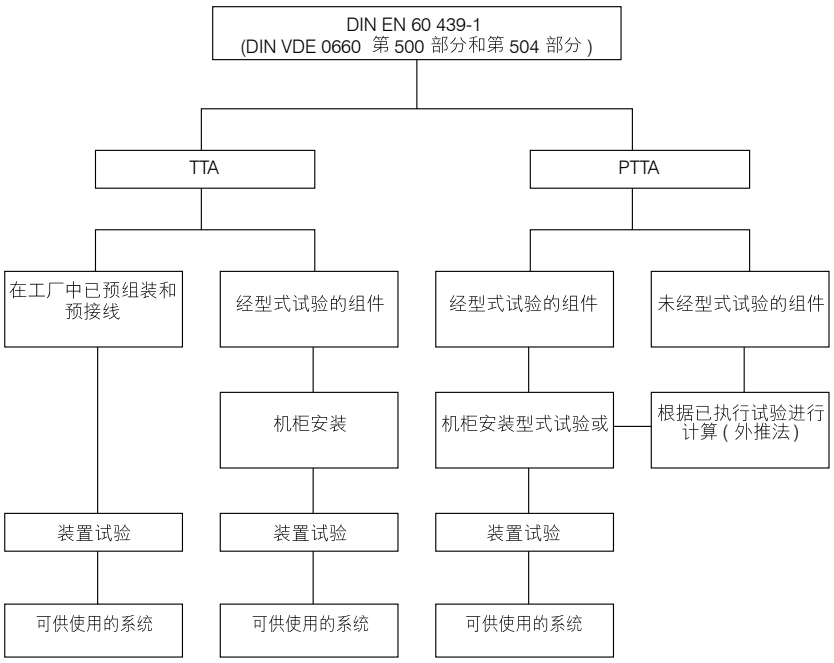

装置试验 (设备的最后检查)

根据 DIN VDE 0100 第 610 部分 (初次试验)，低压设备包括开关设备和配电设备在首次投入运行以及交付用户使用前，必须进行一次初次试验。

如果能够出示生产厂商/生产厂家的试验纪录，则不需要在开关设备和配电设备上，对客户系统进行现场检查

这样就无需在现场再进行修改，可以帮助节省大量时间。

威图 Maxi-PLS – 技术说明

ISV-TS 8 机柜

用于高达 630 A 的 ISV 配电柜 请参见第 121 页

技术数据		
额定电流，高达	400 A	630 A
额定峰值耐受电流能力 I_{pk} 在最大母线支架中间距离为 300 mm 时	30 kA	45 kA
额定绝缘电压 U_i 根据 VDE 0110	690 V AC	
cos phi	0.3	
导线 L1 – L3 横截面	30 x 5 mm	30 x 10 mm
中性导线横截面 N	25 x 10 mm	25 x 10 mm
接地引线横截面 PE	12 x 10 mm	12 x 10 mm
防护措施	防护等级 1 (带接地线路)	
过压类别	3	3
IP 防护等级	IP 20，无门 IP 55，带门	

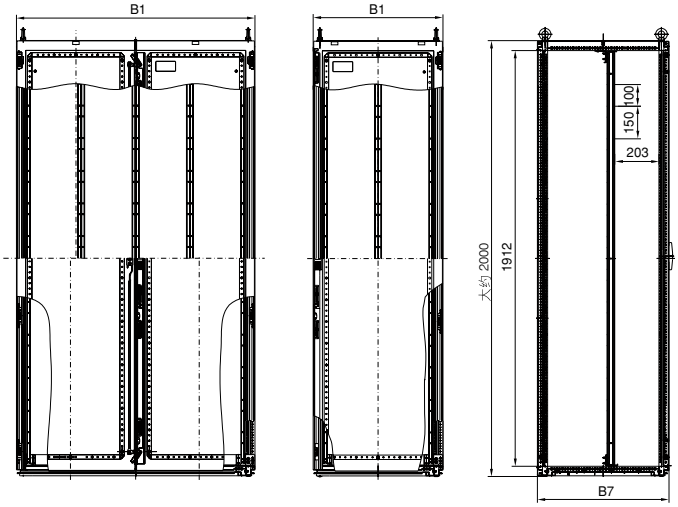

宽度尺寸									型号 SV
B1	B2	B3	B4	B5	B6	B7	B8	B9	
597	592	512	606	475	455	605	512	440	**9665.905**
847	842	762	856	725	705	605	512	690	**9665.915**
1097	1092	1012	1106	975	955	605	512	940	**9665.925**
597	592	512	606	475	455	405	312	440	**9665.945**
847	842	762	856	725	705	405	312	690	**9665.955**
1097	1092	1012	1106	975	955	405	312	940	**9665.965**

带侧板的俯视图 (B4)

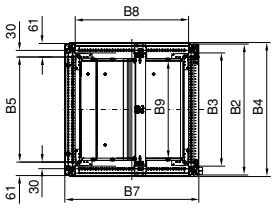

用于高达 1600 A 的 ISV 配电柜 请参见第 122 页

SV 9665.975

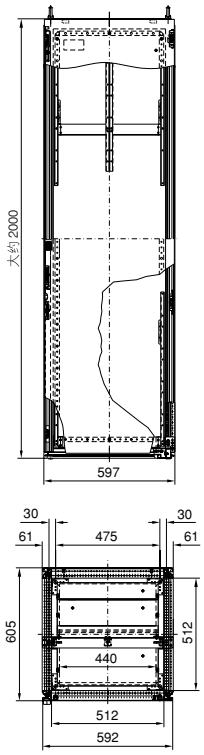

SV 9665.985

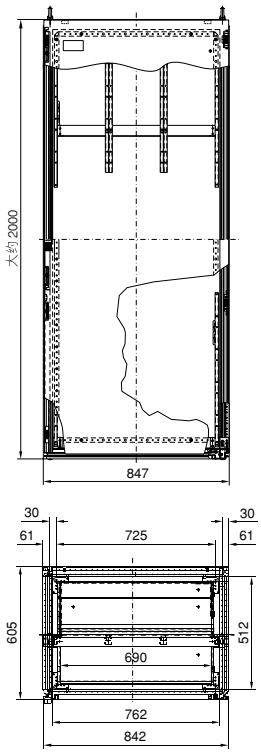

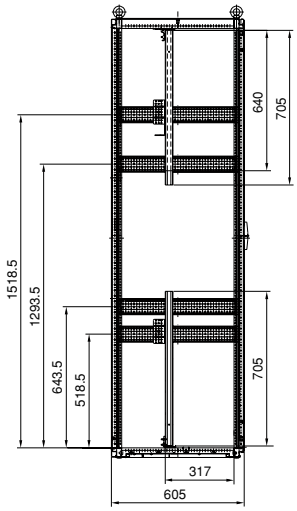

威图提供的解决方案包罗万象，完整全面

控制箱系统
Industrial enclosures

配电组件
Power distribution

电子元件安装箱系列
Electronic packaging

控制柜专用空调及机器制冷
System-climate control

IT 解决方案
IT-Solutions

户外箱体系列
Communication-Systems

威图具有最为广泛的各种机柜。威图还能提供高水平的集成方案，集成度可高达 4 级。根据您的要求将为您提供机械安装、配电组件、电子元器件、空调及中央监控等，一切都装配齐全并使其具有完整的功能。无论您位于何方，您都可以为自己和客户制定和实施解决方案，我们进在咫尺。全球性的生产、销售和服务联盟保证了贴近客户，遍布全球！

威图电子机械技术（上海）有限公司
地址：上海松江民益路 1658 号　邮编：201612
电话：＋86-21-51157799　传真：＋86-21-51157788
E-mail: marketing@rittal.cn　Internet: www.rittal.cn

至 臻 完 美

RITTAL®